15°-55°

FAKRO

PPP MAX
PPP-V MAX

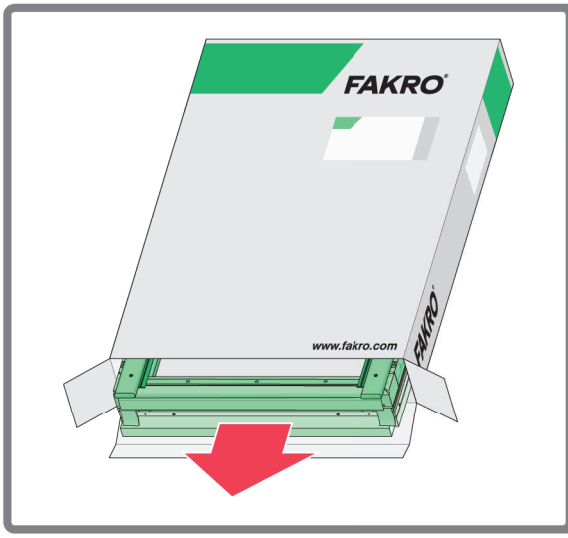

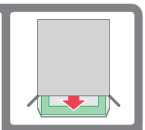

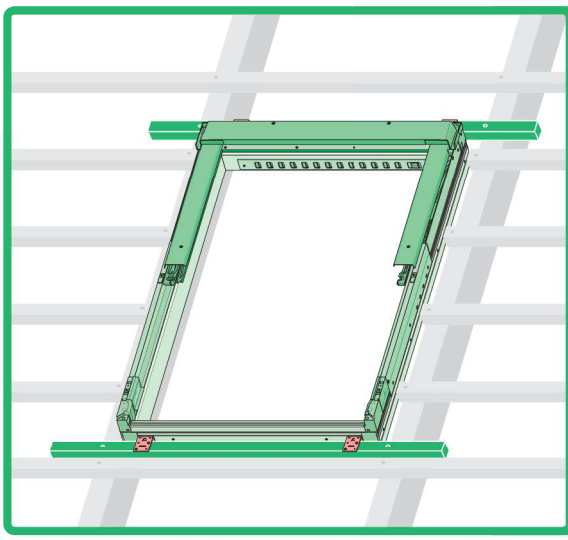

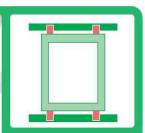

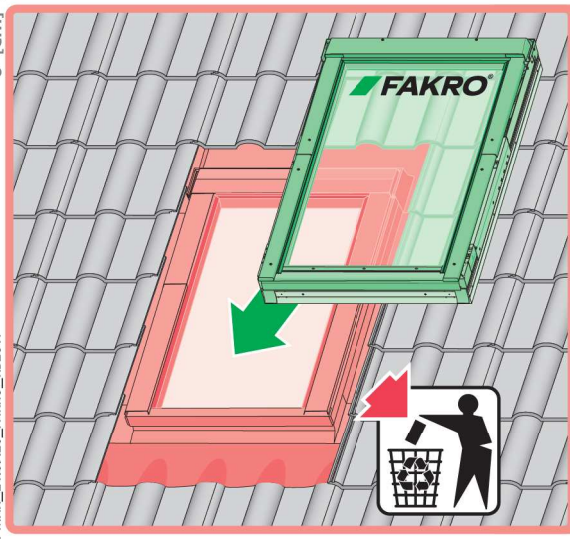

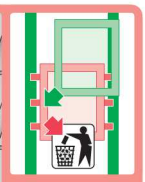

NC 1FE_PPP MAX, PPP-V MAX_21.09.20_FAKRO_KB2617

T20

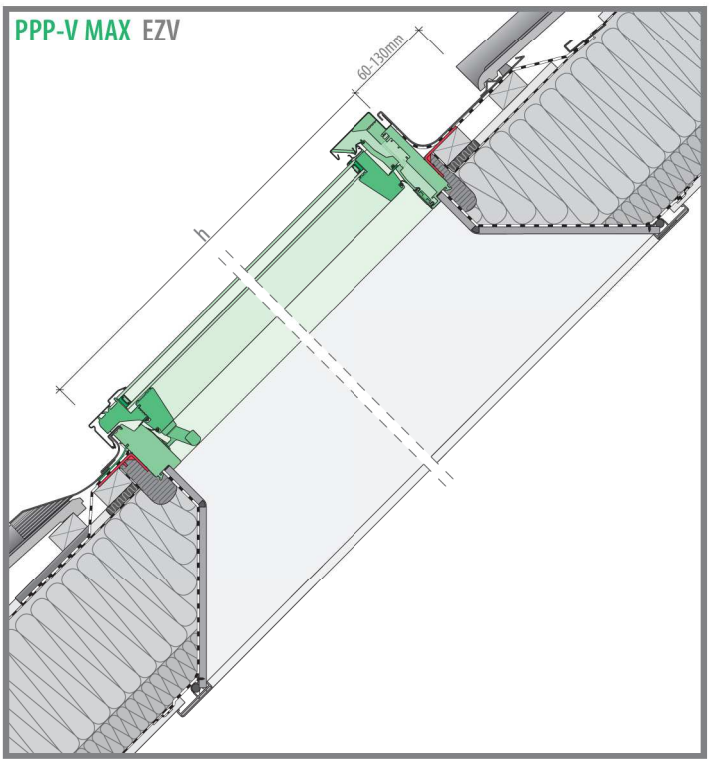
PPP-V MAX EZV
60-130mm
h

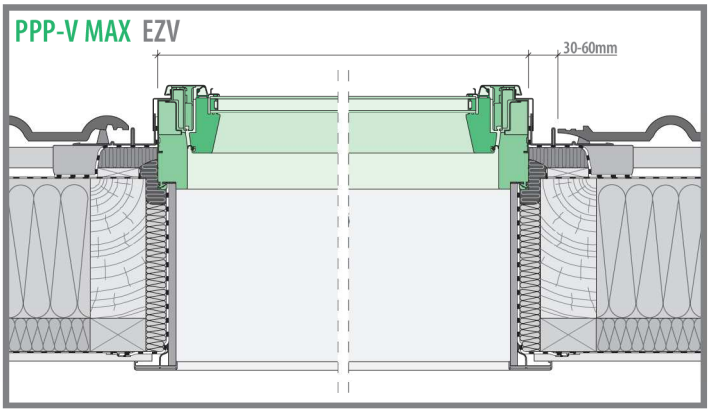
PPP-V MAX EZV
30-60mm

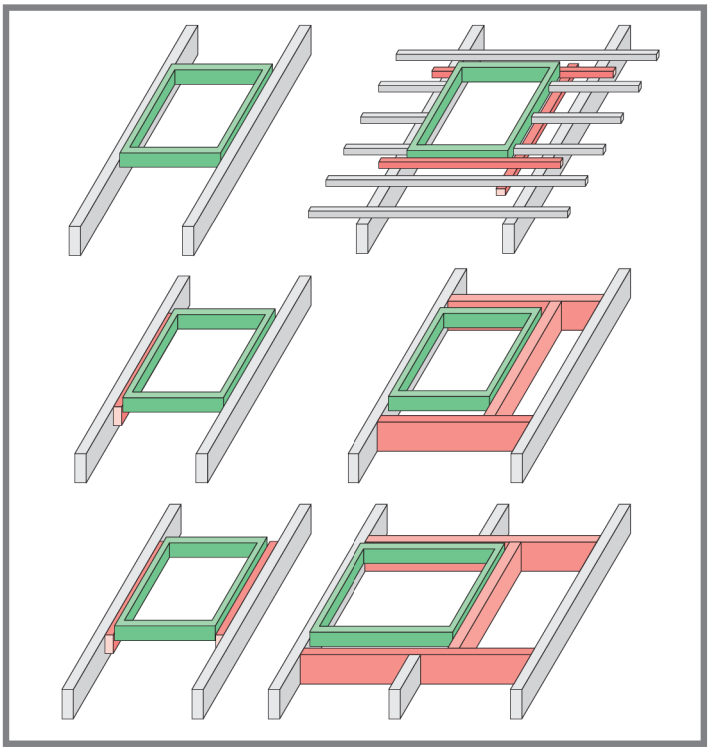

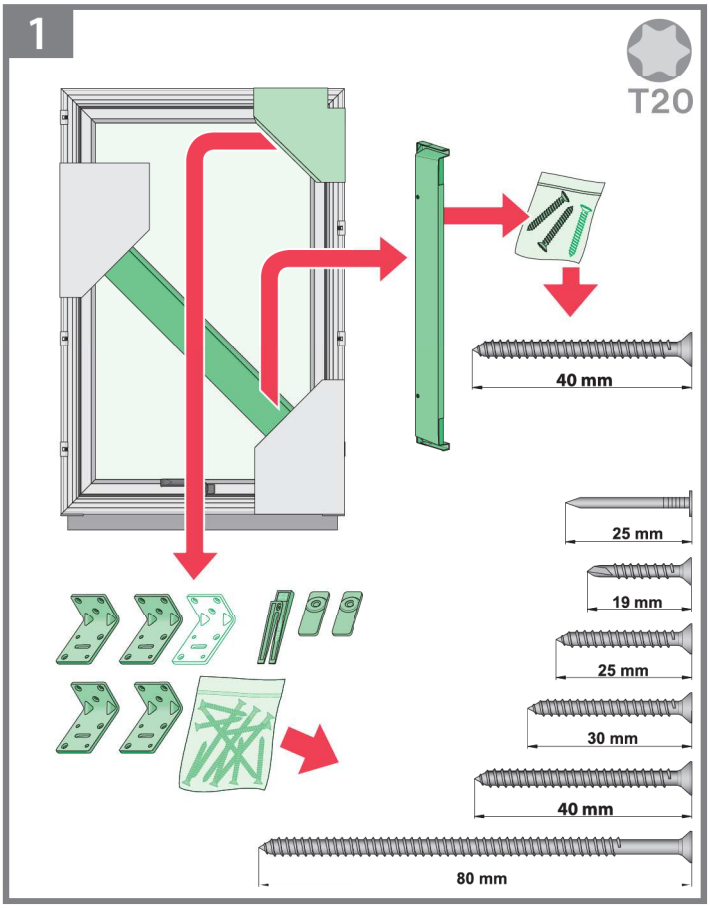
1
T20
40 mm
25 mm
19 mm
25 mm
30 mm
40 mm
80 mm

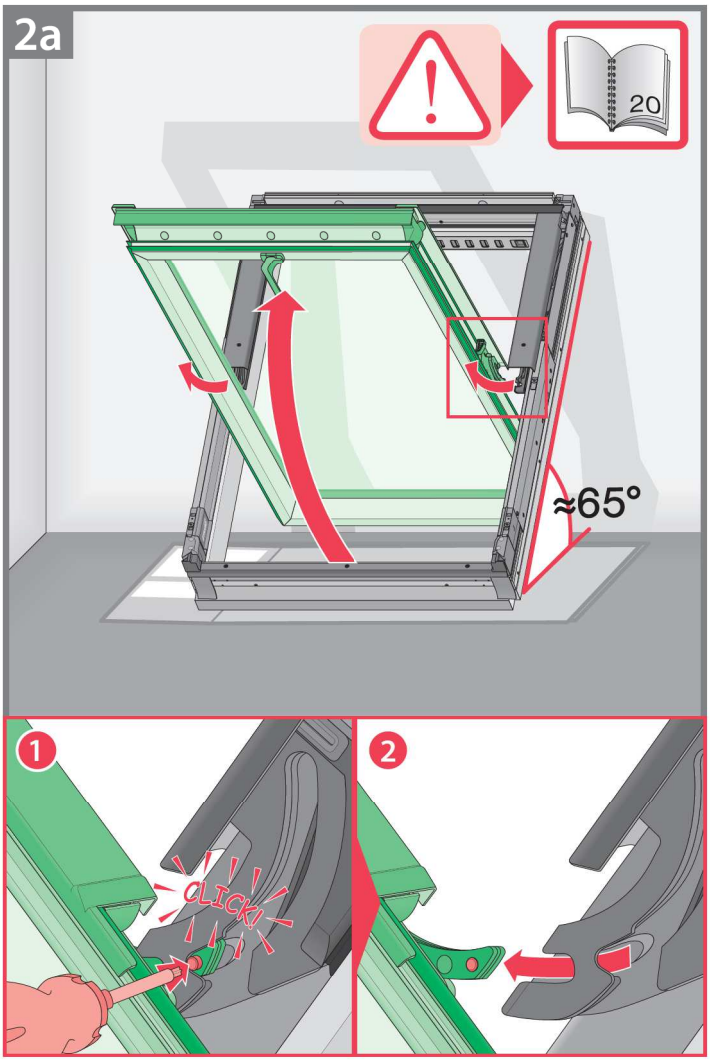
2a
20
≈65°
1
CLICK!
2

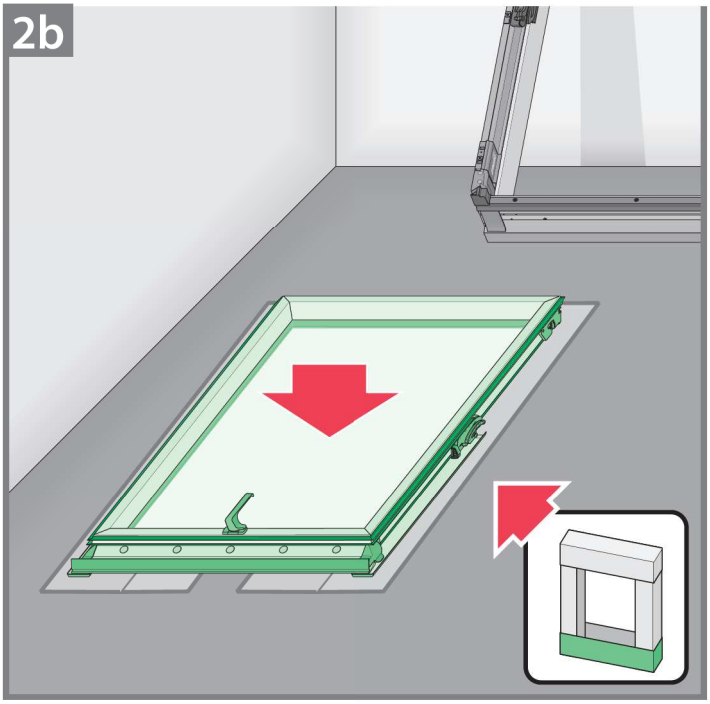
2b

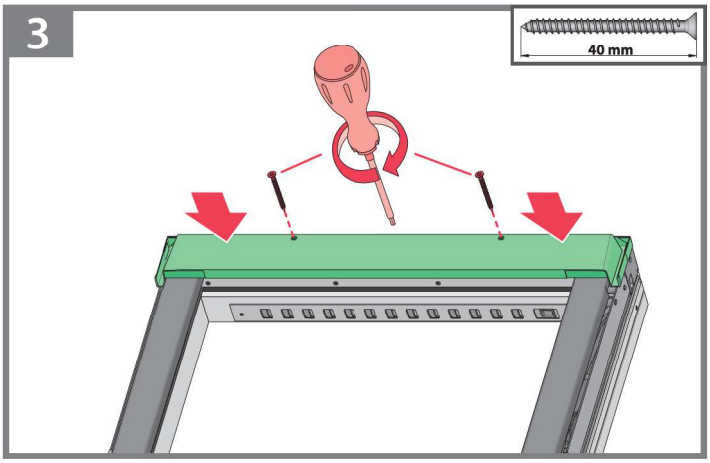
3
40 mm

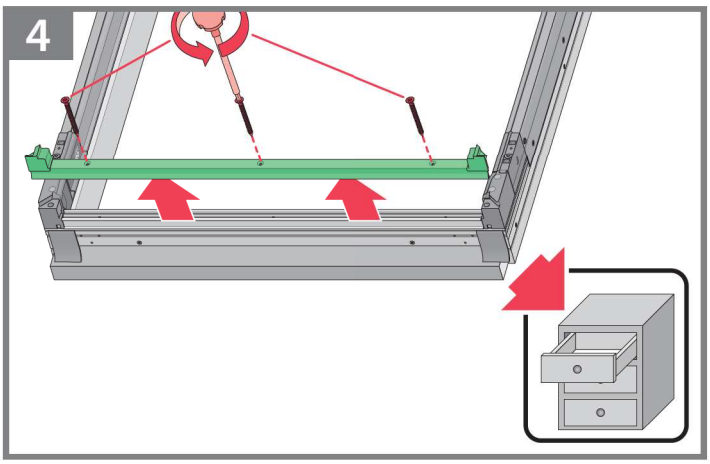
4

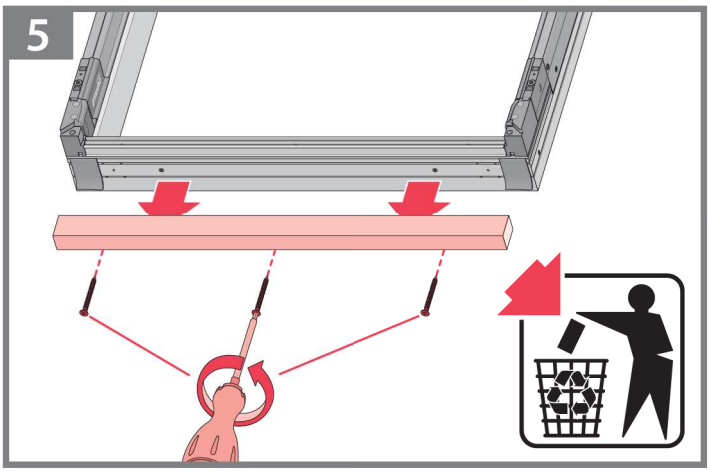
5

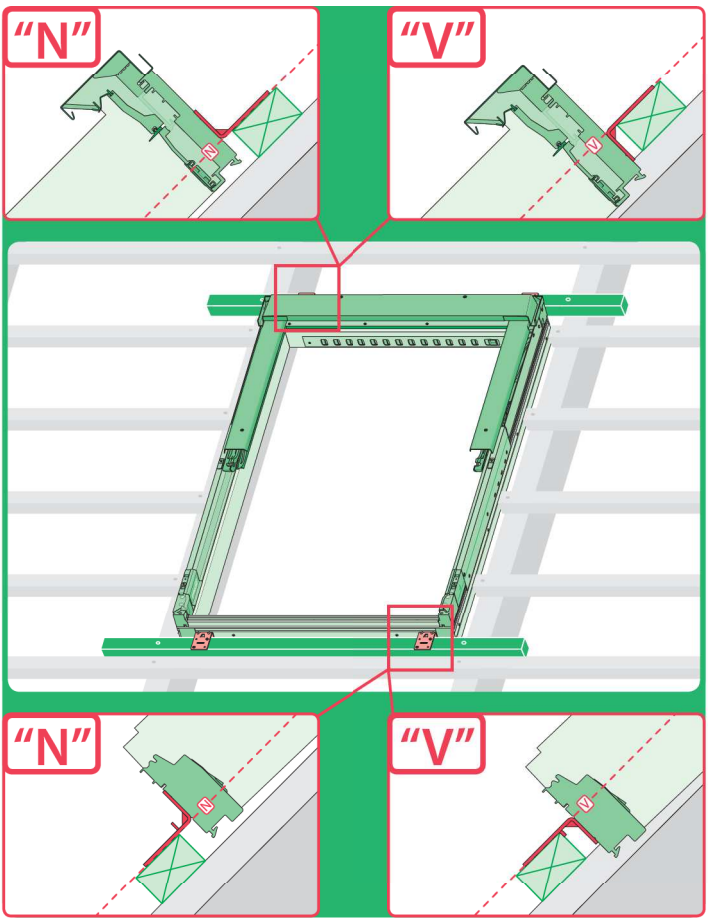

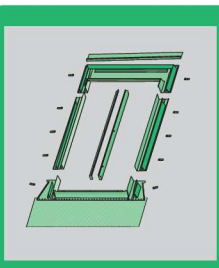	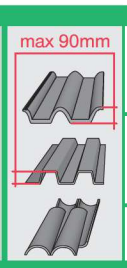	EHN	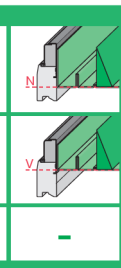	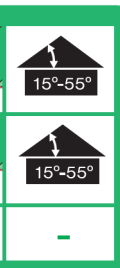
		EHV	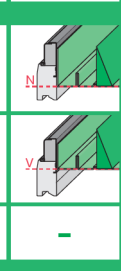	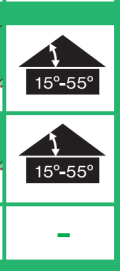
		-	-	-
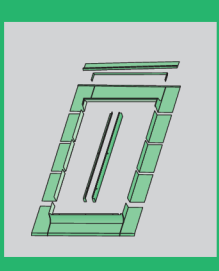	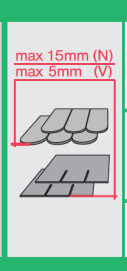	EZN	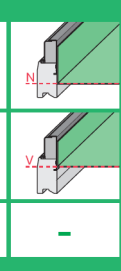	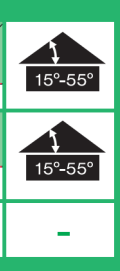
		EZV	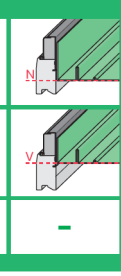	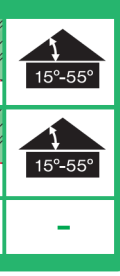
		-	-	-
		ELN		
		ELV		
		-	-	-
		ESN		
		ESV		
		-	-	-

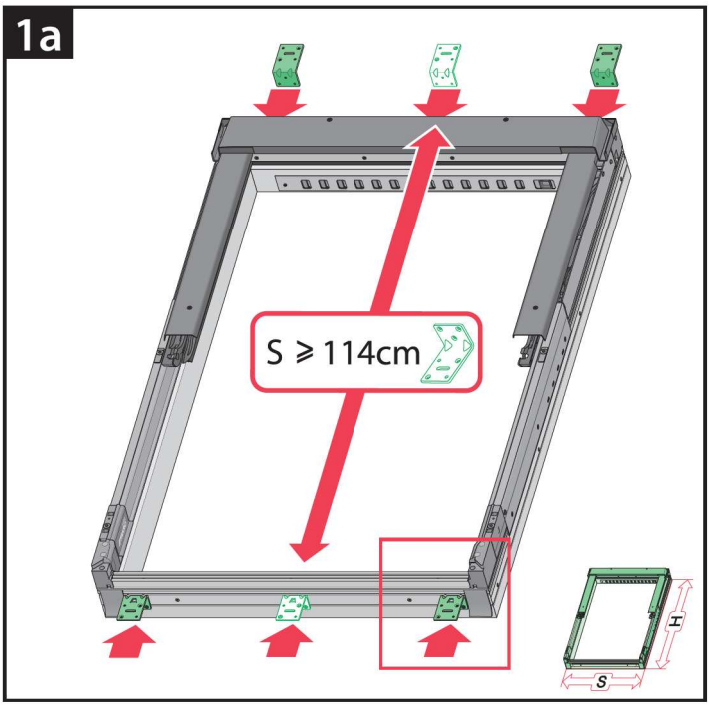
1a
S ≥ 114cm
H
S

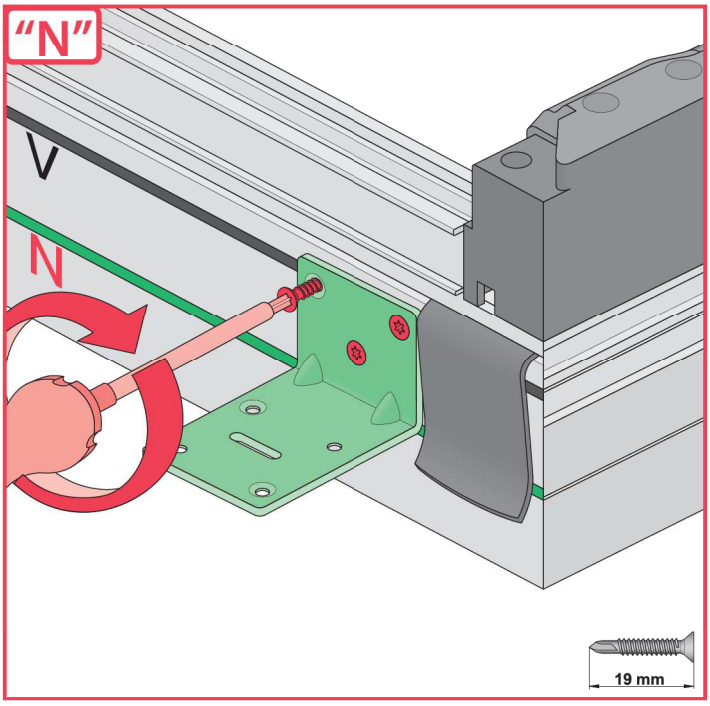
"N"
V
N
19 mm

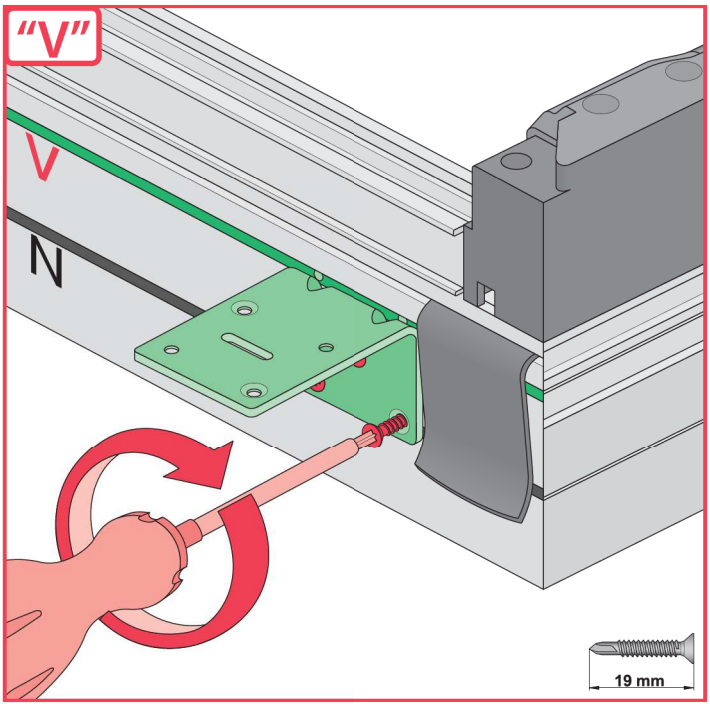
"V"
V
N
19 mm

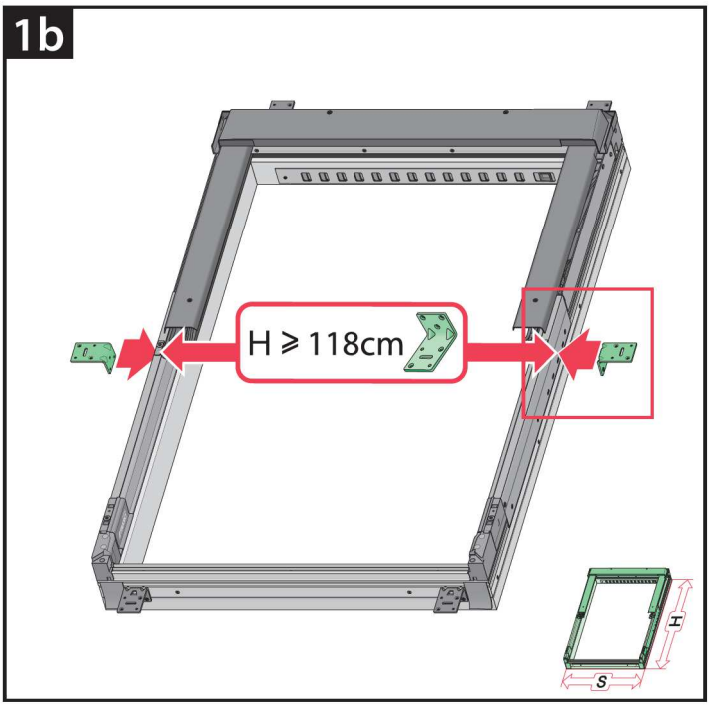
1b
H ≥ 118cm
H
S

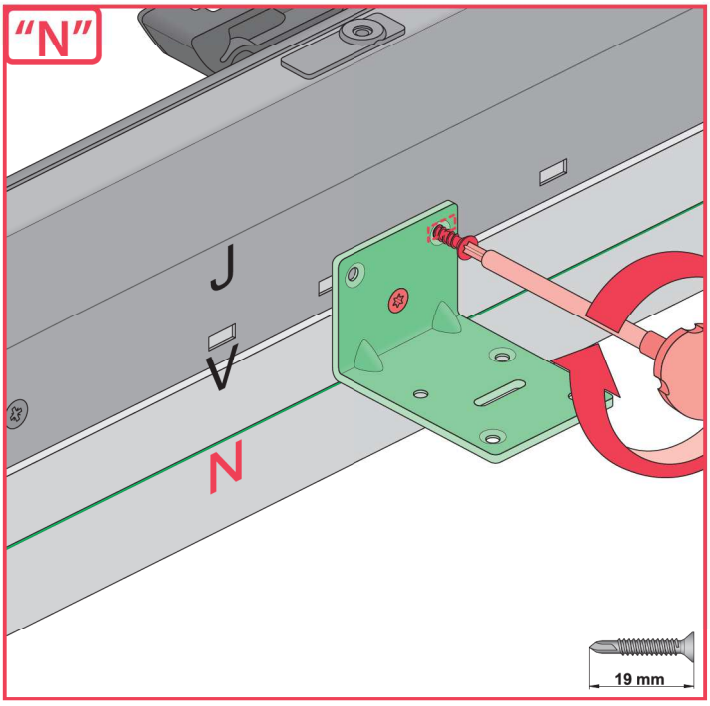
"N"
J
V
N
19 mm

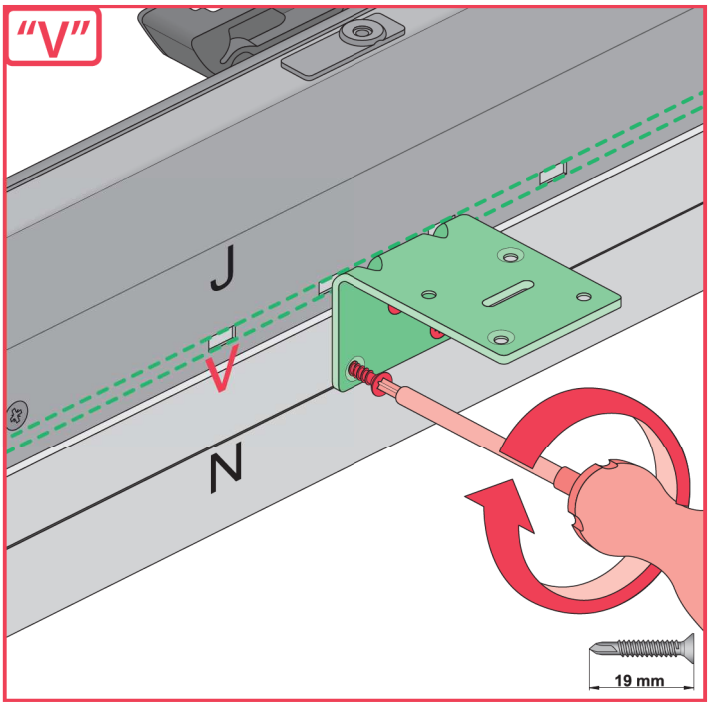
"V"
J
V
N
19 mm

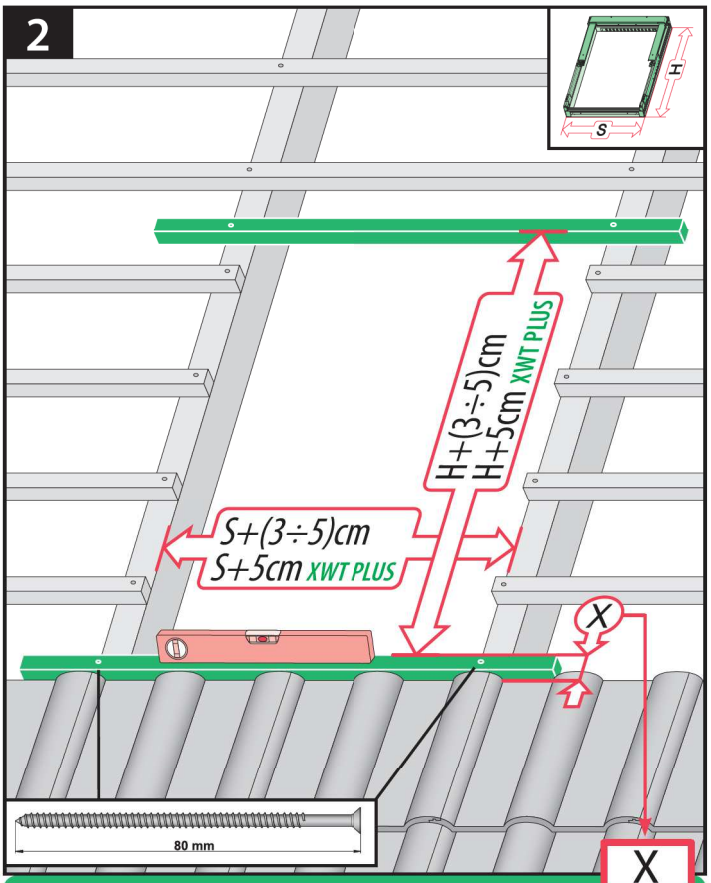

		X
max 90mm	EHN EHV	7-10cm 7-10cm
max 45mm	EZN EZV	6-8cm 6-8cm
380-420mm, 12-16mm	EGV	6cm
380-420mm, 12-16mm	EPV	6cm
max 5mm (V) max 15mm (N)	ELN ELV	0-2cm 0-2cm
	EEN EEV	0-2cm 0-2cm

ELN, ELV

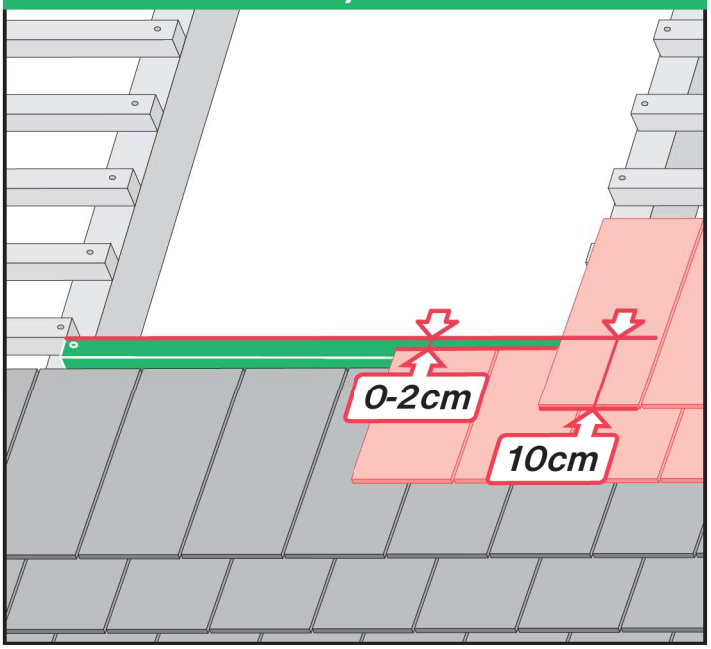

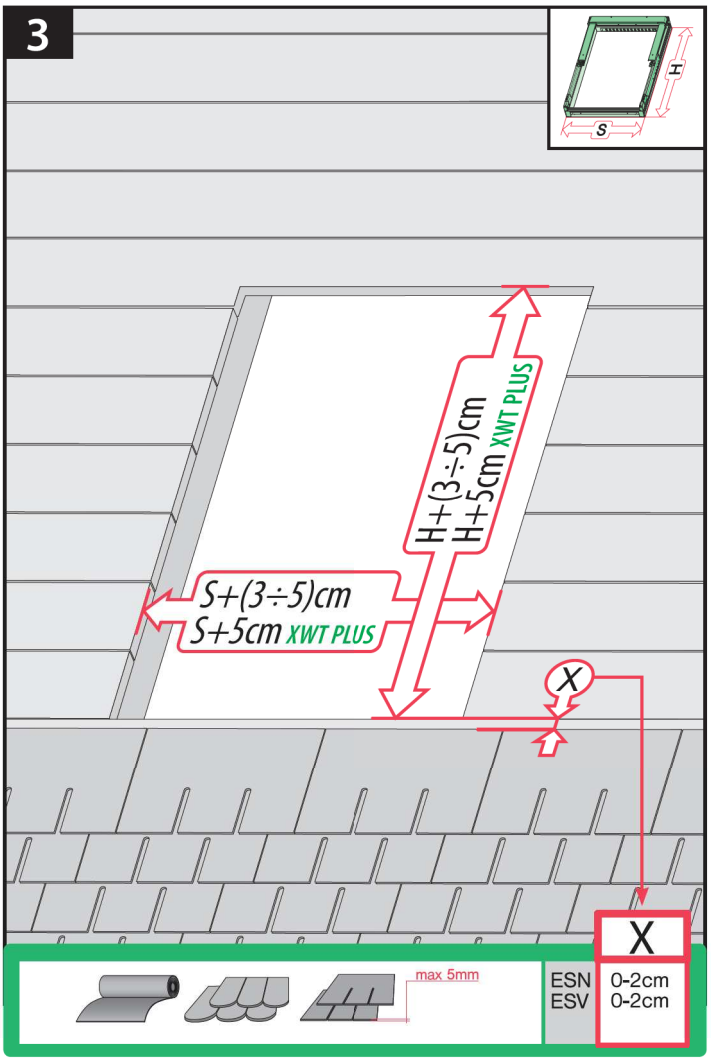
3
H
S
H+(3÷5)cm
H+5cm XWT PLUS
S+(3÷5)cm
S+5cm XWT PLUS
X
max 5mm
X
ESN 0-2cm
ESV 0-2cm

ESN, ESV

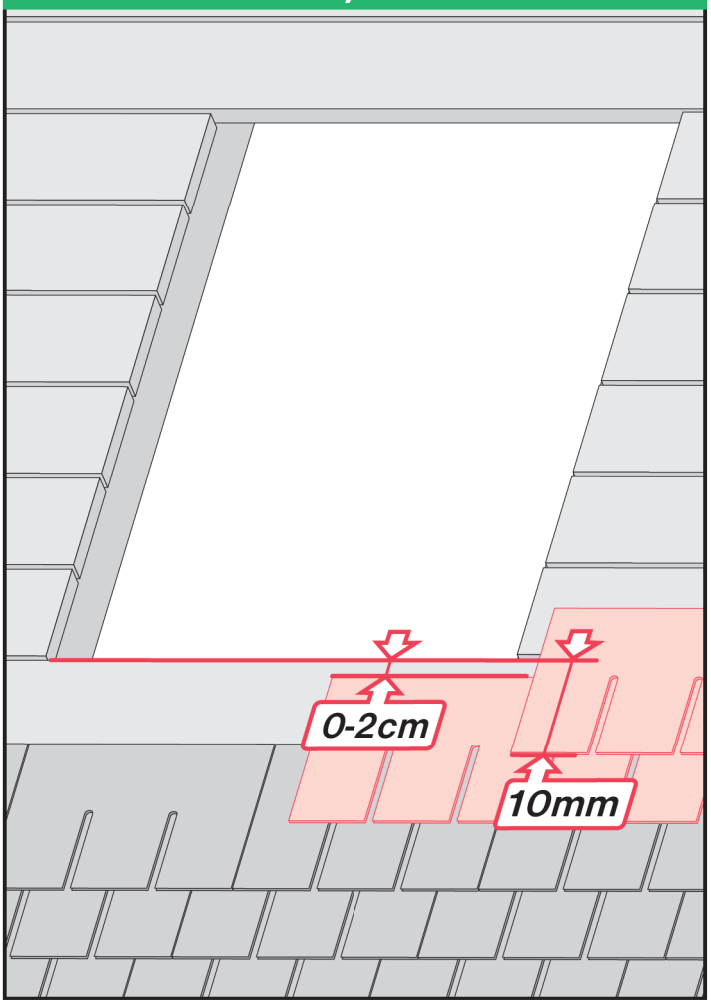
0-2cm
10mm

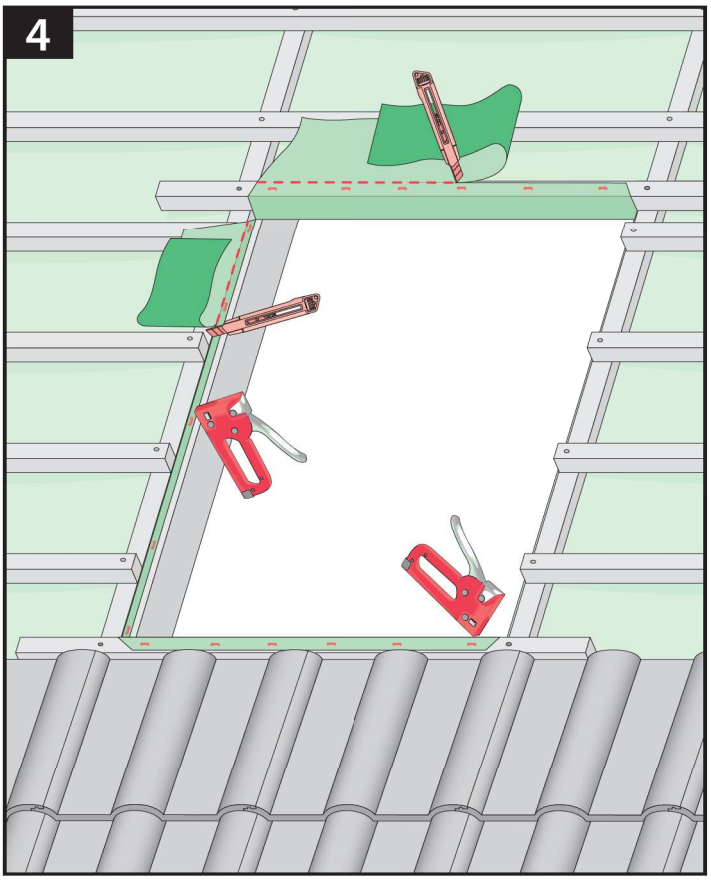
4

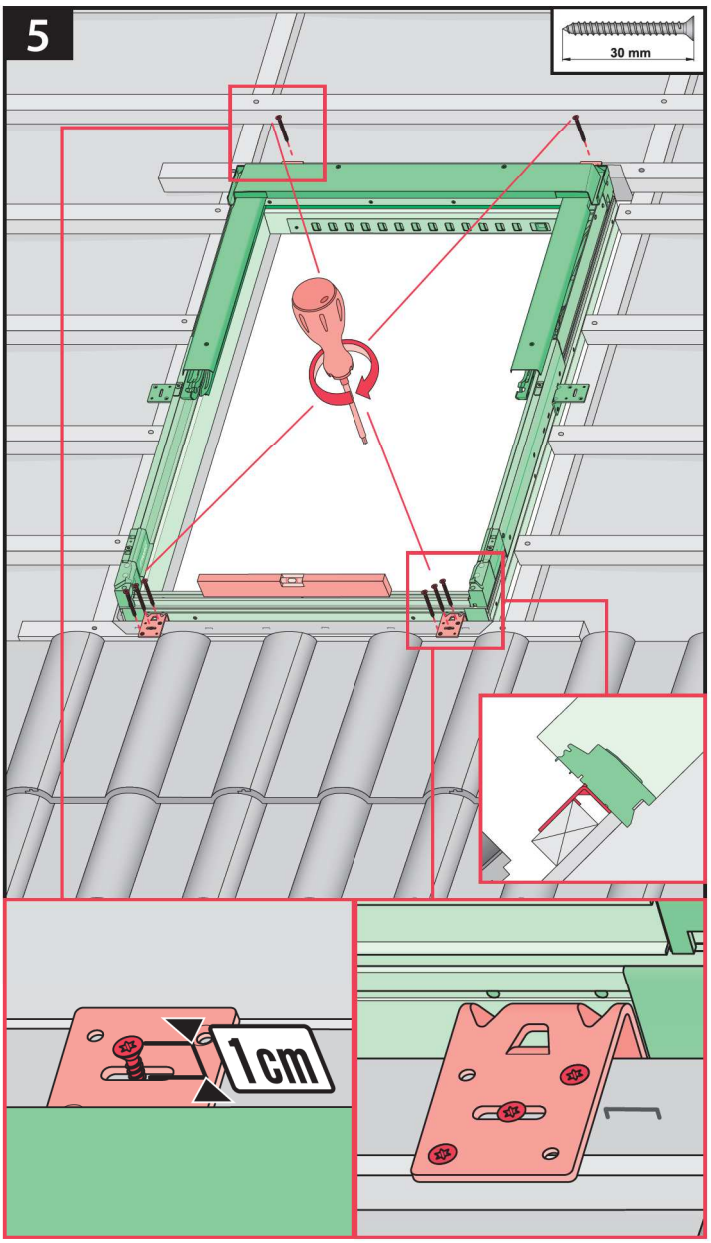
5
30 mm
1cm

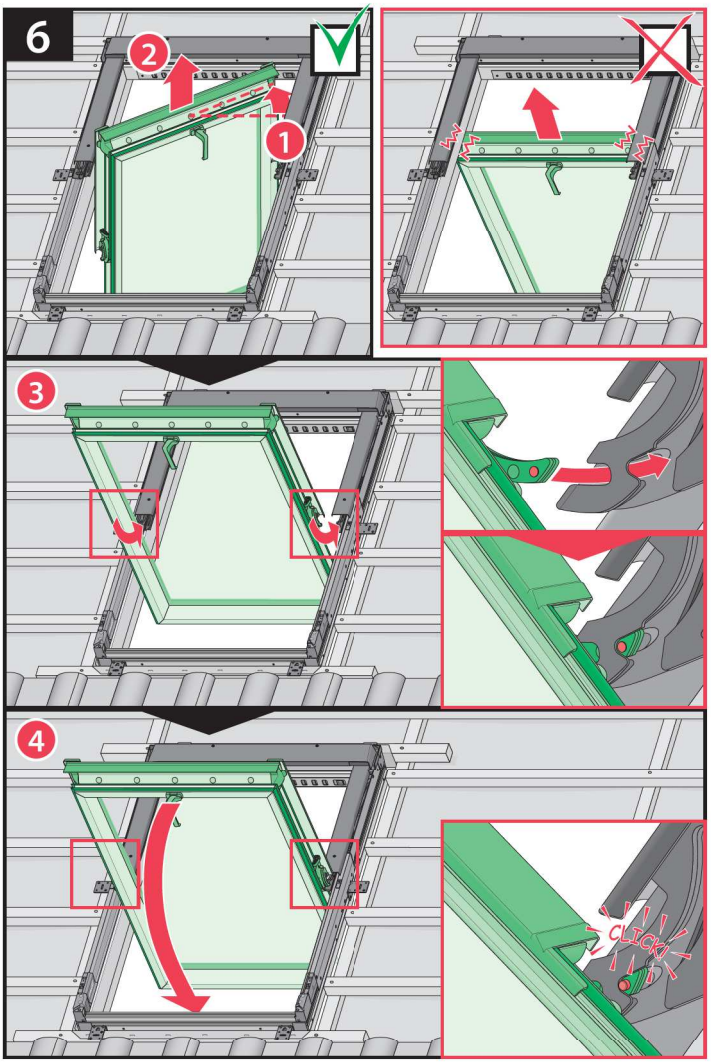
6
2
1
3
4
CLICK!

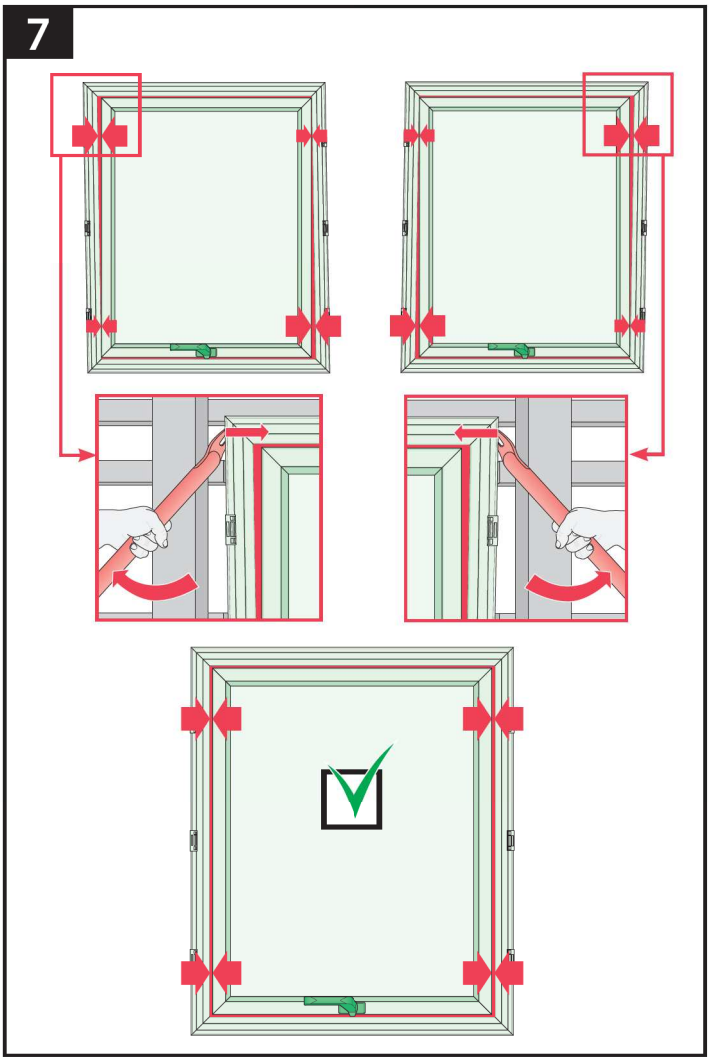
7

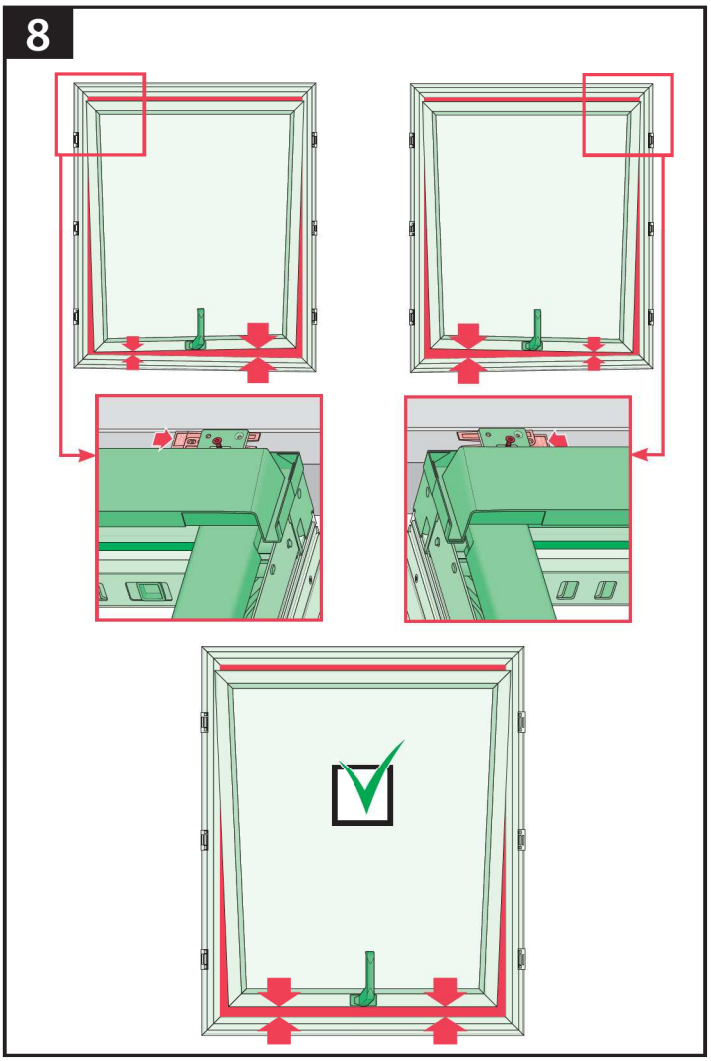
8

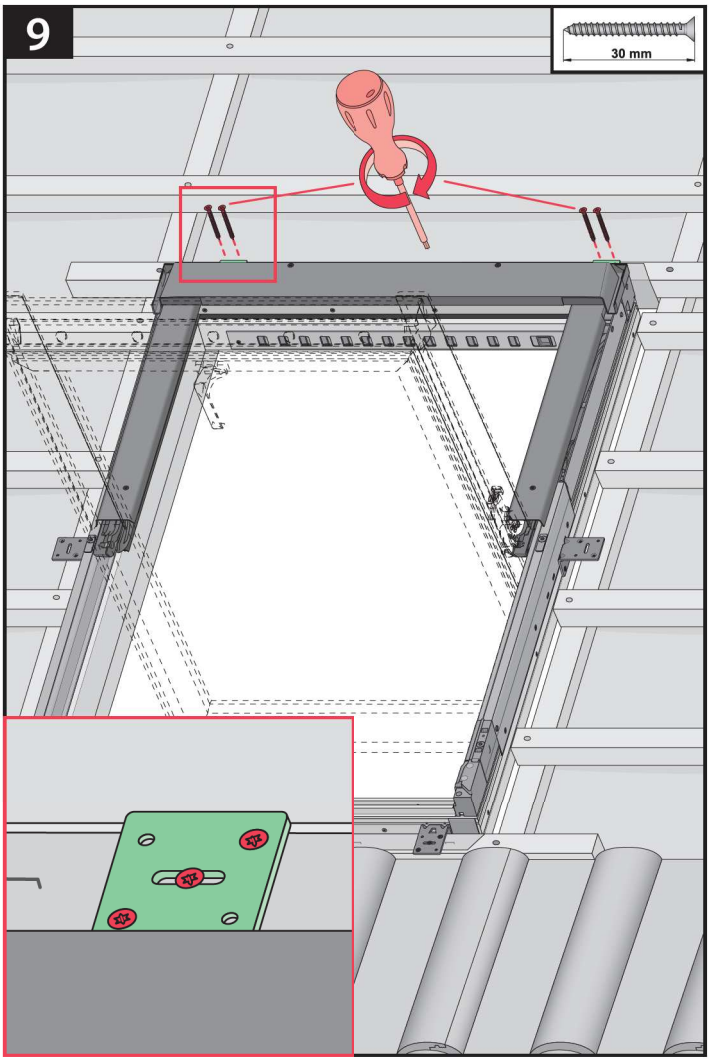
9
30 mm

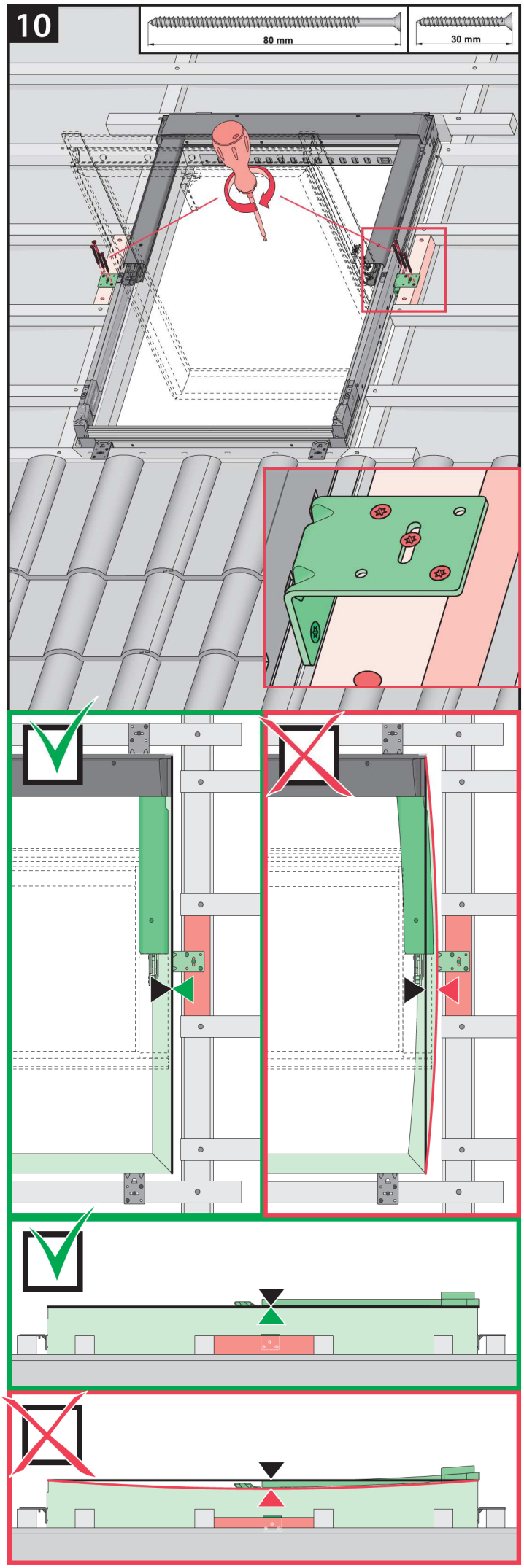
10
80 mm
30 mm

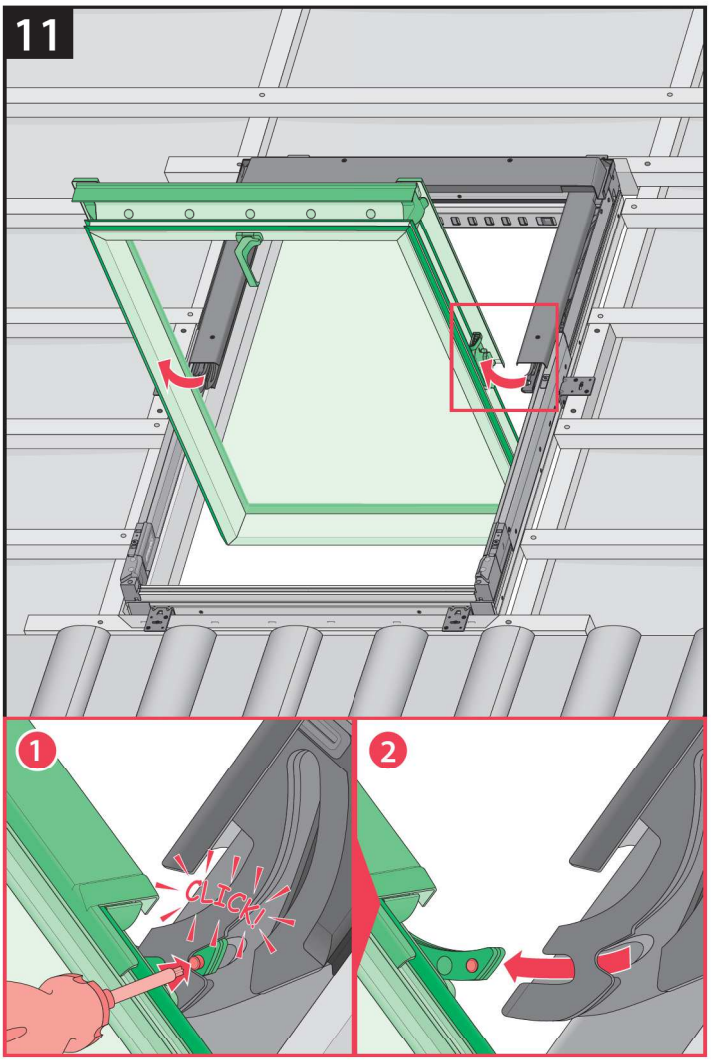
11
1
CLICK!
2

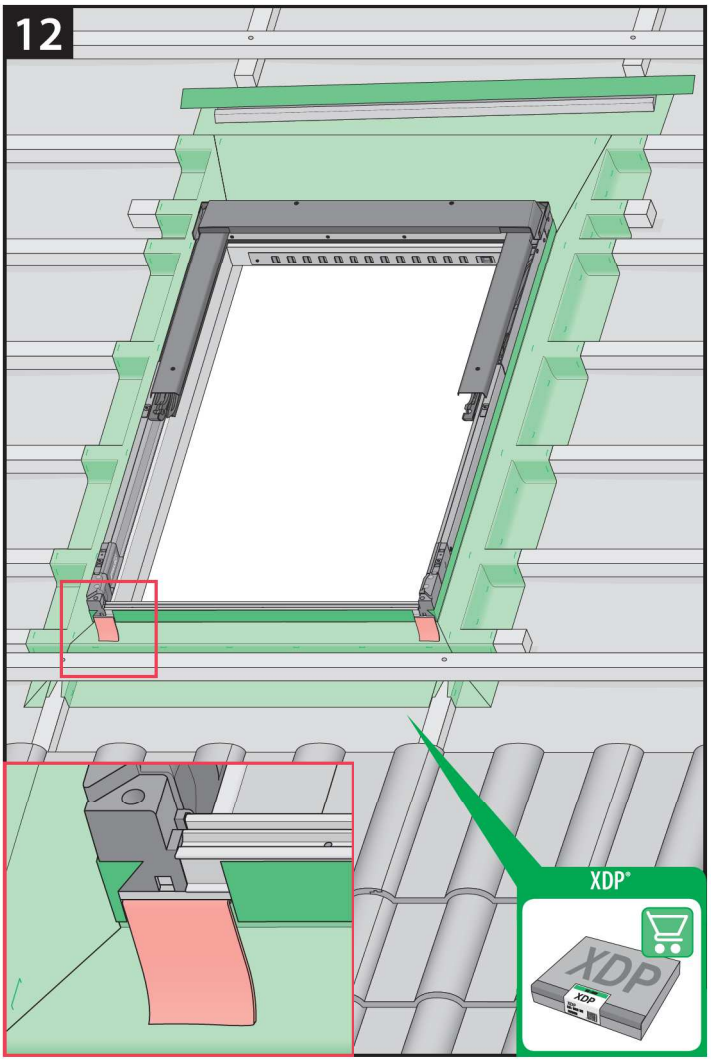
12
XDP®
XDP

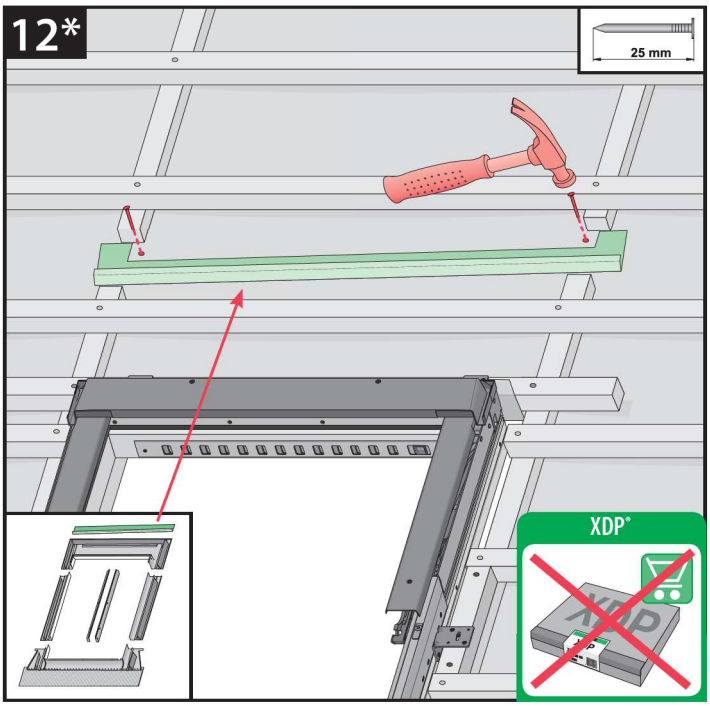
12*
25 mm
XDP®

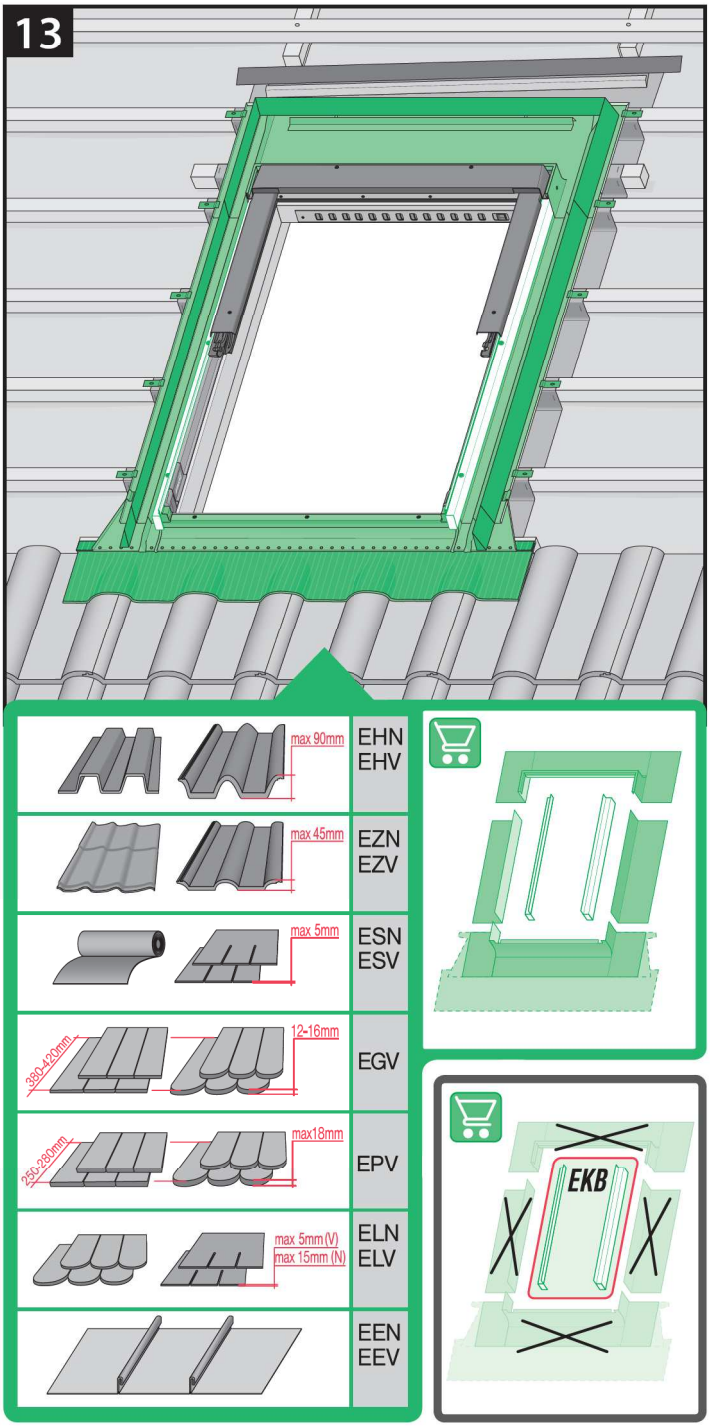
13
max 90mm
EHN
EHV
max 45mm
EZN
EZV
max 5mm
ESN
ESV
380-420mm
12-16mm
EGV
295-280mm
max18mm
EPV
max 5mm (V)
max 15mm (N)
ELN
ELV
EEN
EEV
EKB

EH, EZ, EL, ES, ...

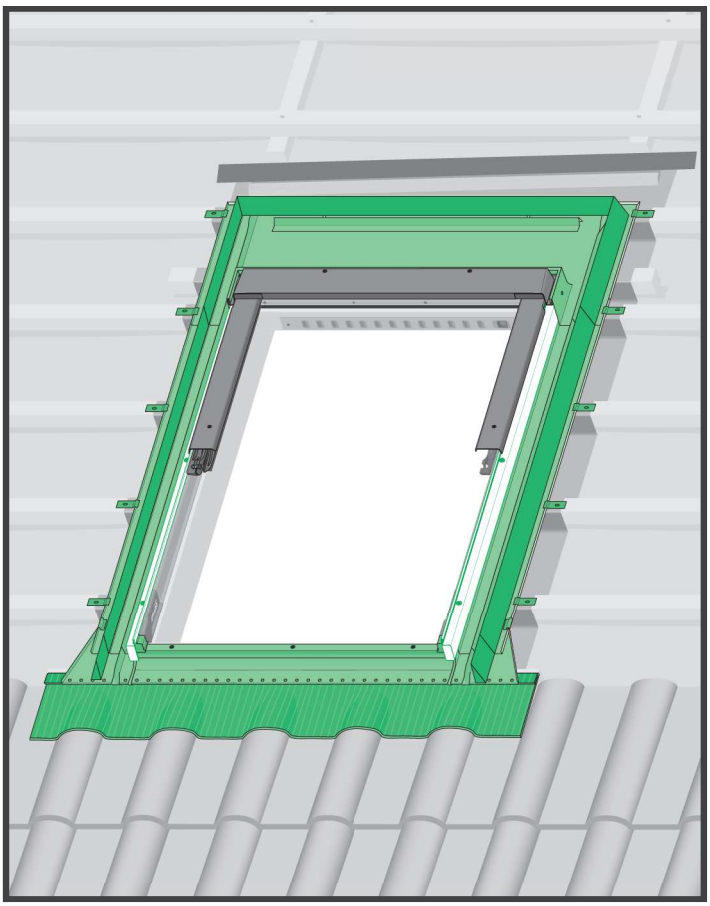

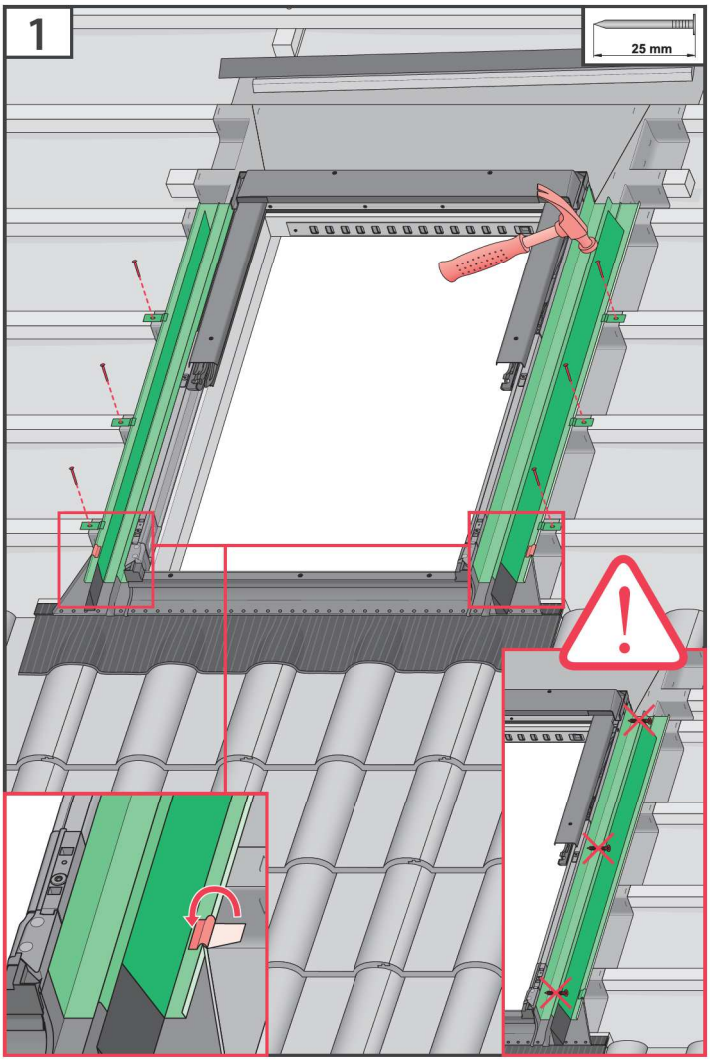

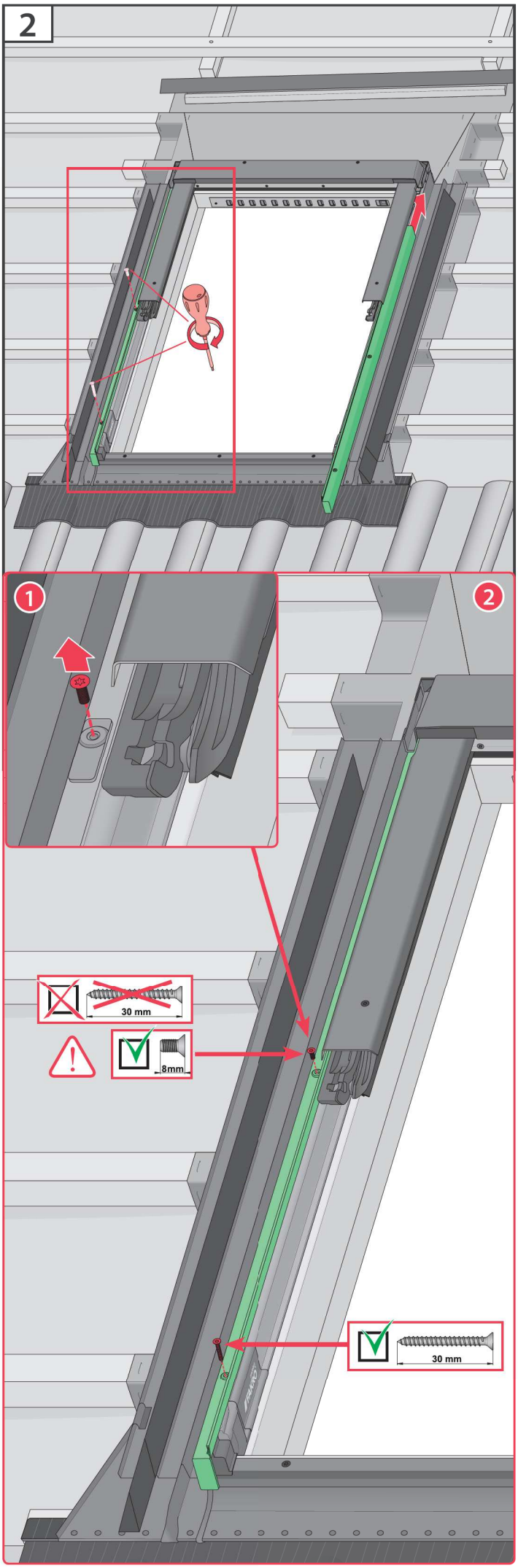
2
1
2
30 mm
8mm
30 mm

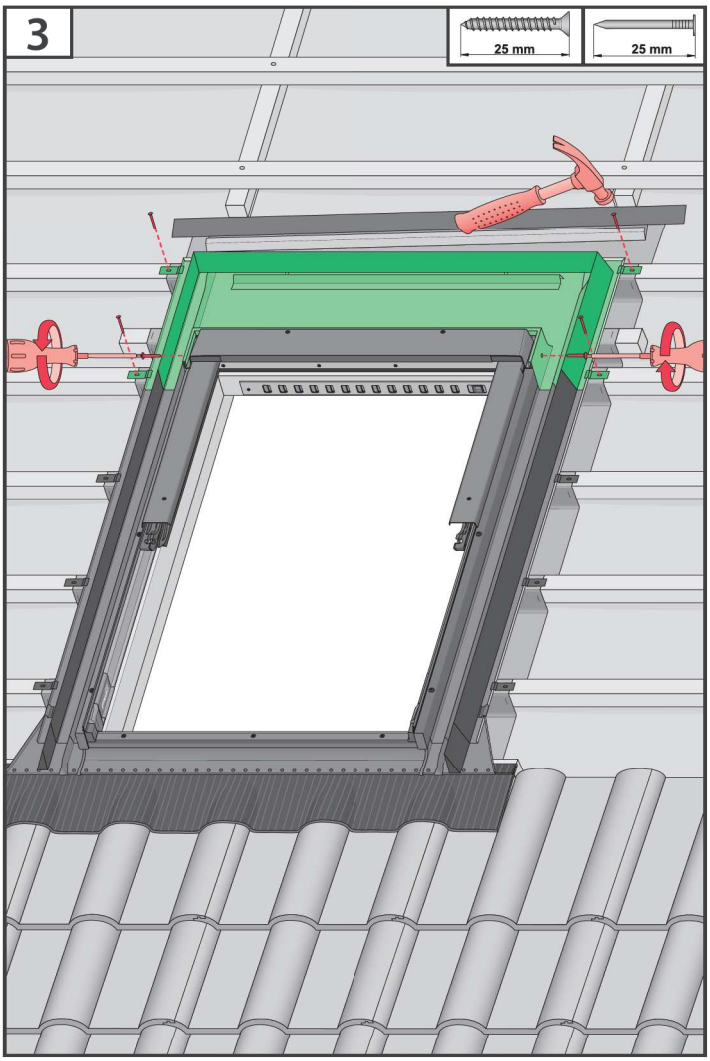
3
25 mm
25 mm

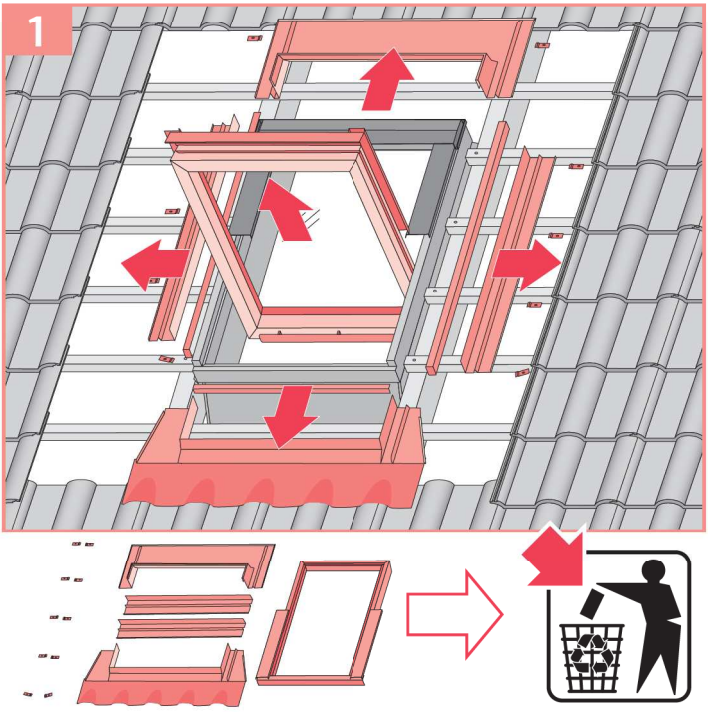
1

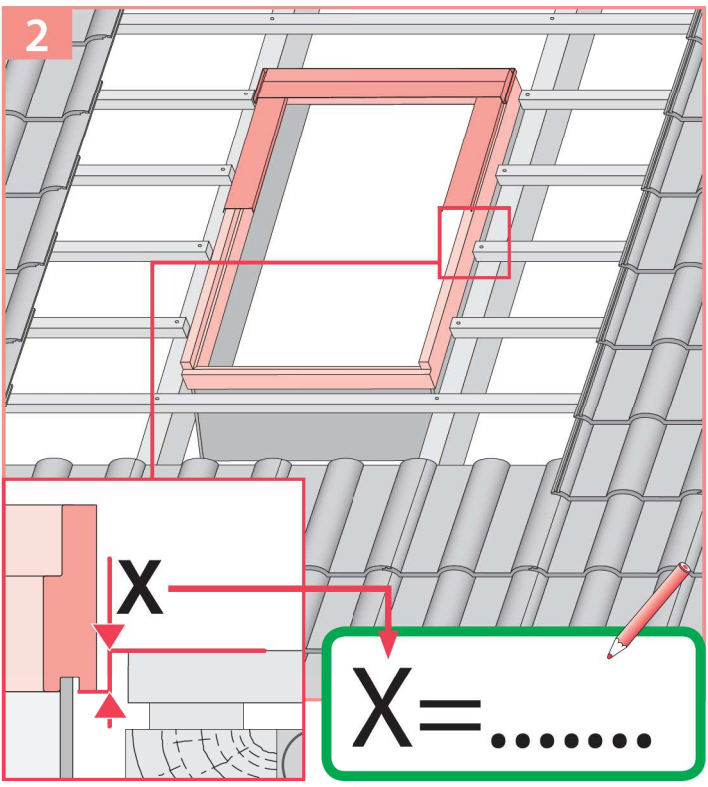
2
X
X=.....

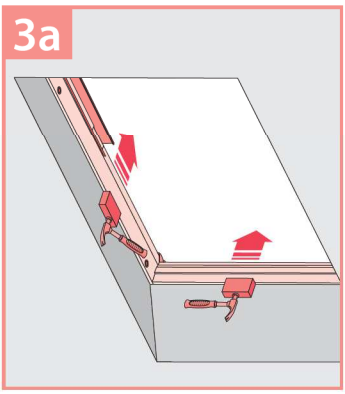
3a

3b

4

5a

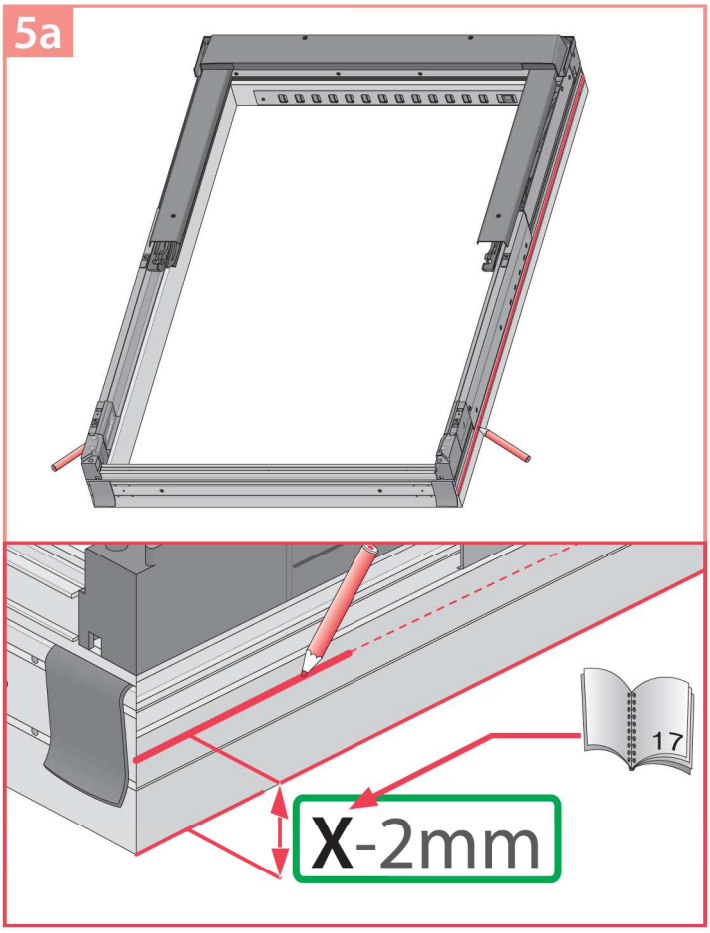

5b

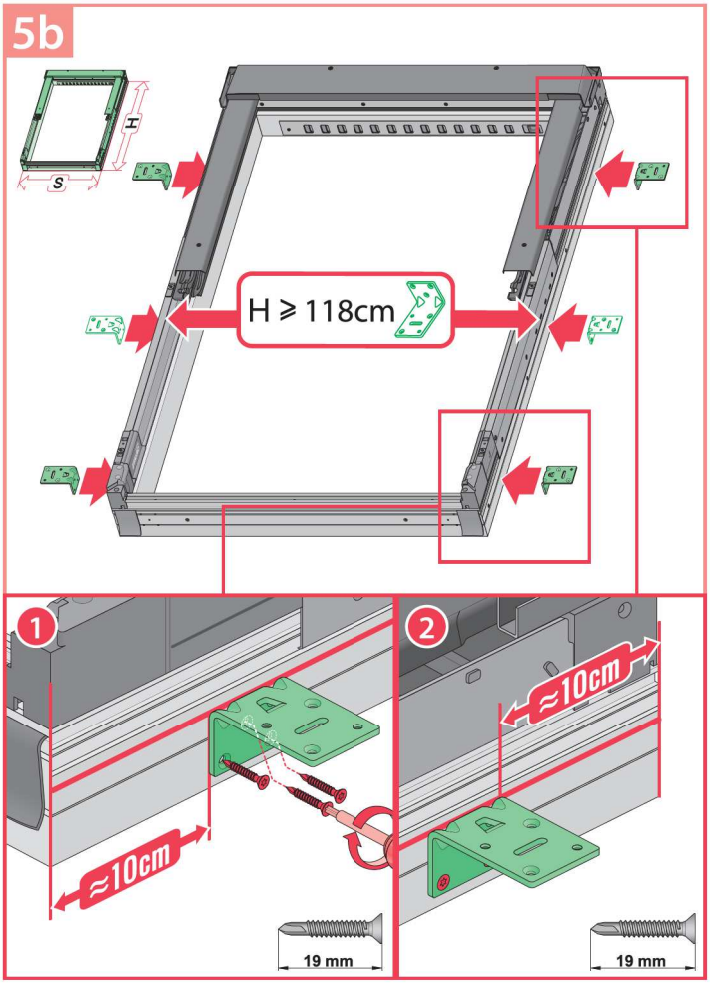

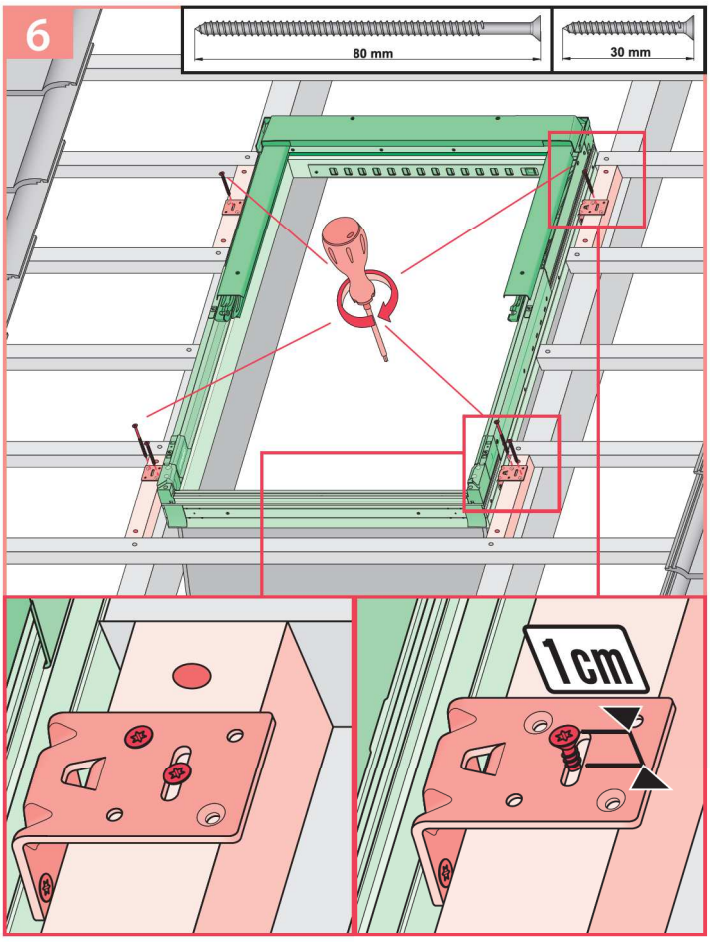
6
80 mm
30 mm
1cm

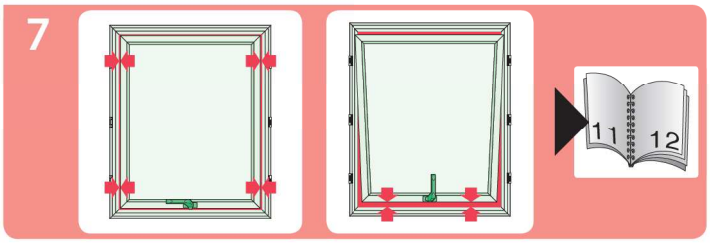
7
11
12

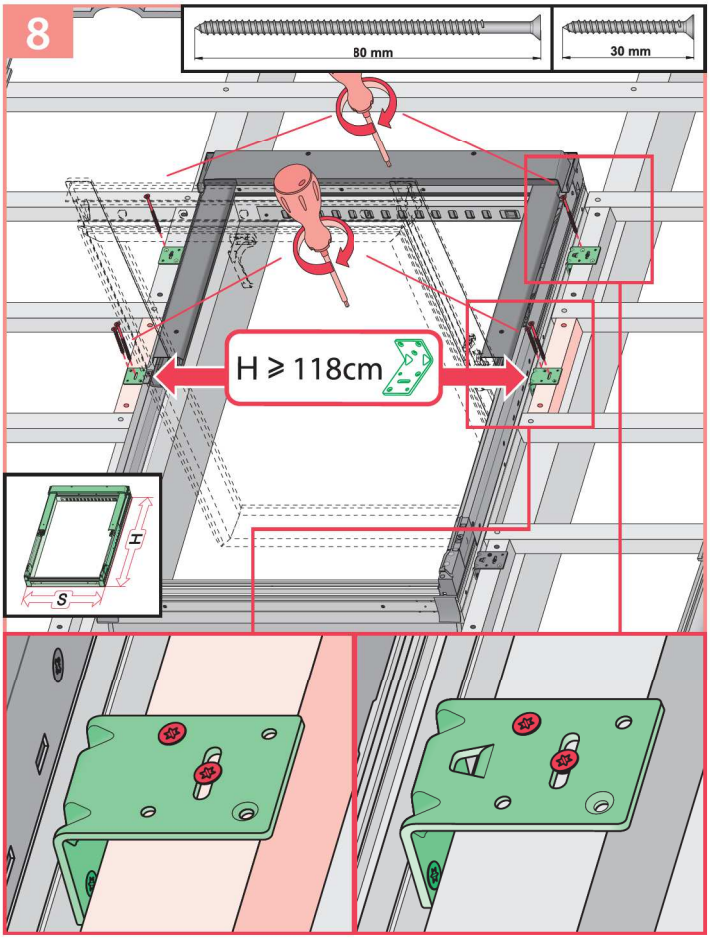
8
80 mm
30 mm
H ⩾ 118cm
H
S

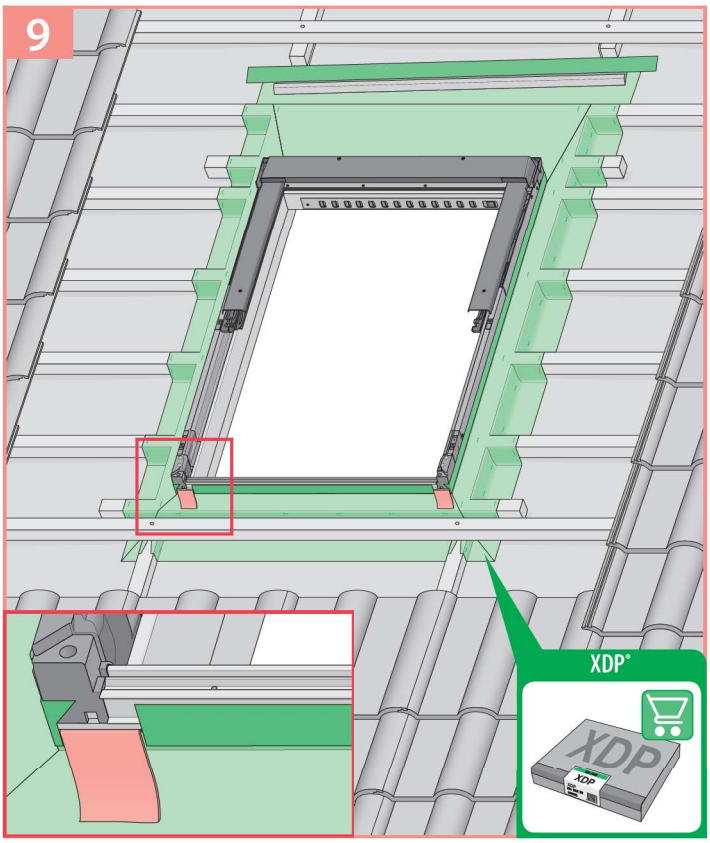
9
XDP®
XDP

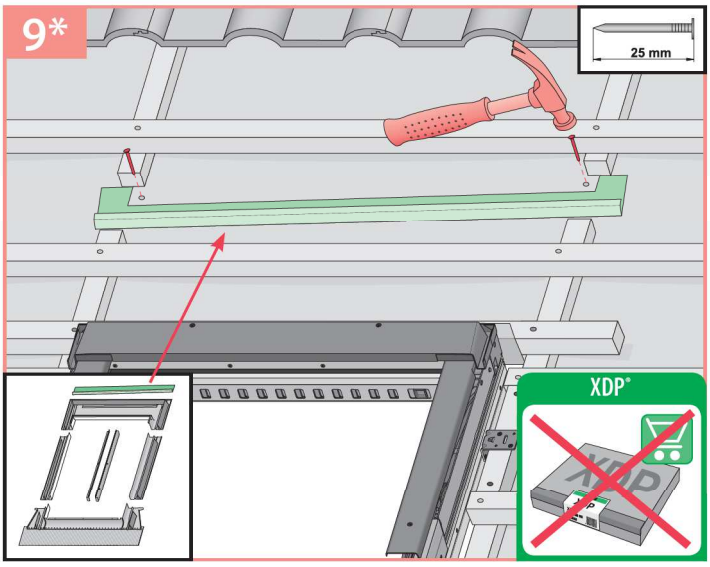
9*
25 mm
XDP®
XDP

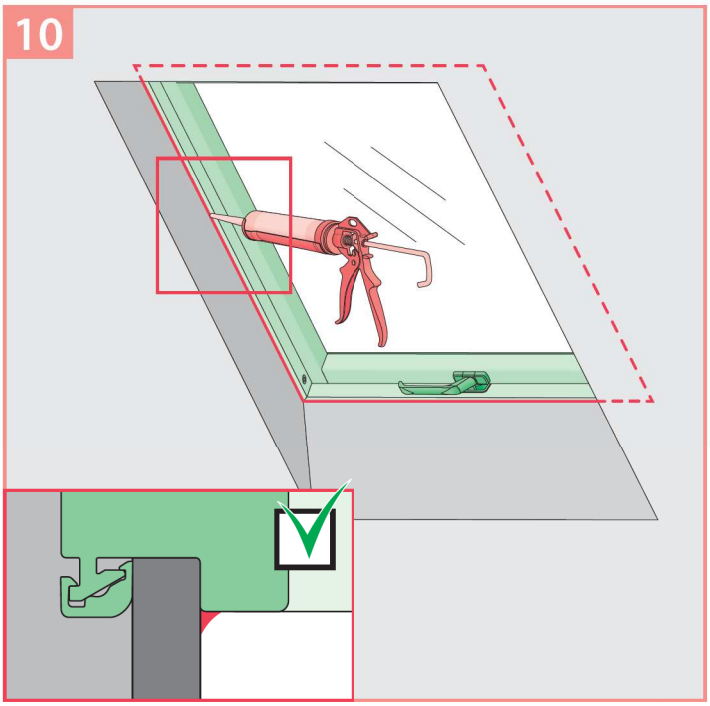
10

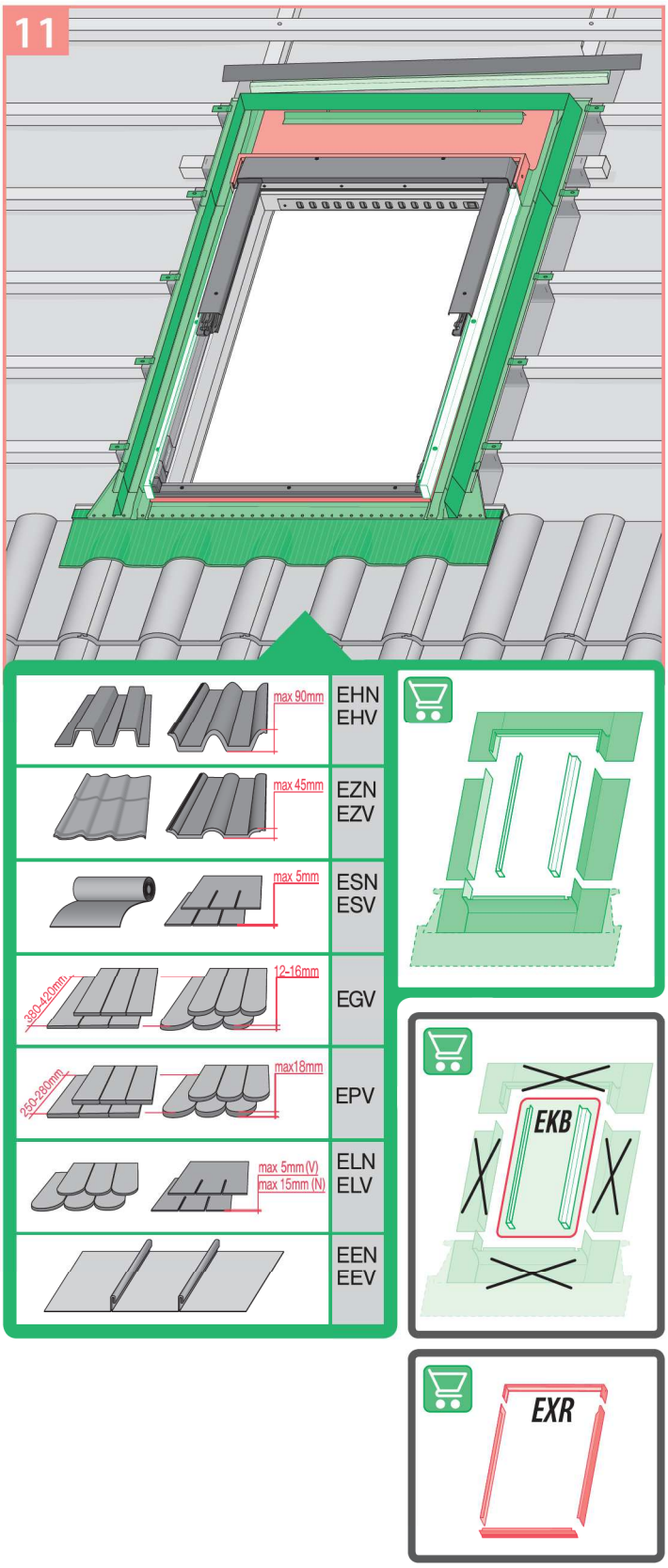
11
max 90mm
EHN
EHV
max 45mm
EZN
EZV
max 5mm
ESN
ESV
380-420mm
12-16mm
EGV
250-280mm
max18mm
EPV
max 5mm (V)
max 15mm (N)
ELN
ELV
EEN
EEV
EKB
EXR

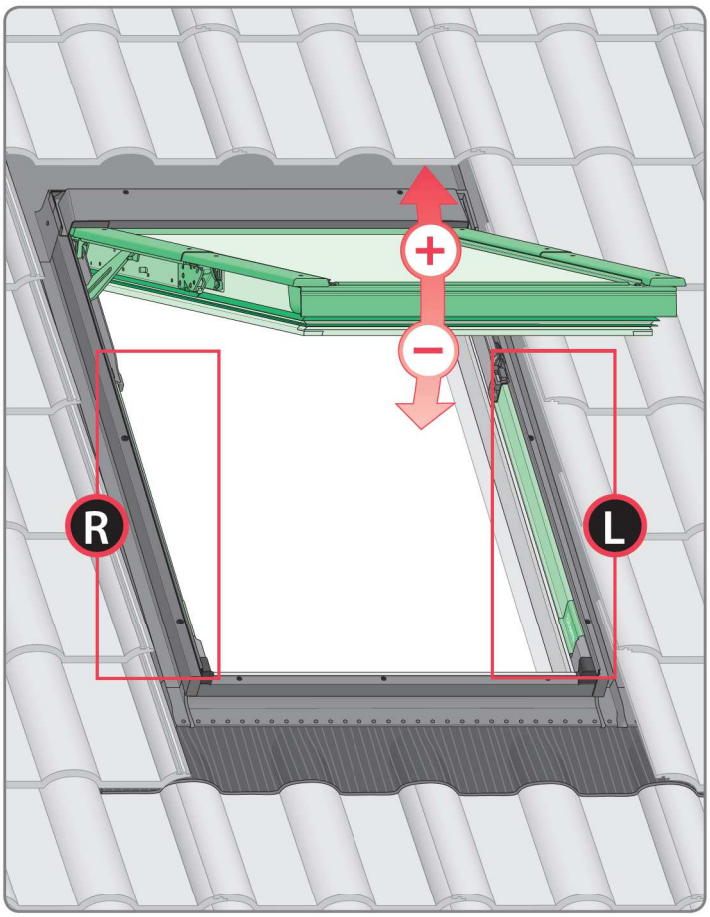
+
−
R
L

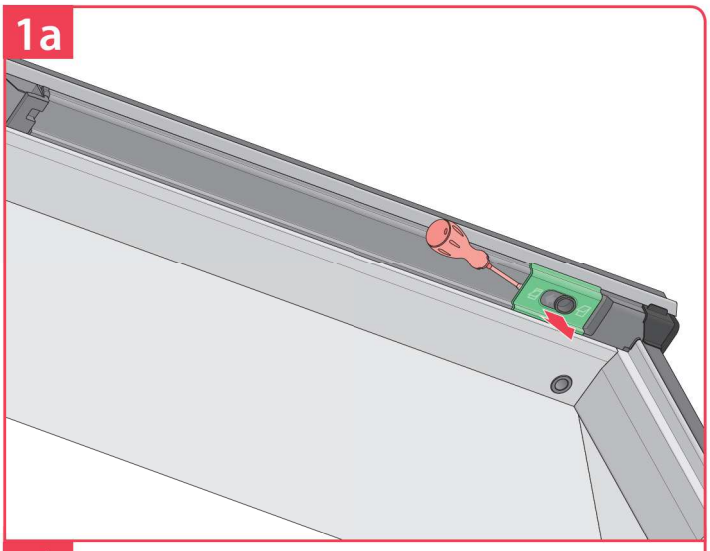
1a

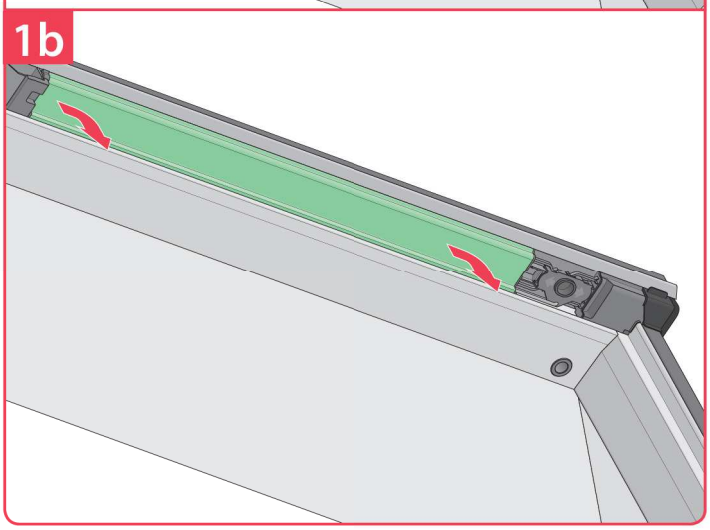
1b

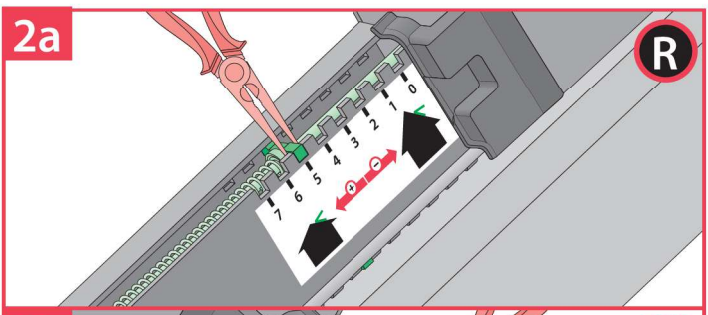
2a
R
0 1 2 3 4 5 6 7
7 6 5 4 3 2 1 0

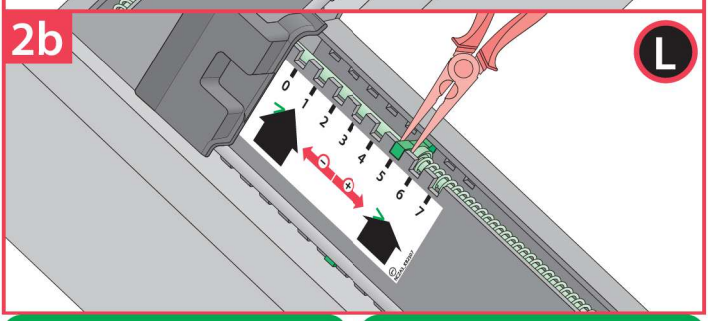
2b
L
0 1 2 3 4 5 6 7
7 6 5 4 3 2 1 0

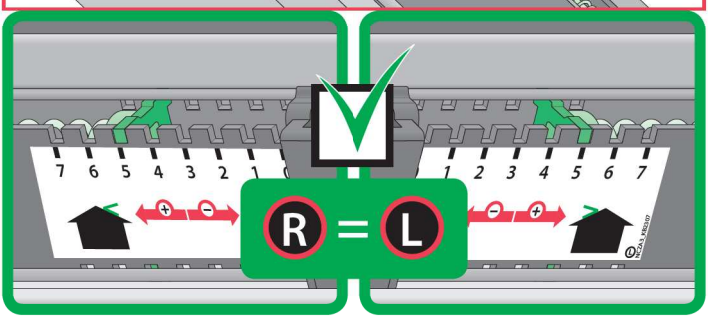
7 6 5 4 3 2 1 0
1 2 3 4 5 6 7
R = L

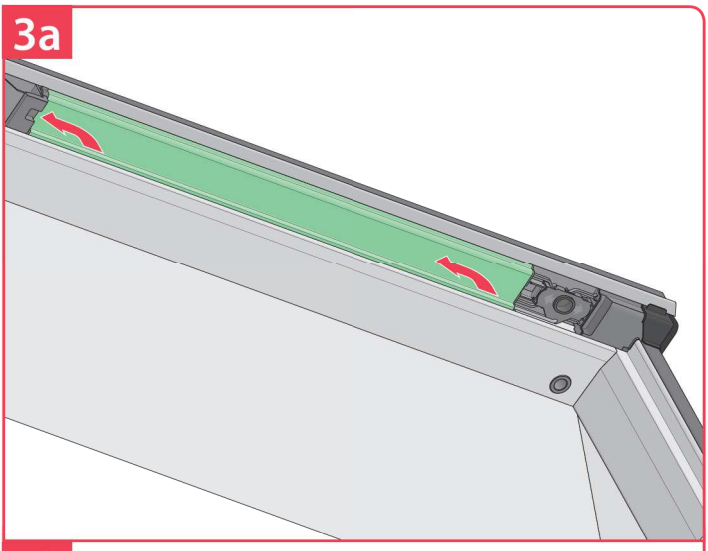
3a

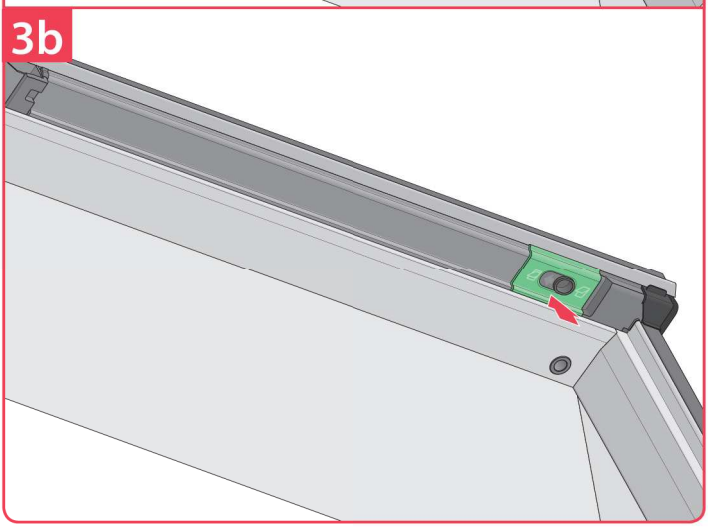
3b

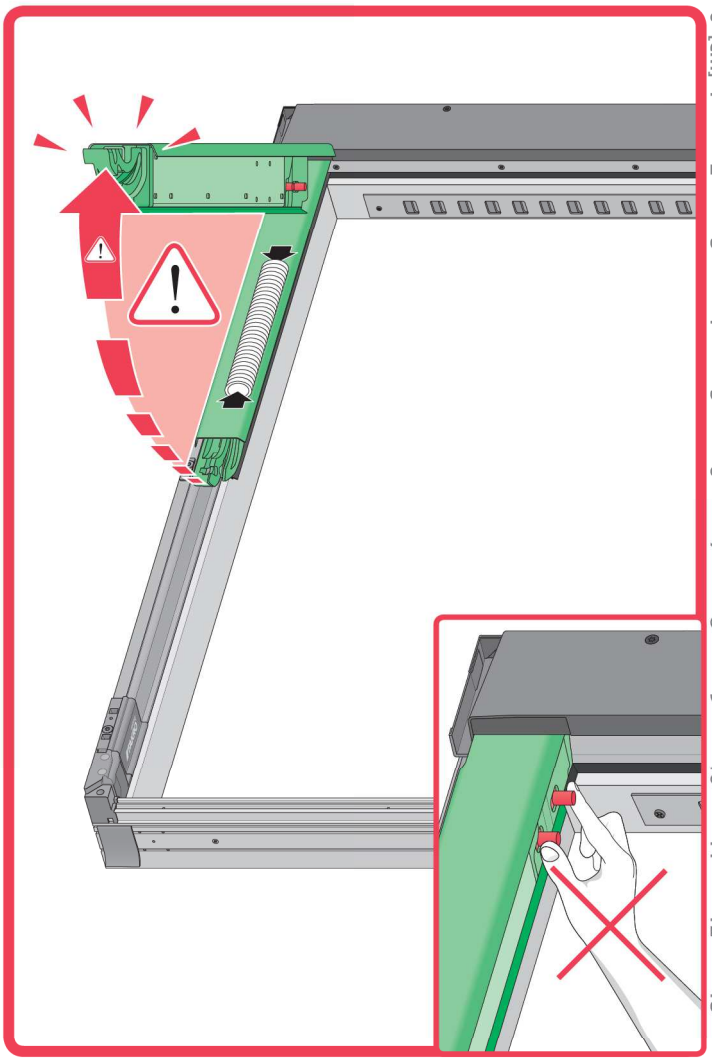

BG	Производител и Продавач не носят отговорност за неспазване на съответните закони, строителни норми и изисквания за безопасност от потребителя на продукта, архитекта, монтажника или собственика на сграда.	IT	Il Produttore e il Rivenditore non potranno essere ritenuti responsabili per il mancato rispetto, da parte dell'utente del prodotto, del progettista, dell'installatore o del proprietario dell'edificio, delle leggi vigenti, nonchè dei regolamenti edilizi e di quelli relativi alla sicurezza.
CZ	Výrobce ani prodejce nenesou žádnou odpovědnost za nedodržení příslušných platných zákonů, stavebních předpisů a bezpečnostních požadavků uživatelem výrobku, architektem, montážníkem nebo vlastníkem budovy.	NL	De fabrikant en verkoper zijn niet aansprakelijk voor gevolgen bij het niet opvolgen van toepasselijke wetten, bouwbesluiten en veiligheidsvoorschriften door de gebruiker van het product, de architect, de installateur of de eigenaar van het gebouw.
DE	Hersteller und Verkäufer übernehmen keine Haftung für Nichtbeachtung entsprechender Rechts- und Bauvorschriften sowie Sicherheitsanforderungen seitens Produktbenutzers, Architekten, Monteurs oder Gebäudebesitzers.	PL	Producent i Sprzedawca nie ponosi żadnej odpowiedzialności za nieprzestrzeganie stosownych przepisów prawa, przepisów budowlanych i wymogów bezpieczeństwa przez użytkownika produktu, architekta, montażystę lub właściciela budynku.
ES	El fabricante y el vendedor no tienen ninguna responsabilidad por el incumplimiento de la ley vigente, normas de construcción y exigencias de seguridad por parte del usuario del producto, arquitecto, instalador o el propietario del edificio.	PT	O fabricante e o vendedor não tem nenhuma responsabilidade pelo o não cumprimento da lei, códigos de construção e as exigências de segurança por parte do usuário do produto, arquiteto, instalador ou proprietário do edifício.
FR	Le fabricant et le revendeur ne prend aucune responsabilité de ne pas respecter les lois applicables, les règlements sur les bâtiments et les exigences de sécurité par l'utilisateur du produit, l'architecte, l'installateur ou le propriétaire du bâtiment.	RO	Nici producătorul, nici distribuitorul nu îşi vor asuma niciun fel de răspundere pentru nerespectarea legilor în vigoare, a legilor din domeniul construcţiilor sau a măsurilor de siguranţă impuse utilizatorilor produsului, arhitecţilor, montatorilor sau proprietarilor clădirii.
GB	Manufacturer and Seller shall bear no liability for failure to comply with the applicable laws, building codes and safety requirements by the user of the product, architect, fitter or owner of the building.	RU	В случае несоблюдения архитектором, монтажником или владельцем здания строительных правил и норм безопасности ответственность с производителя и продавца снимается.
HU	A Gyártó és a Forgalmazó nem vállal semmiféle felelősséget a vonatkozó törvényi, építőipari és biztonsági előírások termékfelhasználó, építész, beépítőmester vagy épülettulajdonos általi be nem tartásáért.	SK	Výrobca a predajca nenesú žiadnu zodpovednosť za nedodržanie príslušných ustanovení zákona, stavebných predpisov a bezpečnostných požiadaviek užívateľom výrobku, architektom, montérom alebo majiteľom objektu.