15°-90°

FAKRO

PTP-V Z-Wave
PTP-X Z-Wave

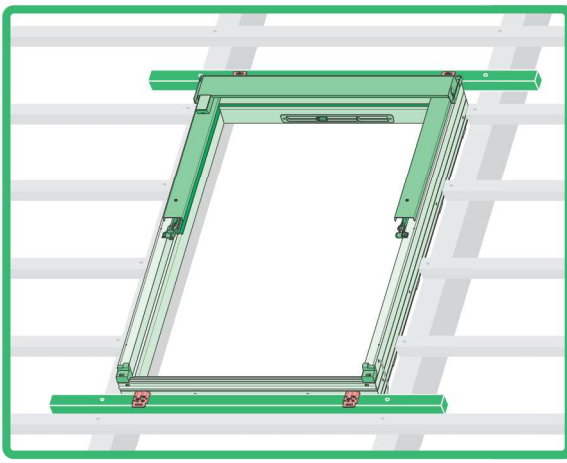

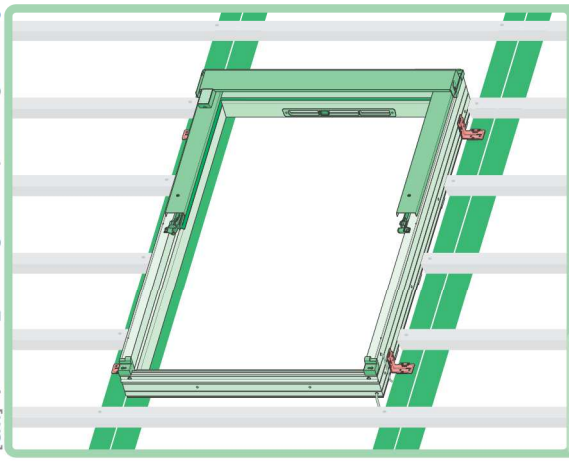

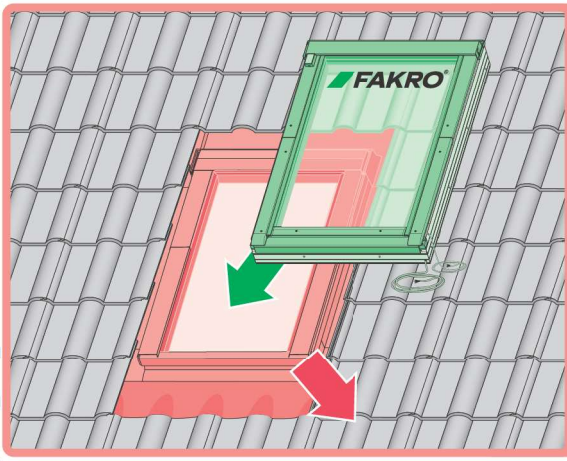

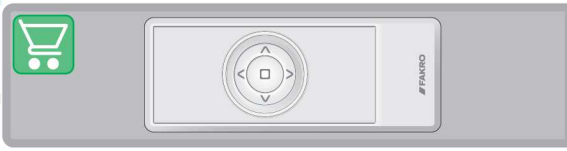

NC 1K2_PTP-V Z-Wave_25.11.06_FAKRO_IKB4232

T20

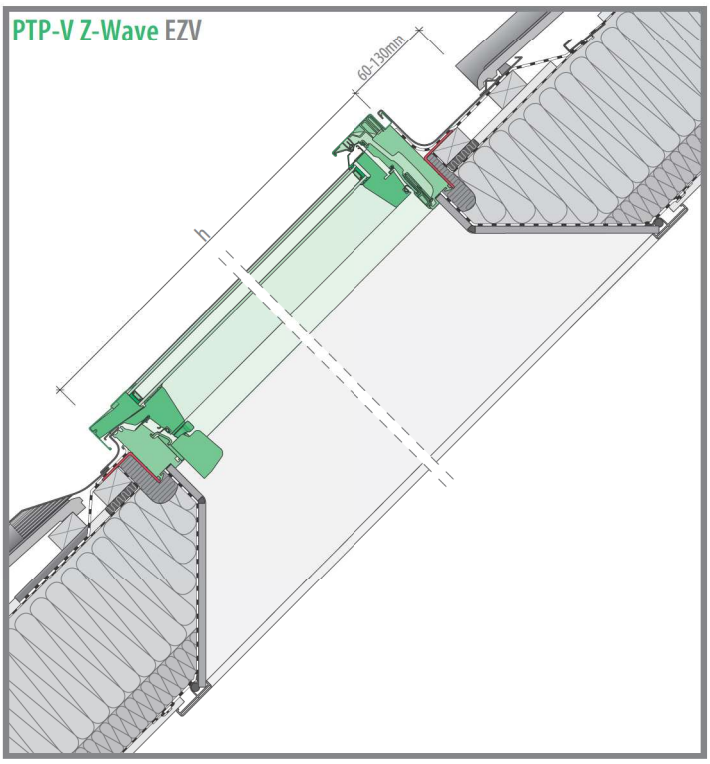
PTP-V Z-Wave EZV
60-130mm
h

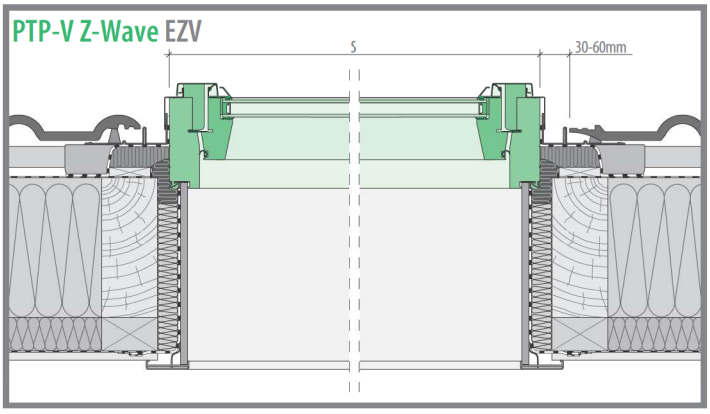
PTP-V Z-Wave EZV
s
30-60mm

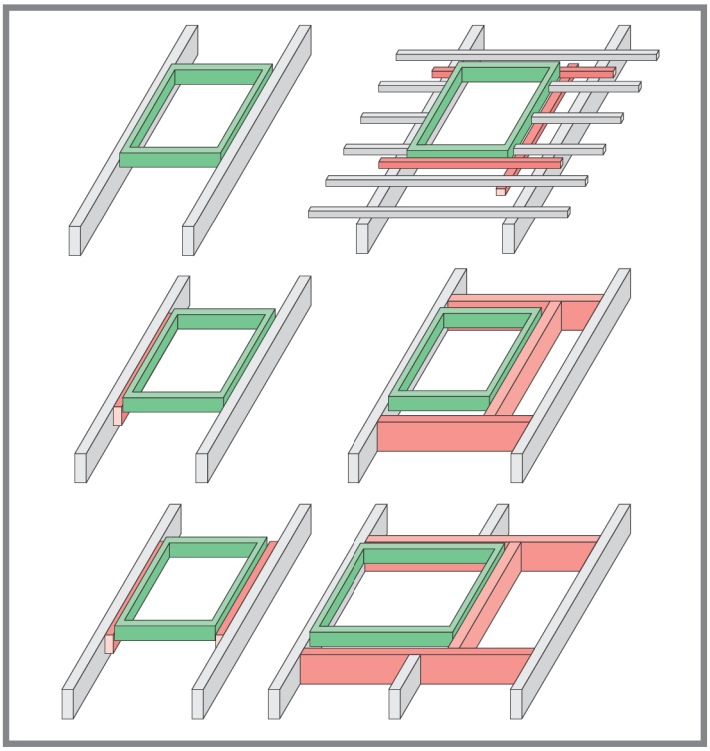

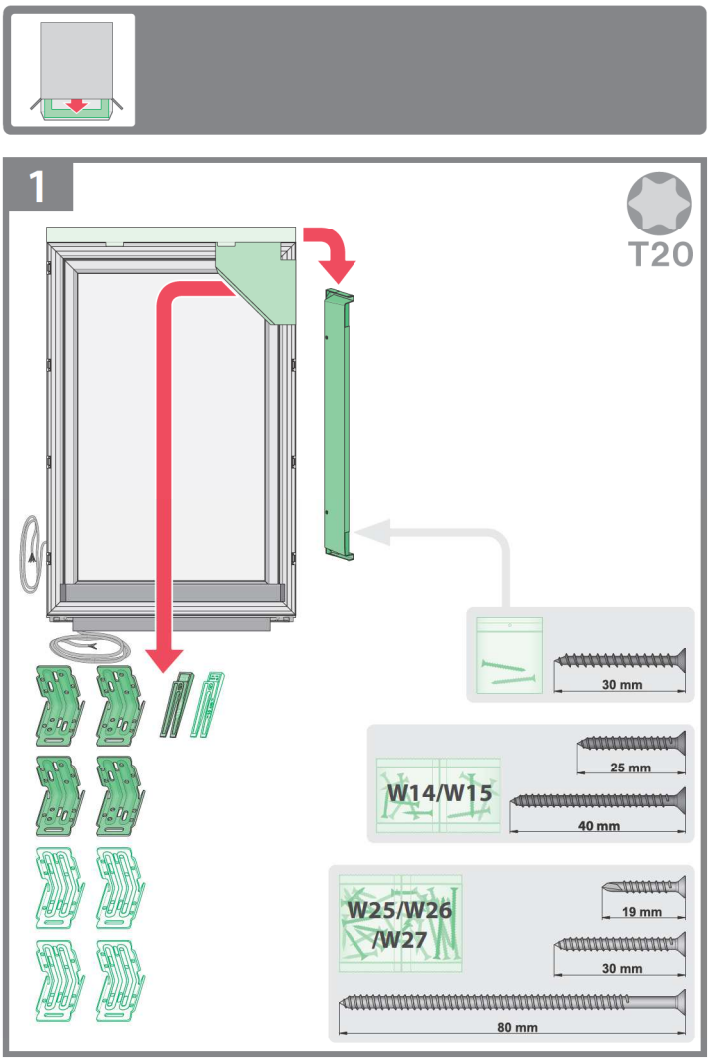
1
T20
30 mm
W14/W15
25 mm
40 mm
W25/W26
/W27
19 mm
30 mm
80 mm

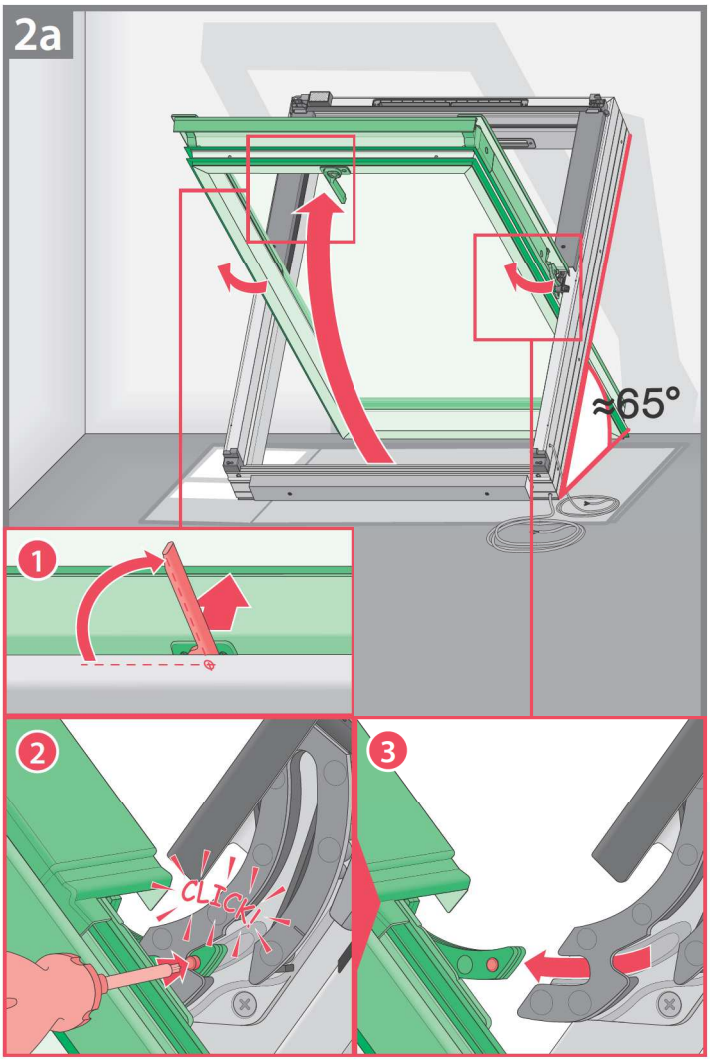
2a
≈65°
1
2
CLICK!
3

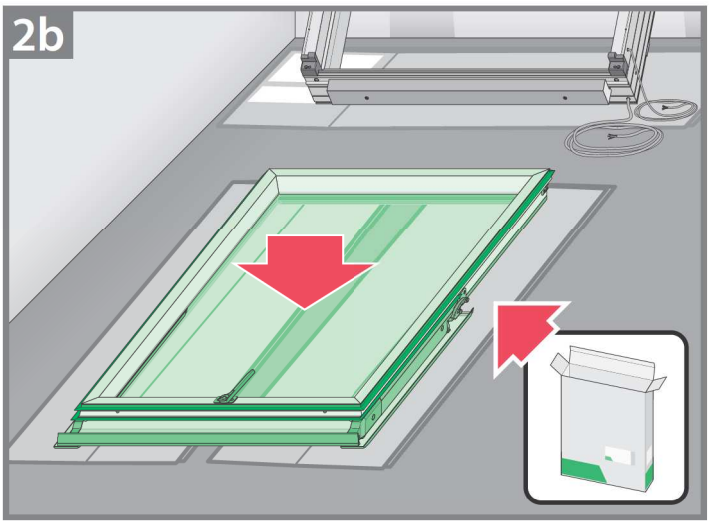
2b

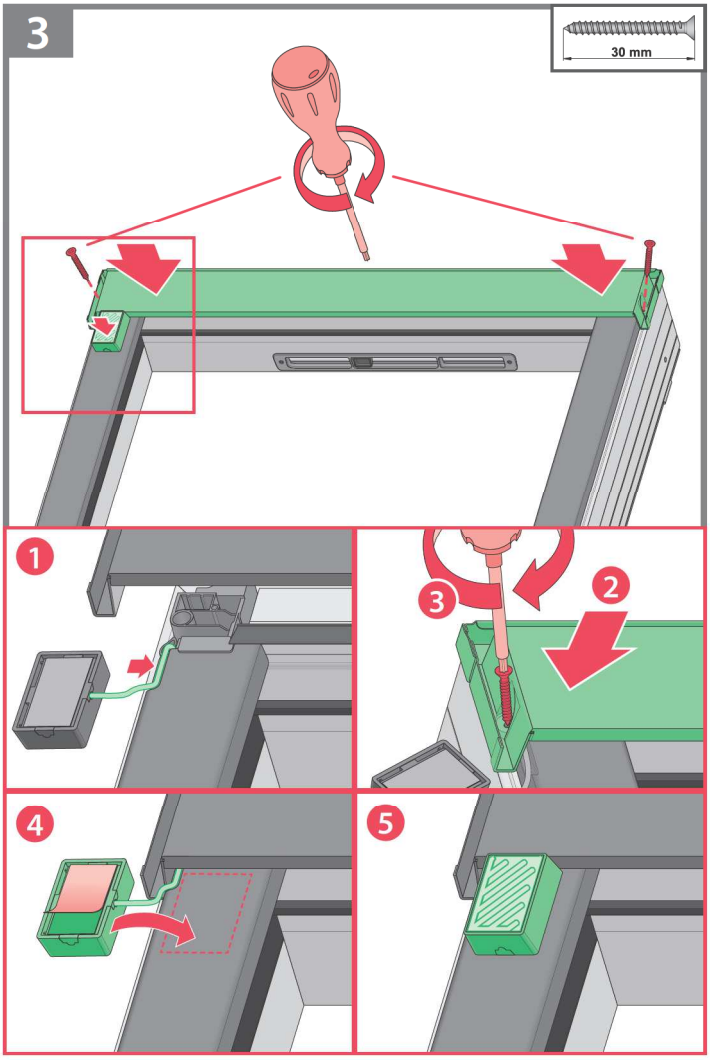
3
30 mm
1
2
3
4
5

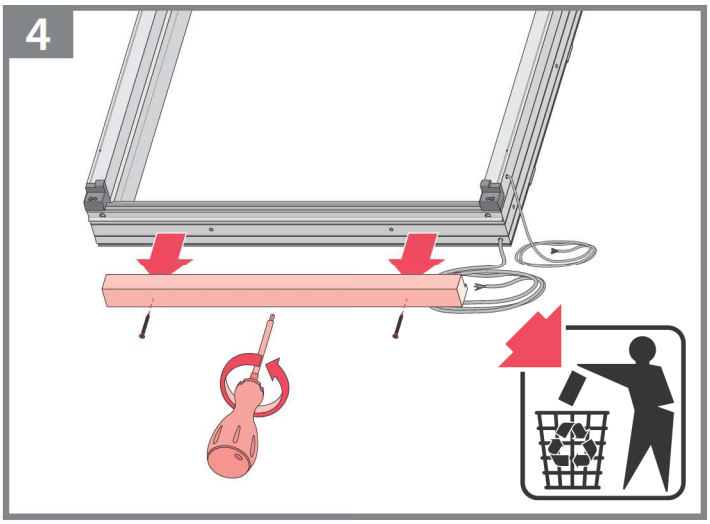
4

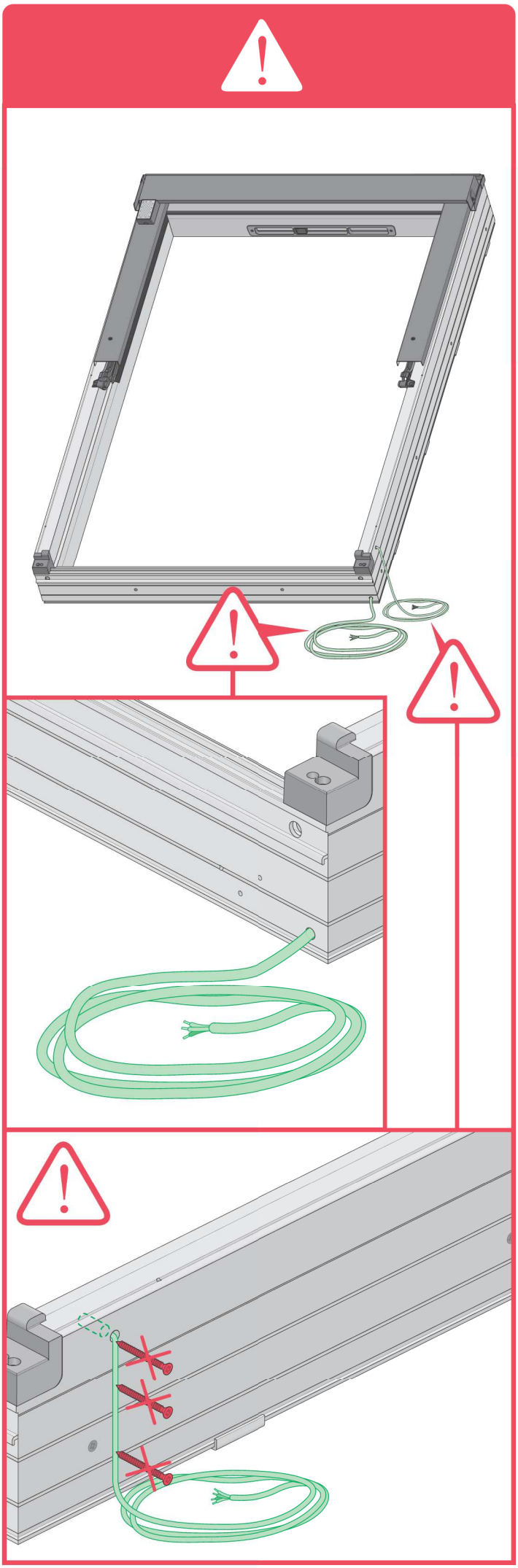

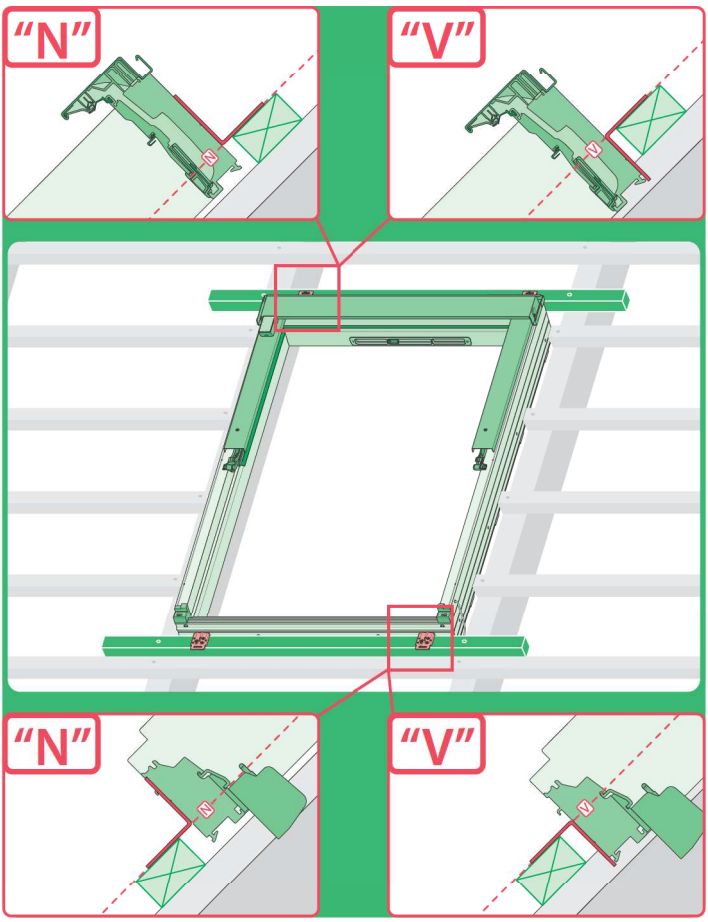

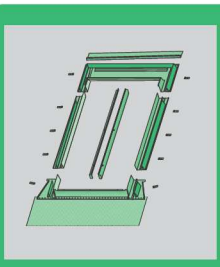	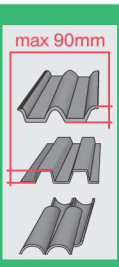	EHN	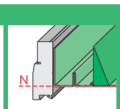	
		EHV	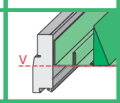	
		-	-	-
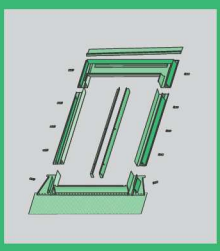	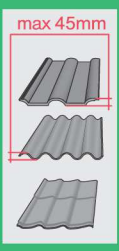	EZN	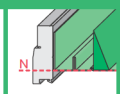	
		EZV	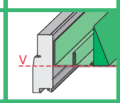	
		-	-	-
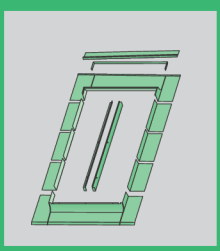	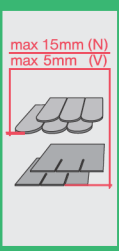	ELN	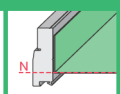	
		ELV	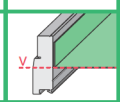	
		-	-	-
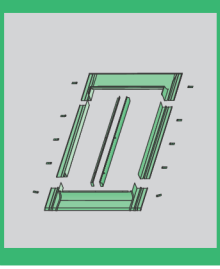	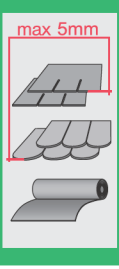	ESN	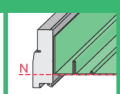	
		ESV	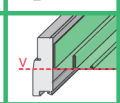	
		-	-	-

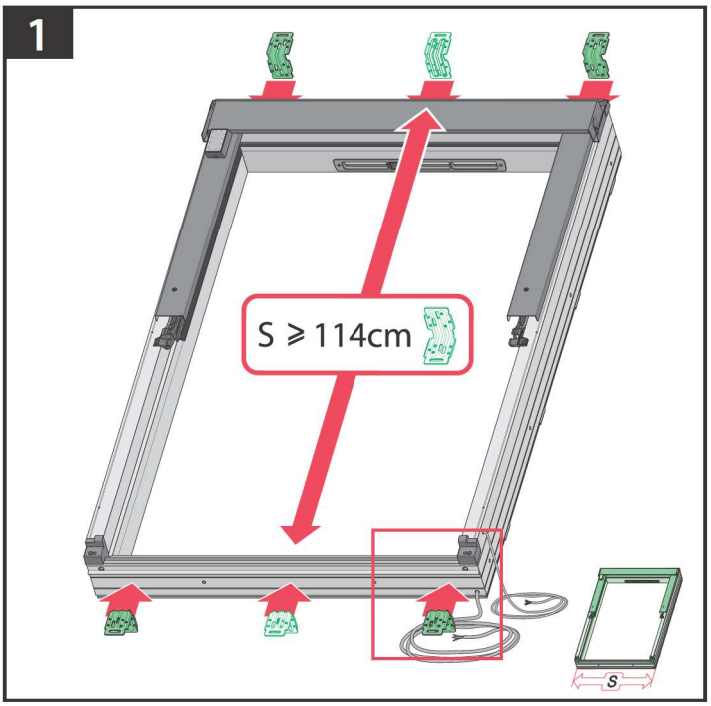
1
S ⩾ 114cm
S

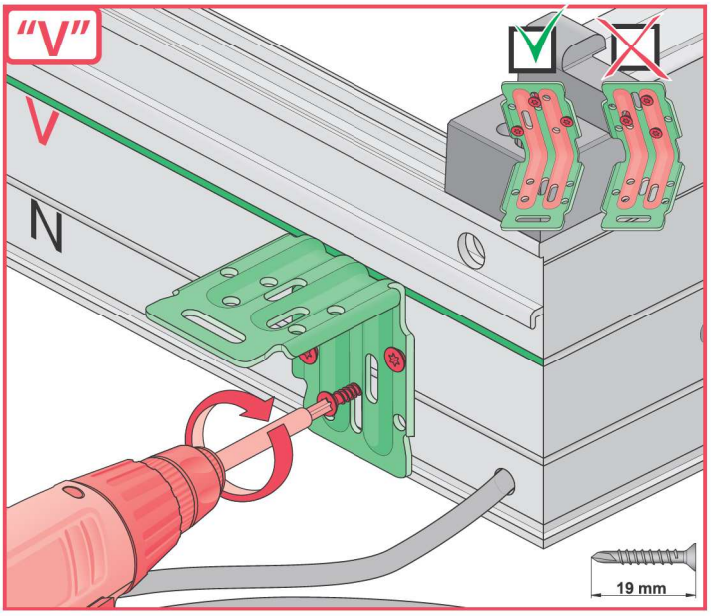
"V"
V
N
19 mm

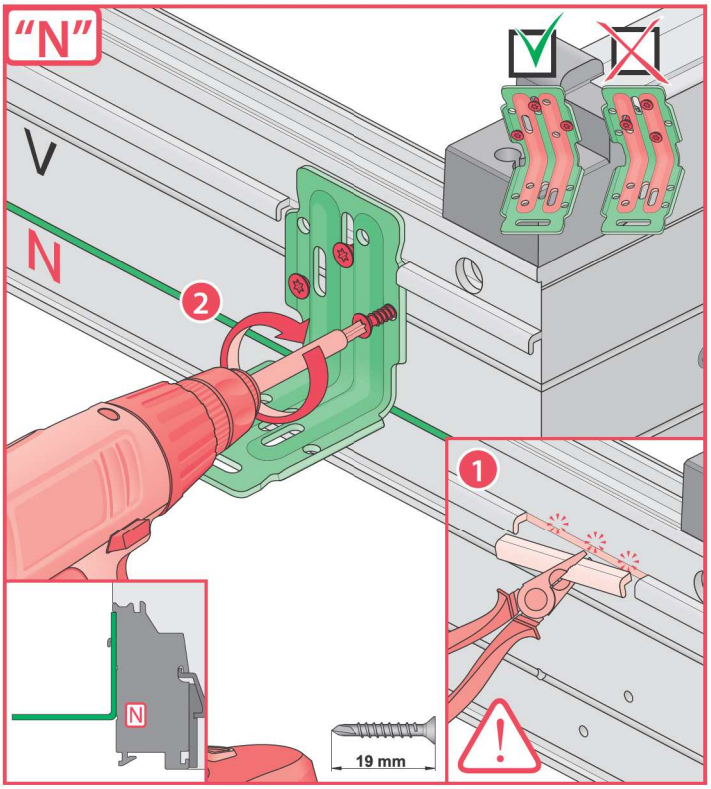
"N"
V
N
2
1
N
19 mm

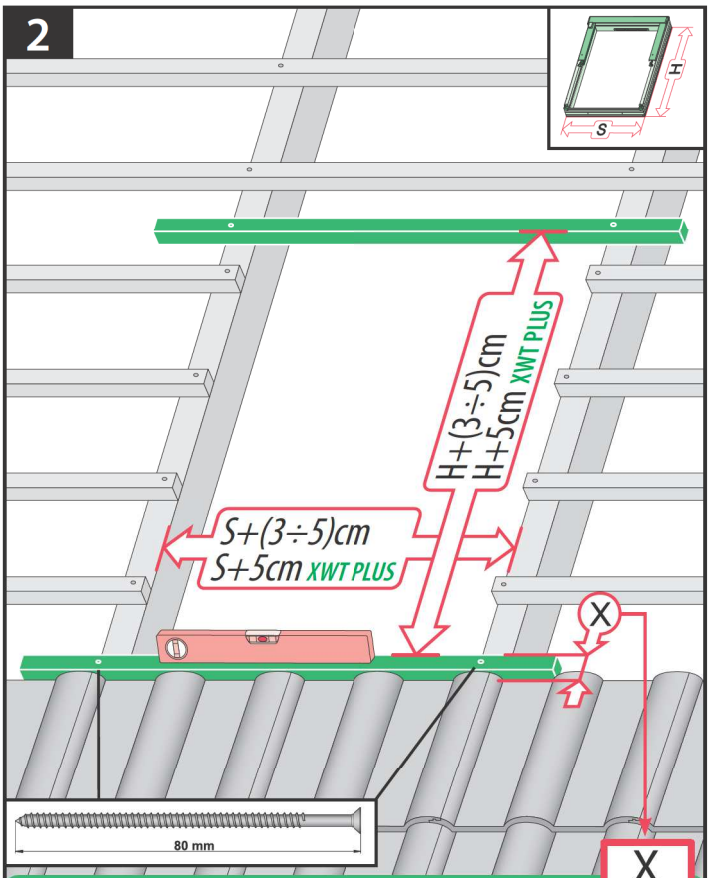

		X
max 90mm	EHN EHV	7-10cm 7-10cm
max 45mm	EZN EZV	6-8cm 6-8cm
380-420mm 12-16mm	EGV	6cm
380-420mm 12-16mm	EPV	6cm
max 5mm (V) max 15mm (N)	ELN ELV	0-2cm 0-2cm
	EEN EEV	0-2cm 0-2cm

ELN, ELV

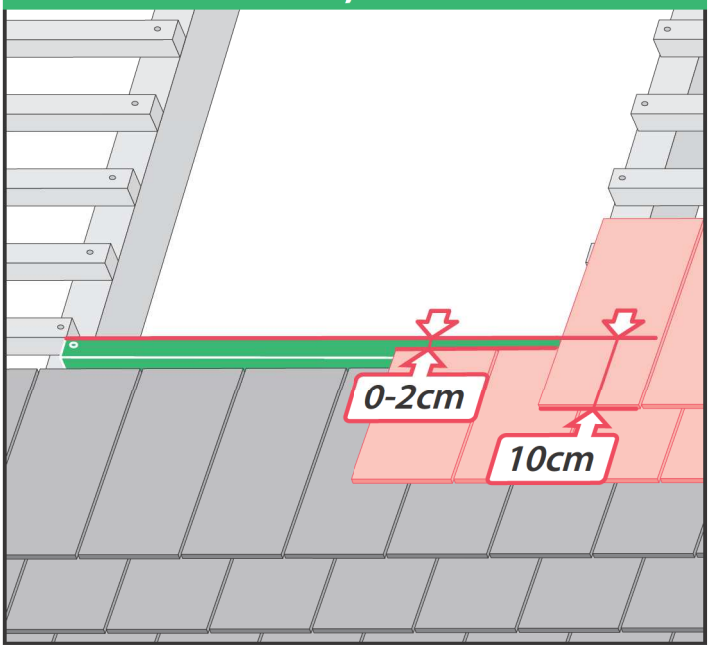

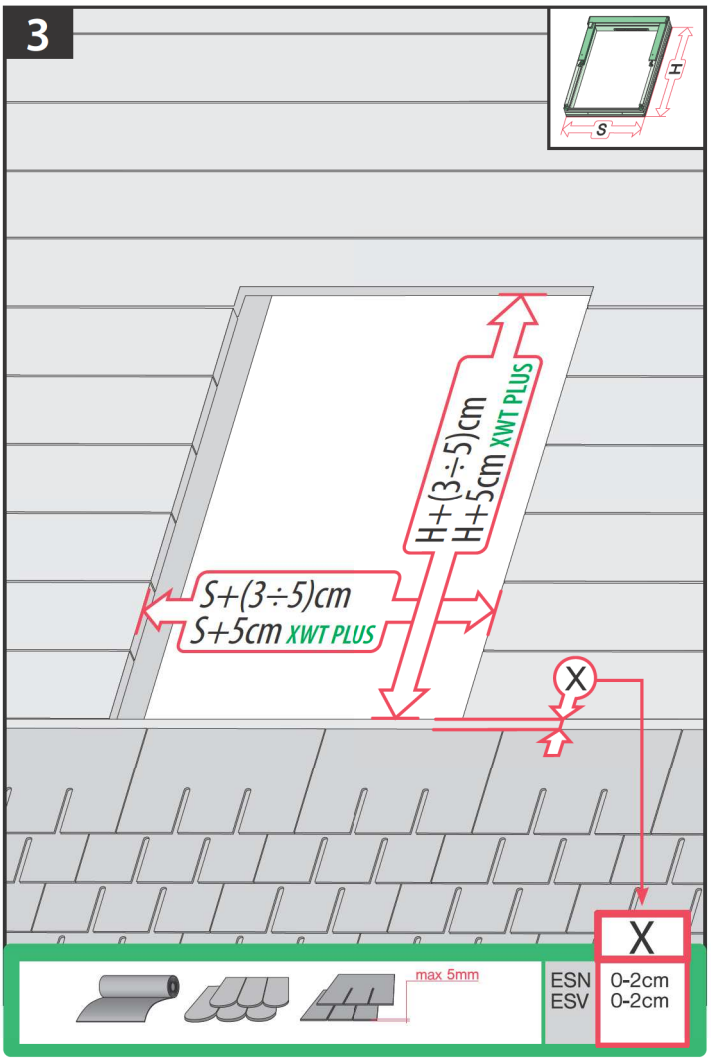
3
H
S
H+(3÷5)cm
H+5cm XWT PLUS
S+(3÷5)cm
S+5cm XWT PLUS
X
max 5mm
X
ESN 0-2cm
ESV 0-2cm

ESN, ESV

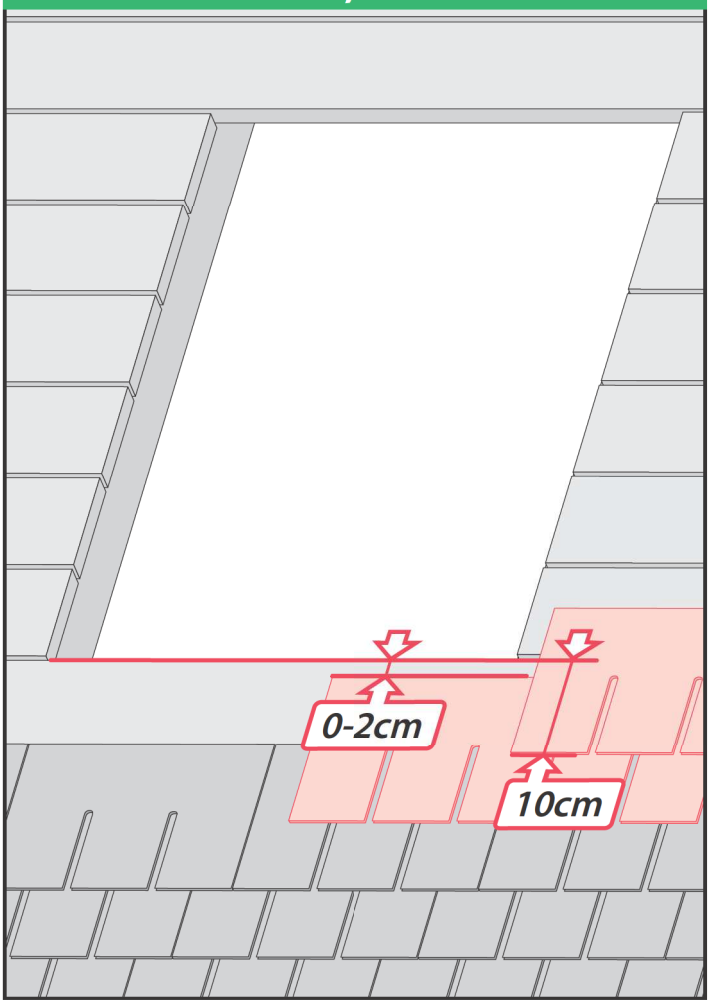
0-2cm
10cm

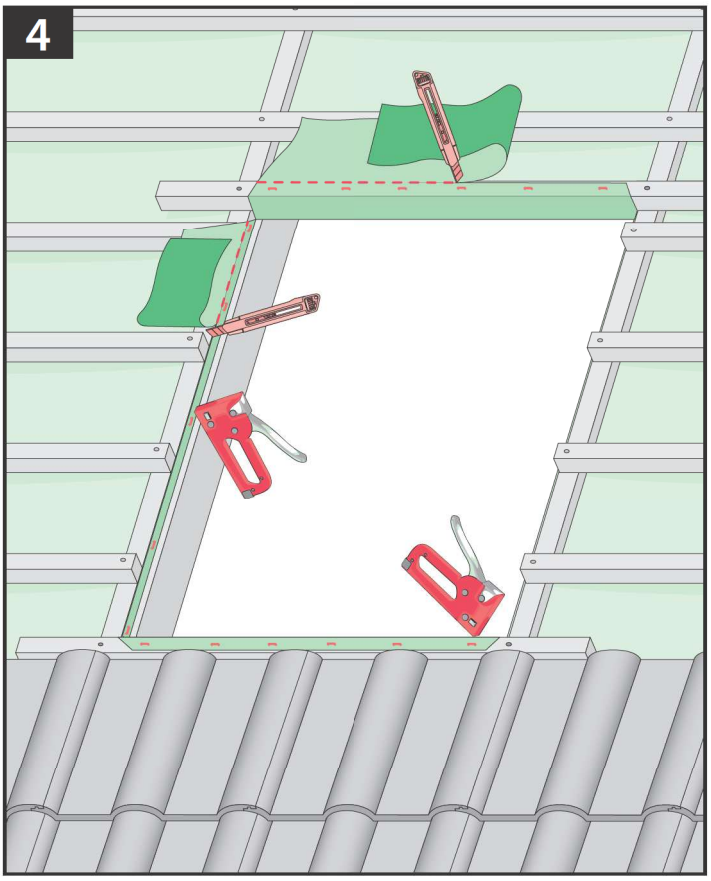
4

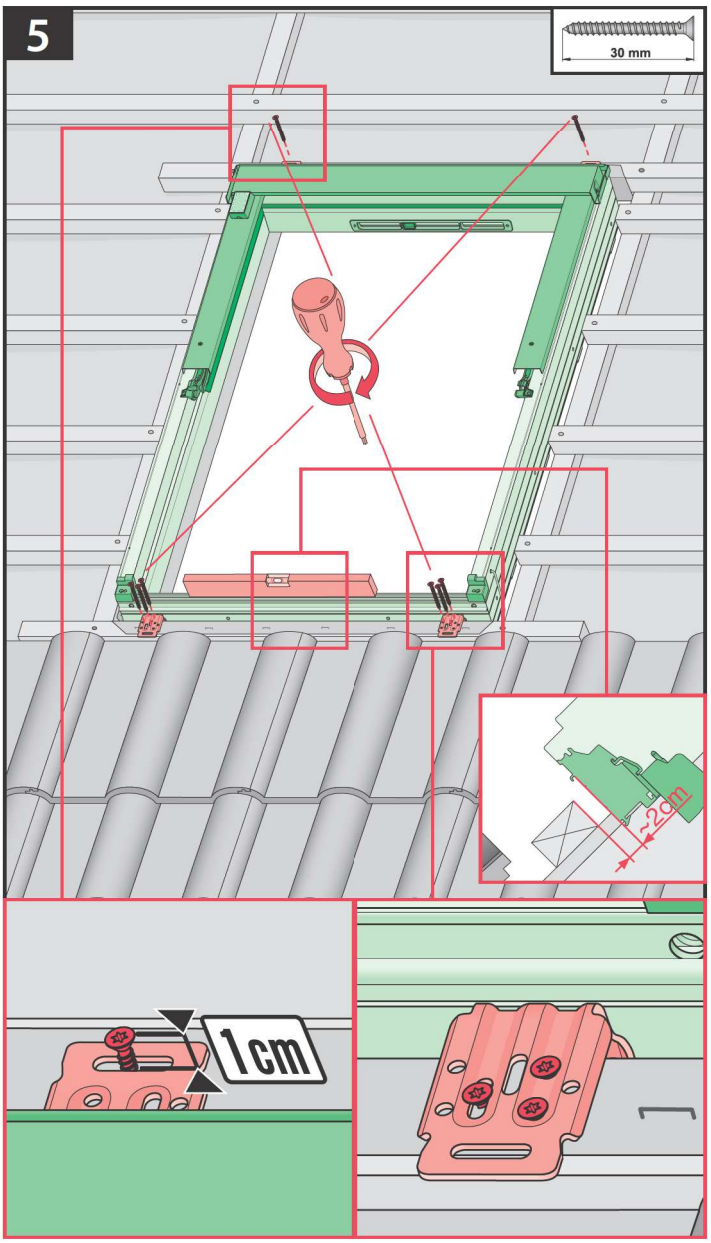
5
30 mm
~2cm
1cm

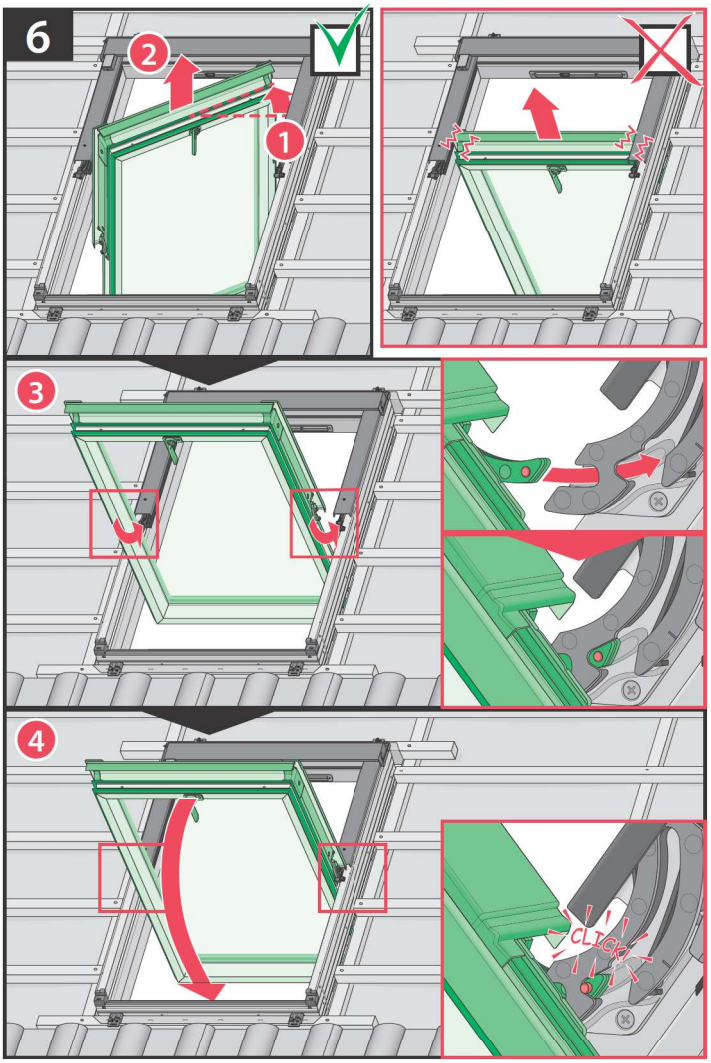
6
2
1
3
4
CLICK

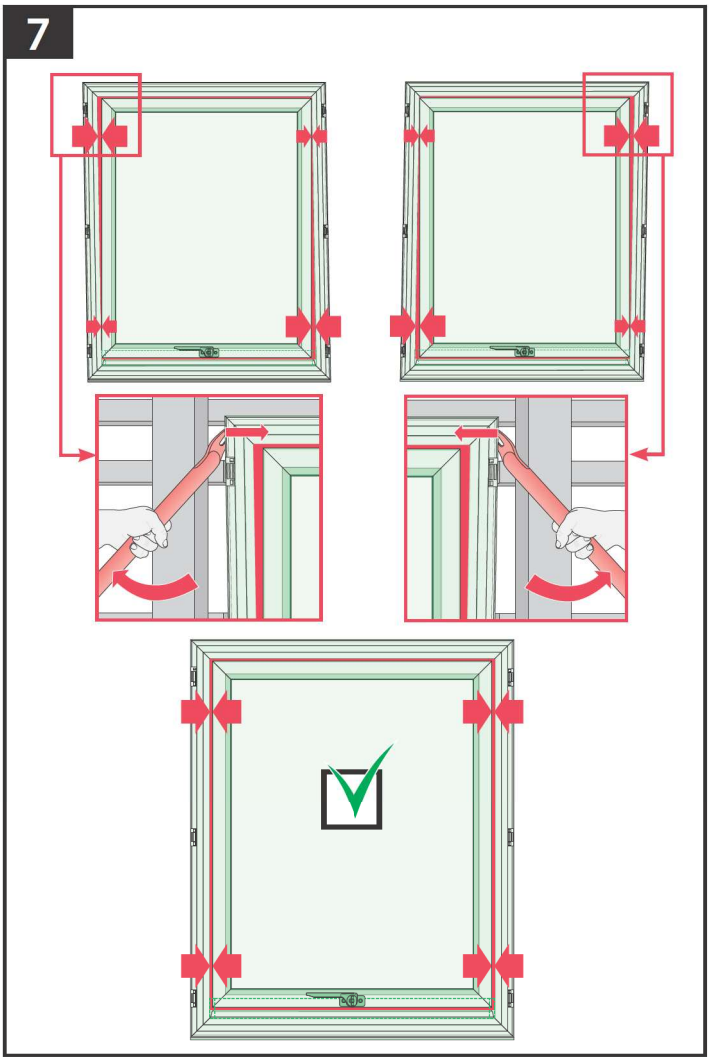
7

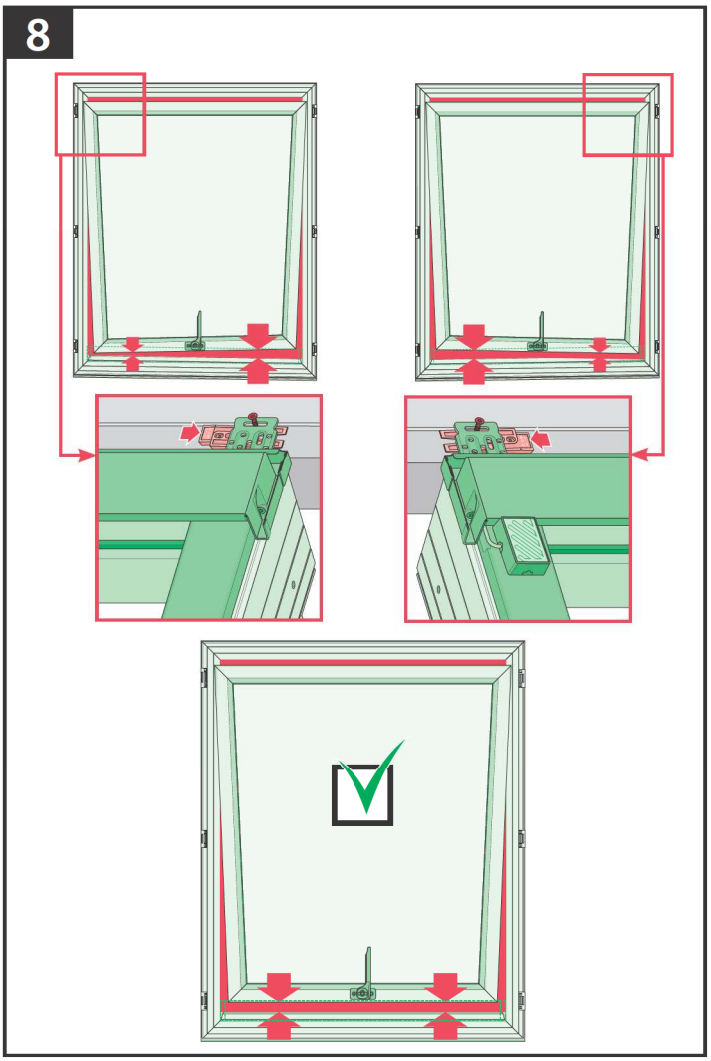
8

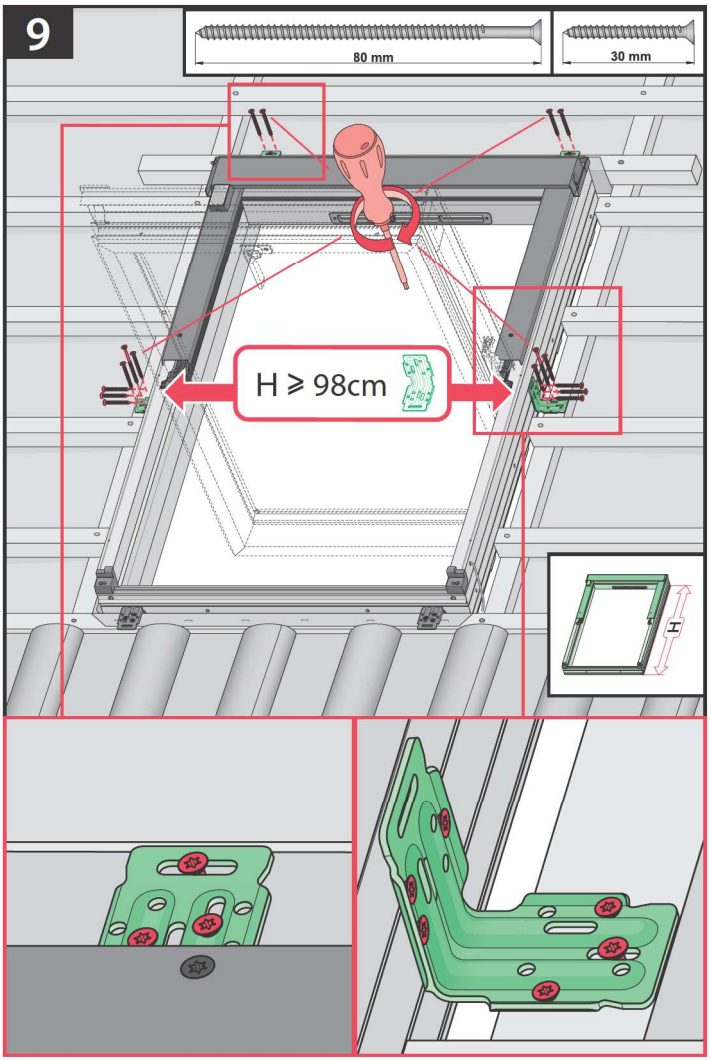
9
80 mm
30 mm
H ⩾ 98cm
H

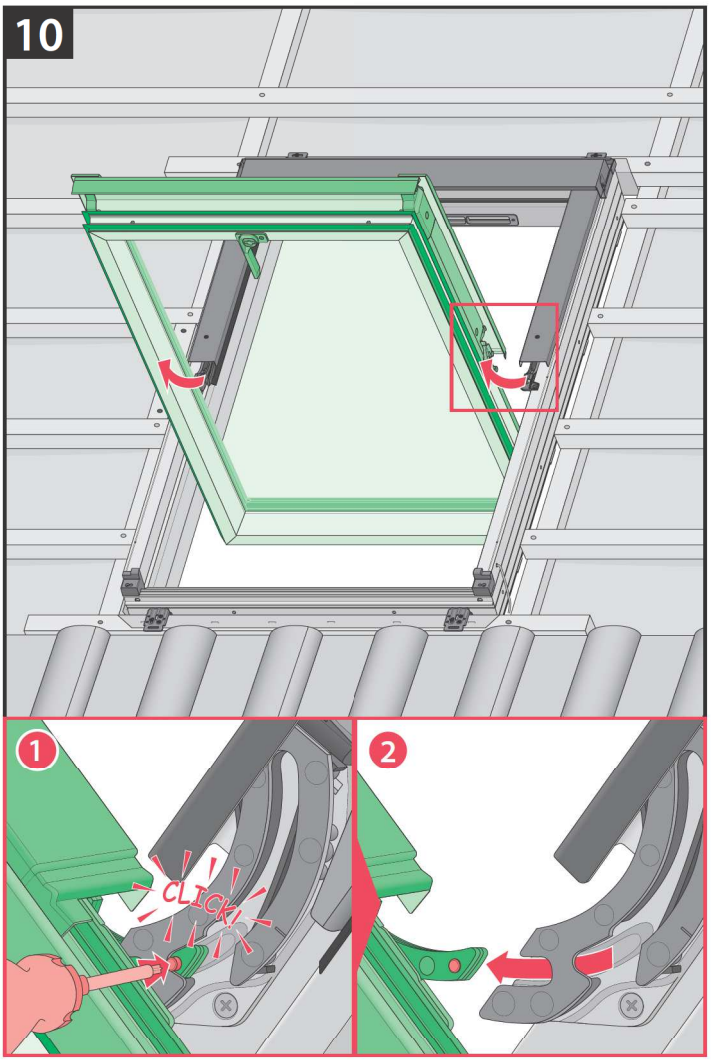
10
1
CLICK
2

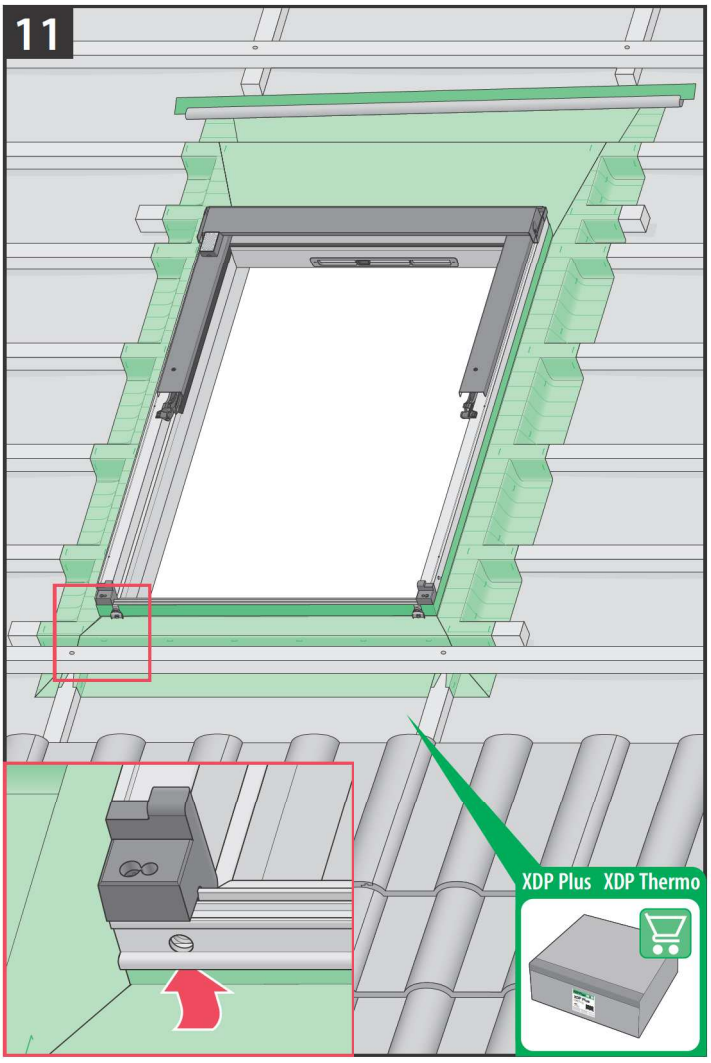
11
XDP Plus XDP Thermo

11*

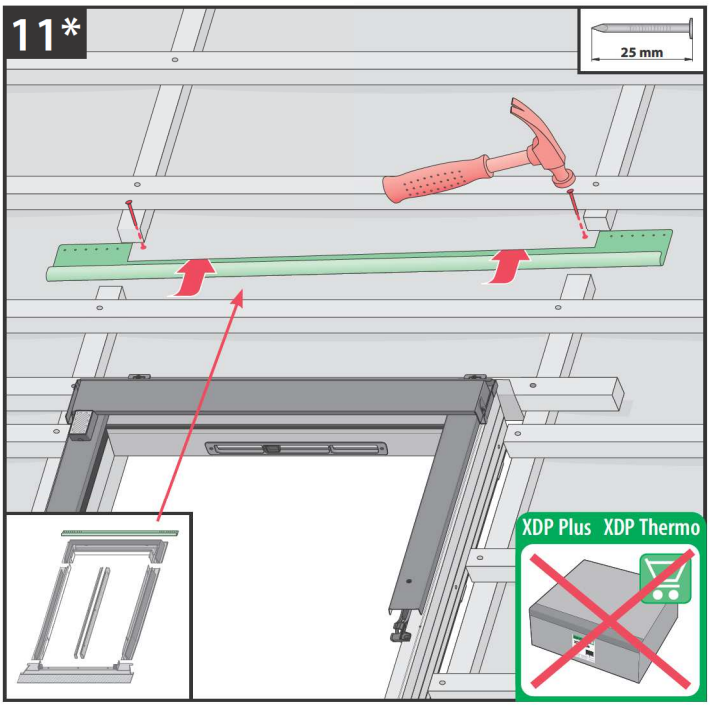
25 mm
XDP Plus
XDP Thermo

12

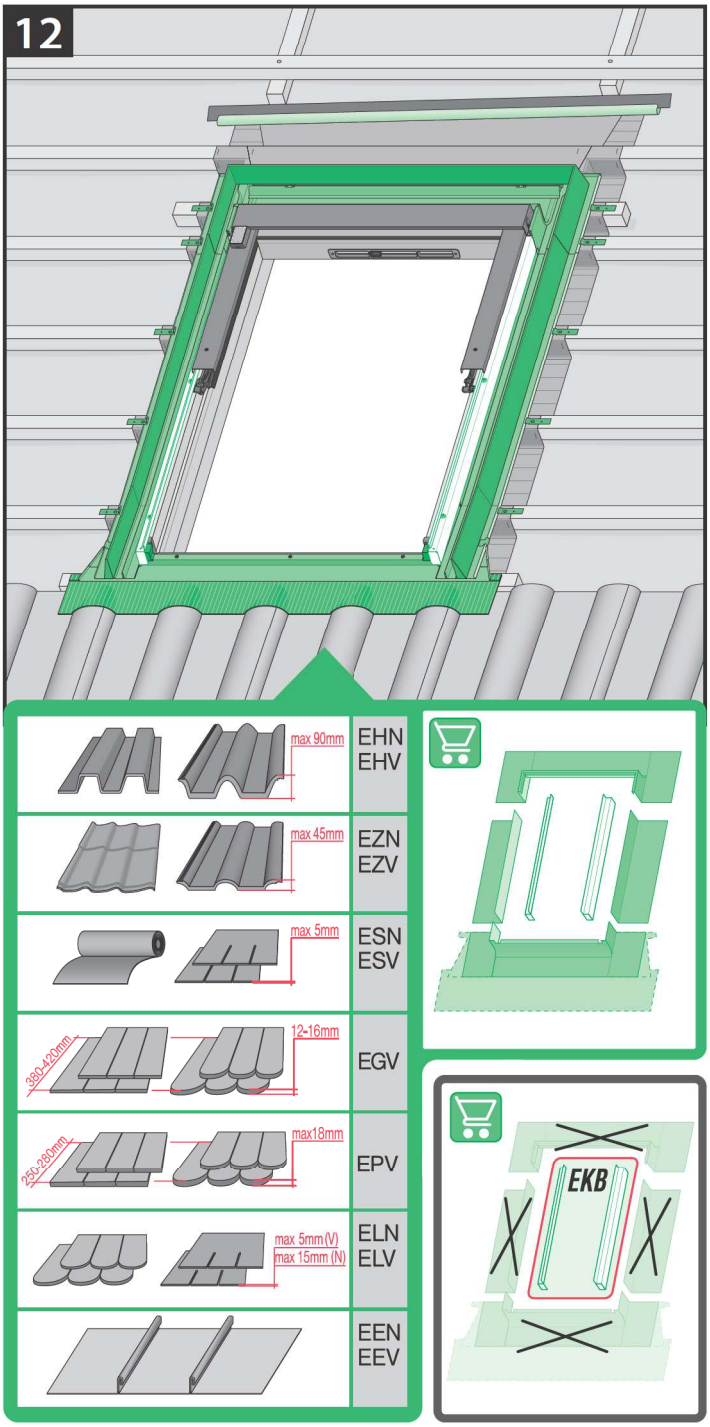
max 90mm
EHN
EHV
max 45mm
EZN
EZV
max 5mm
ESN
ESV
380-420mm
12-16mm
EGV
295-280mm
max18mm
EPV
max 5mm (V)
max 15mm (N)
ELN
ELV
EEN
EEV
EKB

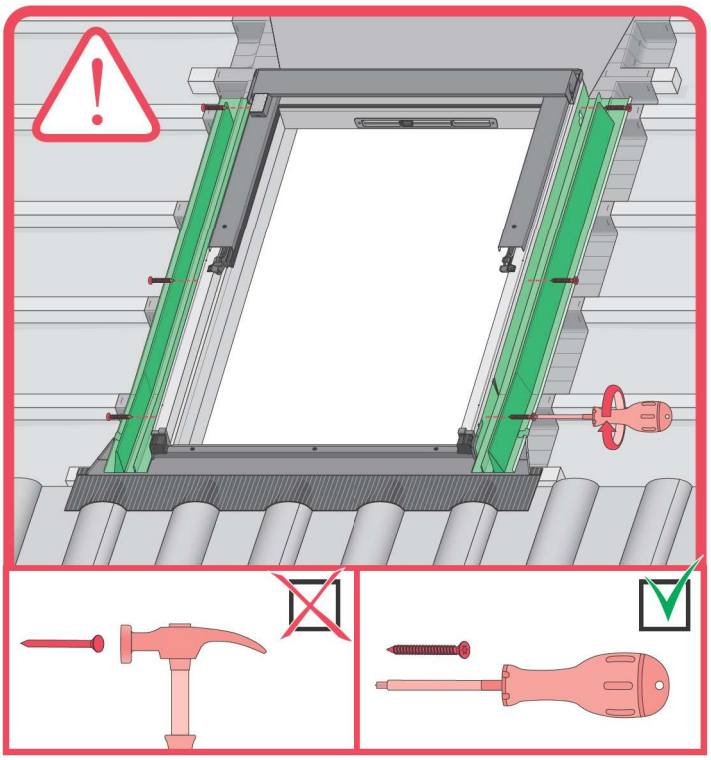

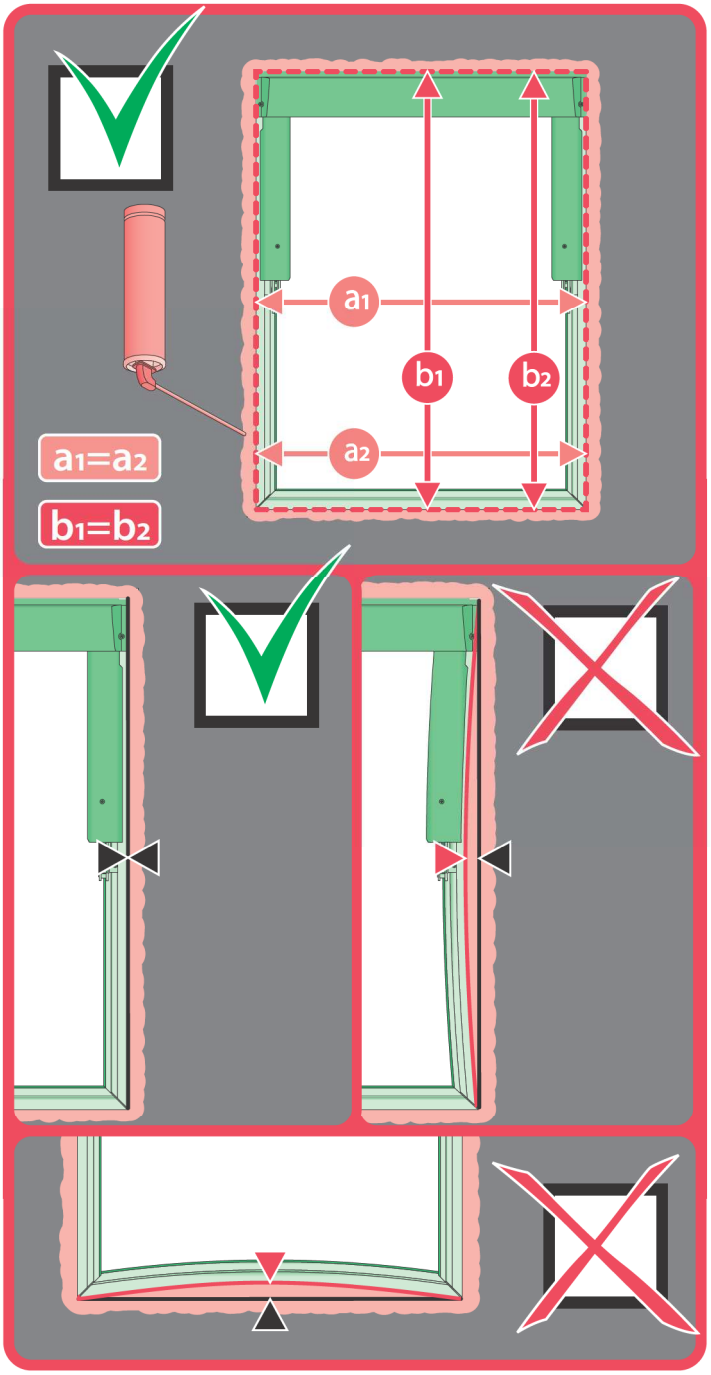
a1
b1
b2
a2
a1=a2
b1=b2

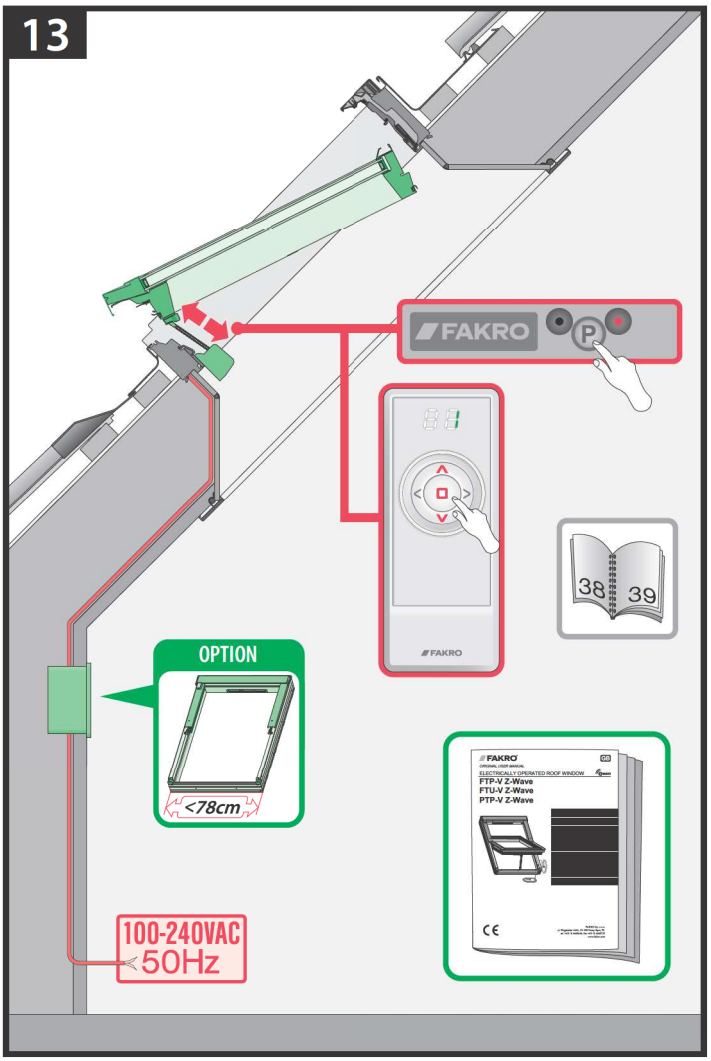
13
FAKRO
P
FAKRO
38
39
OPTION
<78cm
FAKRO
FTP-V Z-Wave
FTU-V Z-Wave
PTP-V Z-Wave
100-240VAC
50Hz

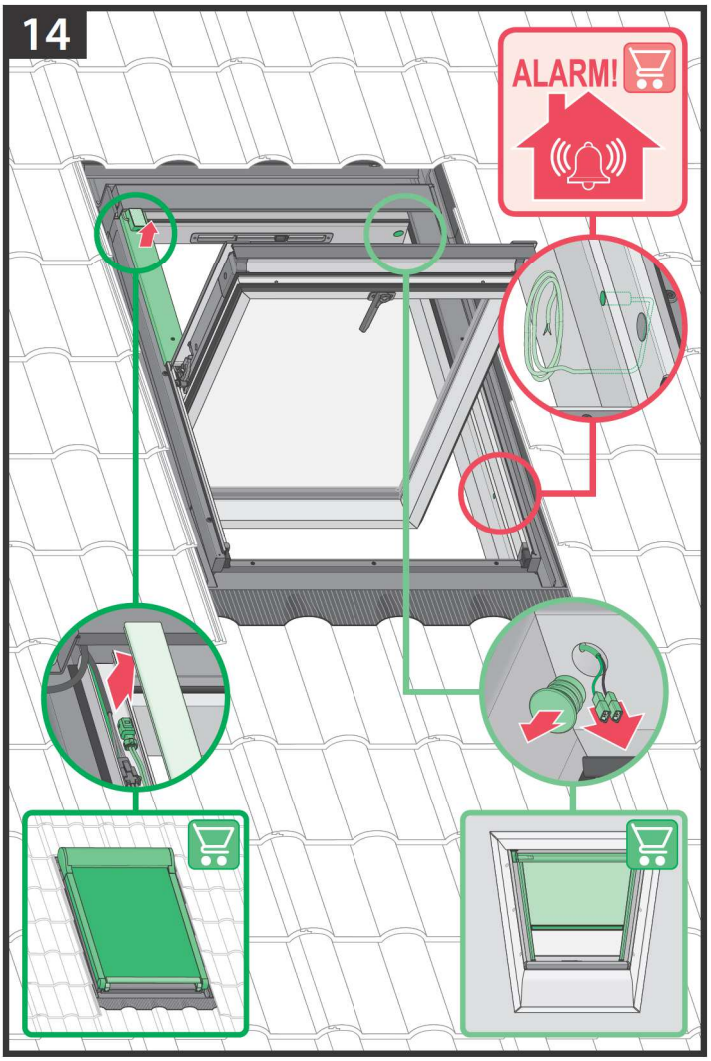
14
ALARM!

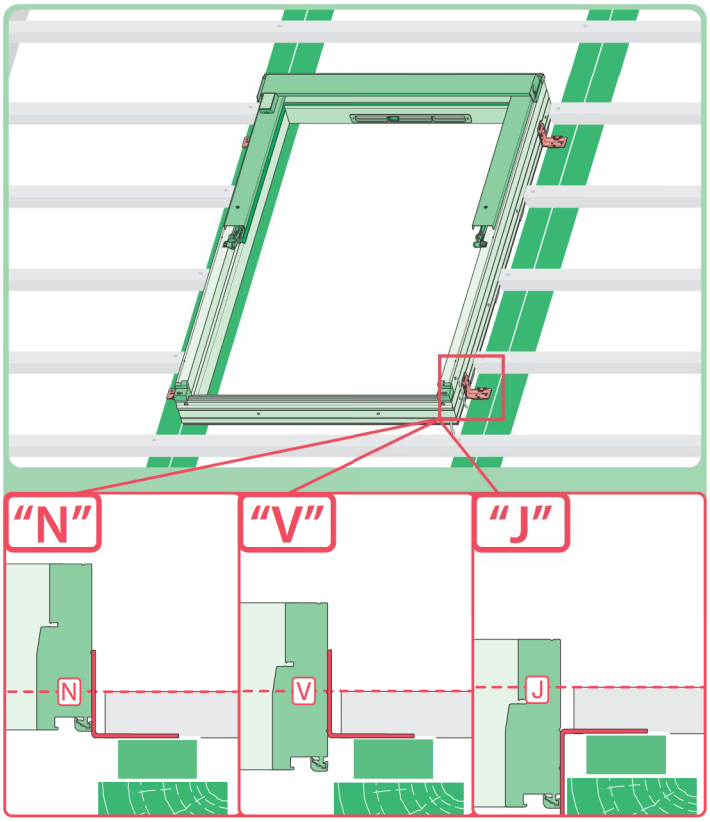

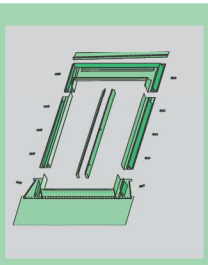	max 90mm 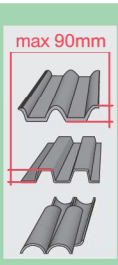	EHN	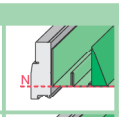	15°-90°
		EHV	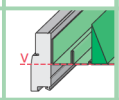	15°-90°
		-	-	-
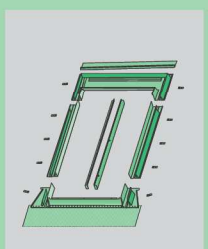	max 45mm 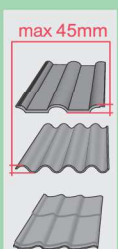	EZN	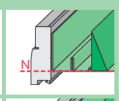	15°-90°
		EZV	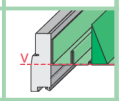	15°-90°
		EZJ	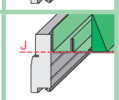	20°-90°
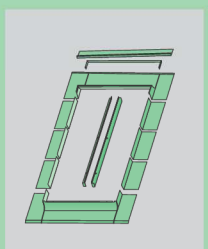	max 15mm (N) max 5mm (V) max 5mm (J) 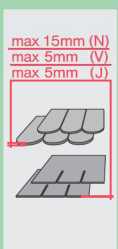	ELN	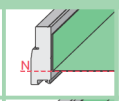	15°-90°
		ELV	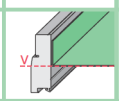	15°-90°
		ELJ	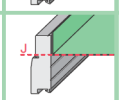	20°-90°
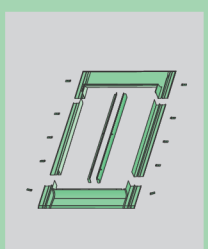	max 5mm 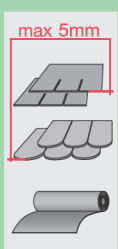	ESN	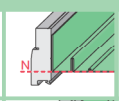	15°-90°
		ESV	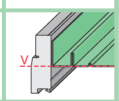	15°-90°
		ESJ	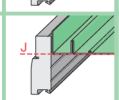	20°-90°

1

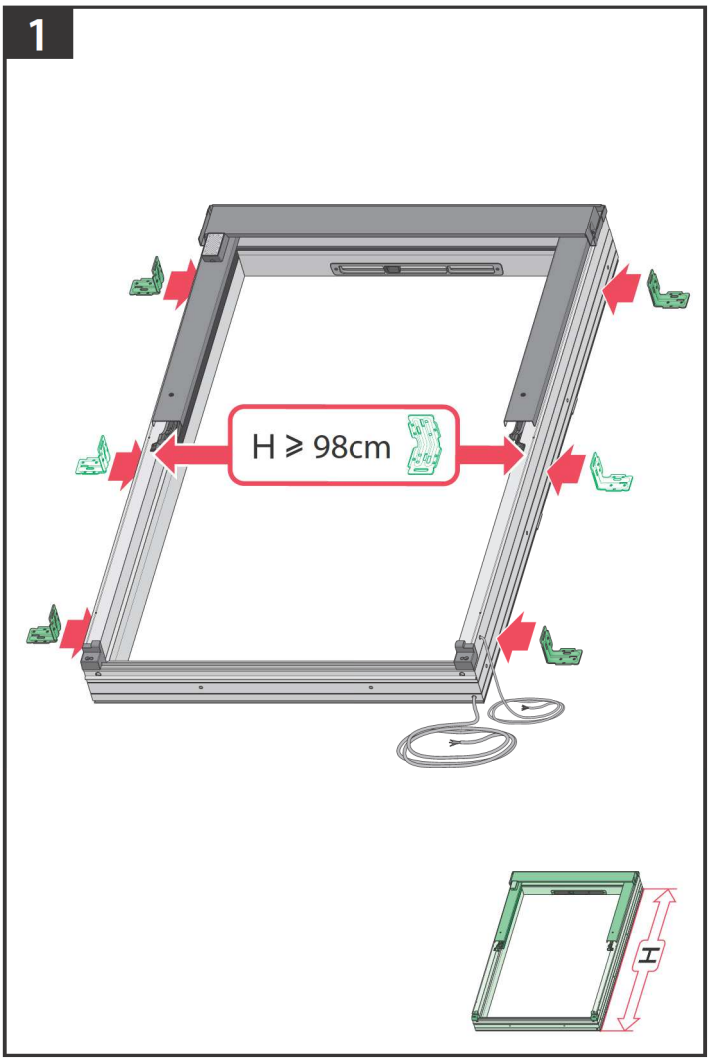

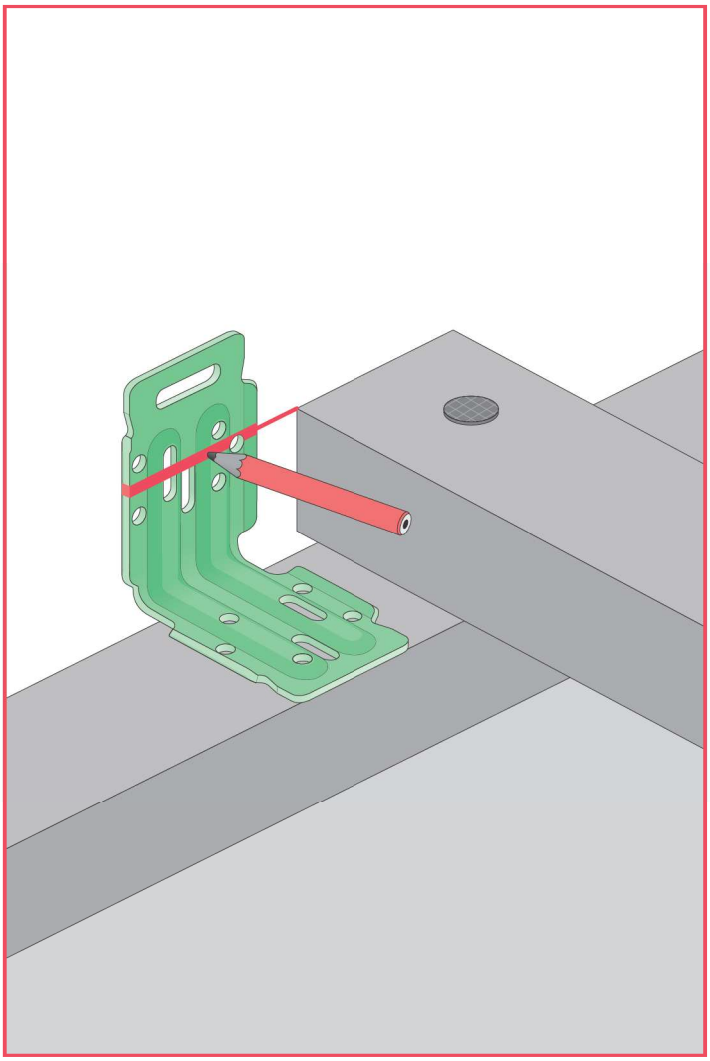

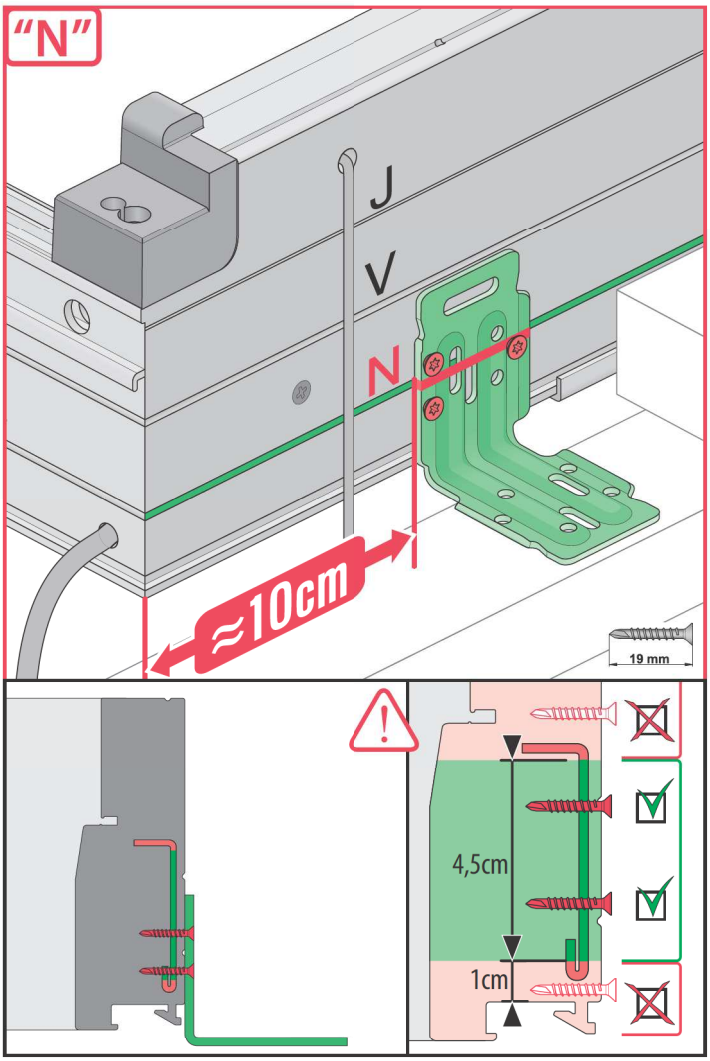
"N"
J
V
N
≈10cm
19 mm
4,5cm
1cm

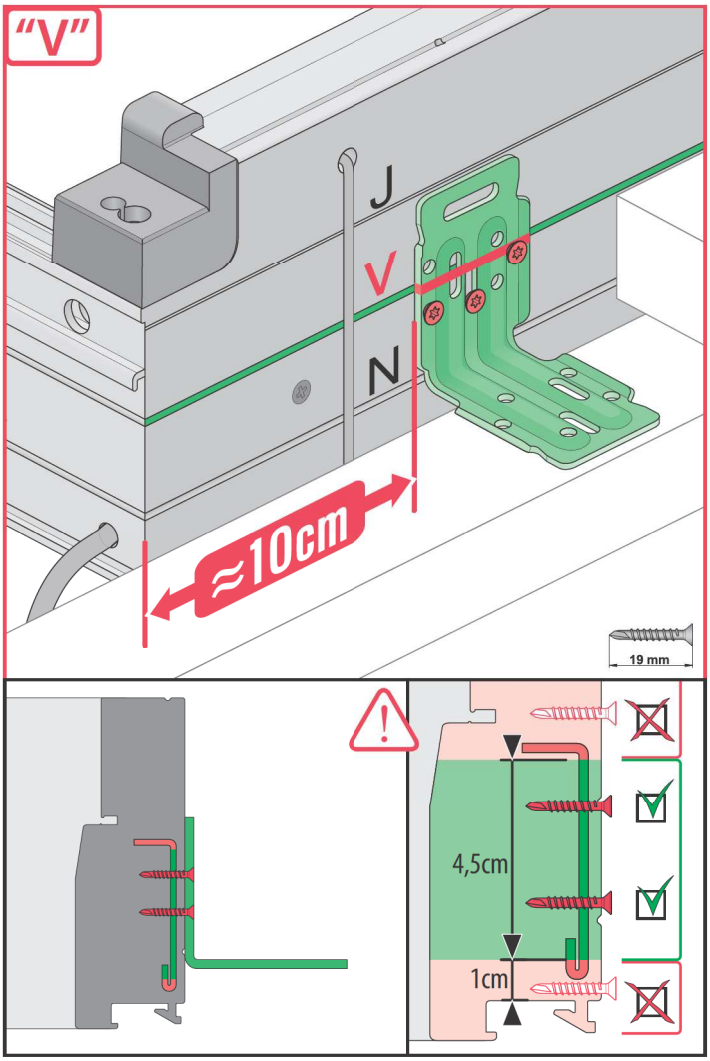
"V"
J
V
N
≈10cm
19 mm
4,5cm
1cm

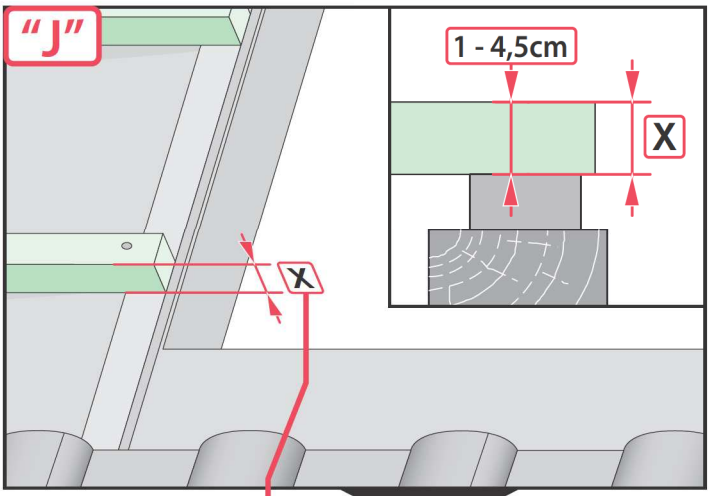
"J"
1 - 4,5cm
X
x

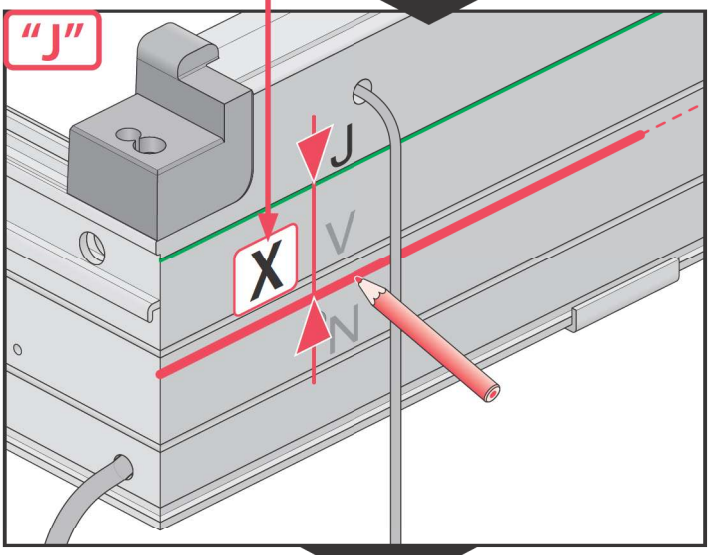
"J"
J
V
N
X

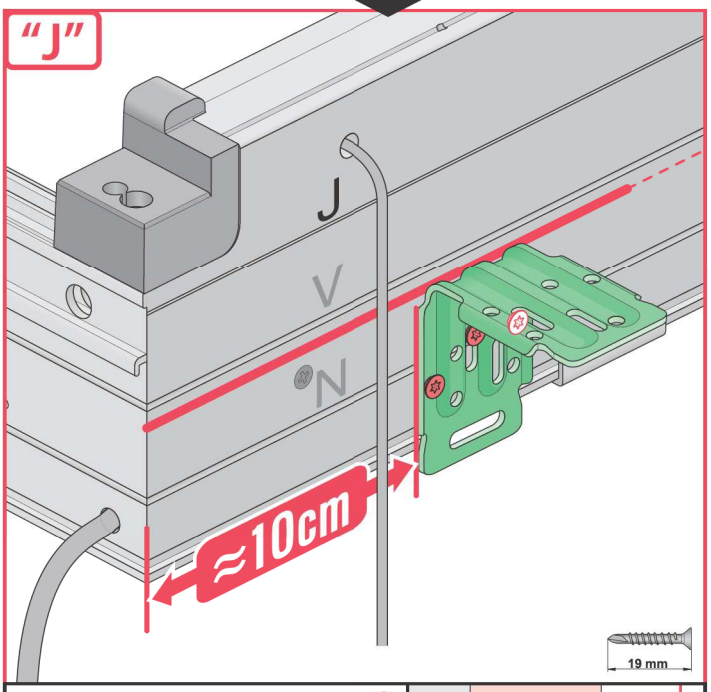
"J"
J
V
N
≈10cm
19 mm

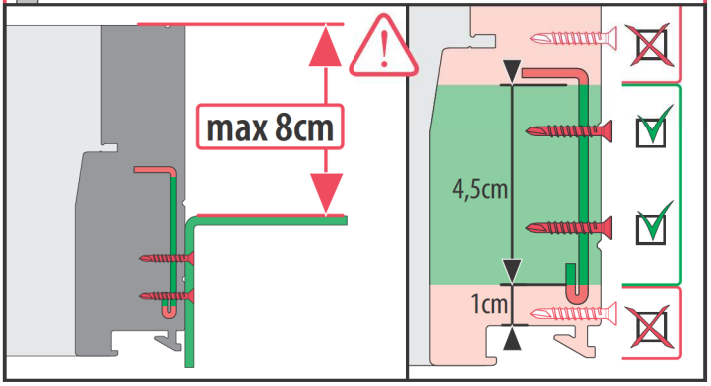
max 8cm
4,5cm
1cm

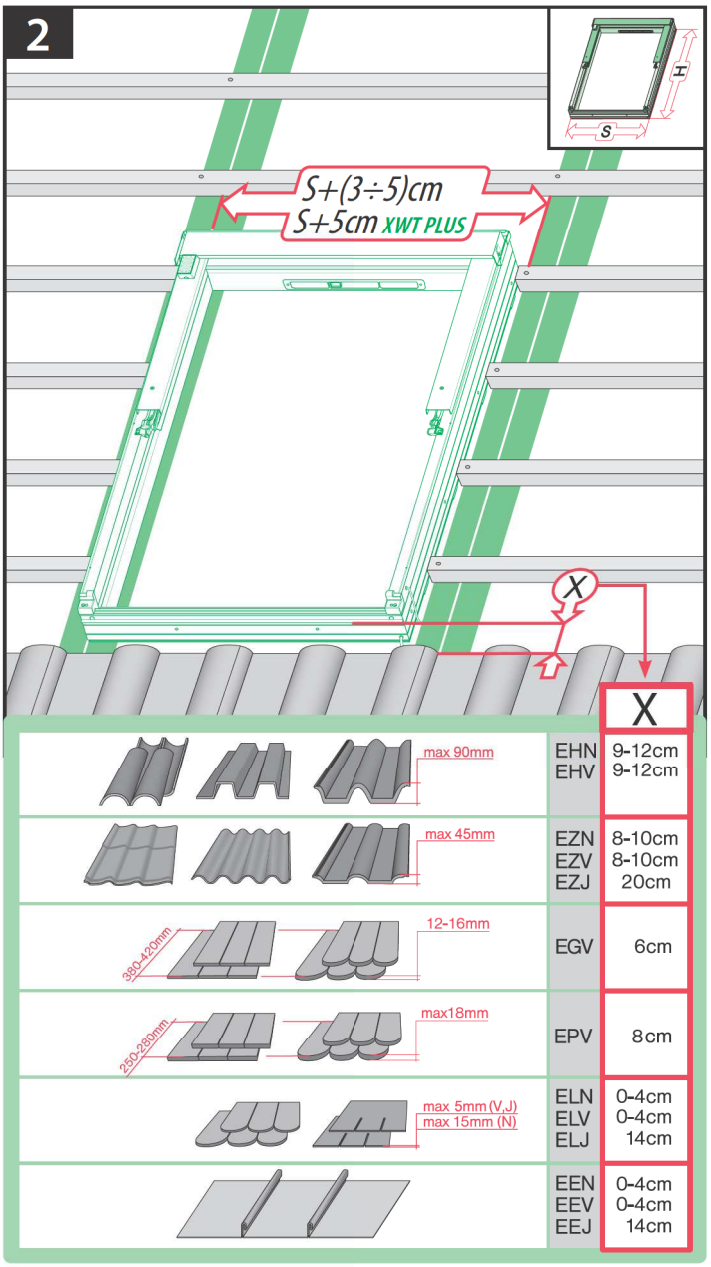
2
S+(3÷5)cm
S+5cm XWT PLUS
X
S
H
max 90mm
max 45mm
380-420mm
12-16mm
250-280mm
max18mm
max 5mm (V,J)
max 15mm (N)
X
EHN 9-12cm
EHV 9-12cm
EZN 8-10cm
EZV 8-10cm
EZJ 20cm
EGV 6cm
EPV 8cm
ELN 0-4cm
ELV 0-4cm
ELJ 14cm
EEN 0-4cm
EEV 0-4cm
EEJ 14cm

ELN, ELV

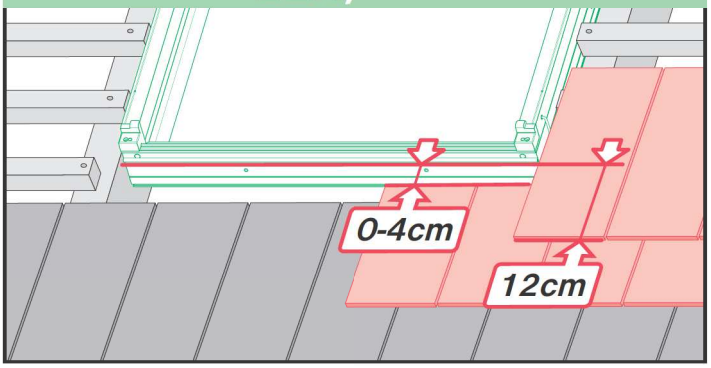
0-4cm
12cm

ELJ

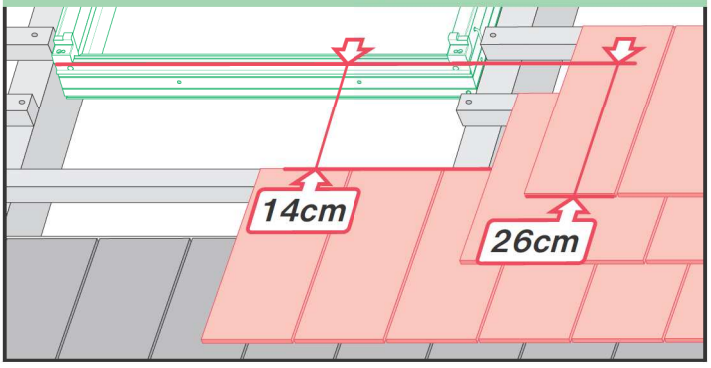
14cm
26cm

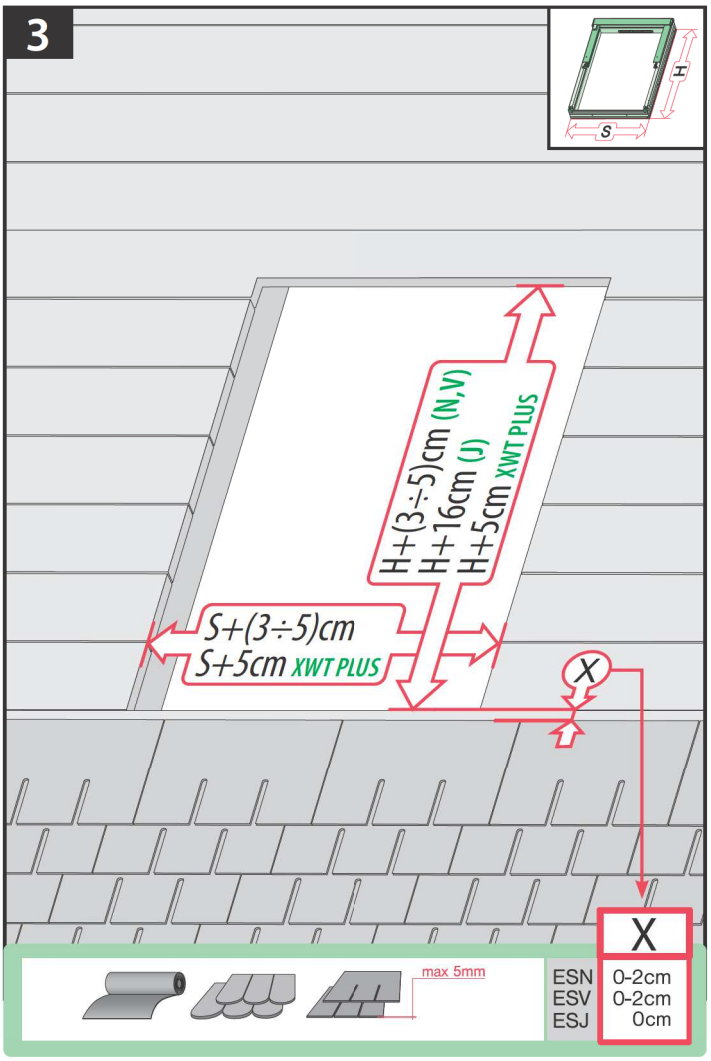
3
H
S
H+(3÷5)cm (N,V)
H+16cm (J)
H+5cm XWT PLUS
S+(3÷5)cm
S+5cm XWT PLUS
X
max 5mm
X
ESN 0-2cm
ESV 0-2cm
ESJ 0cm

ESN, ESV

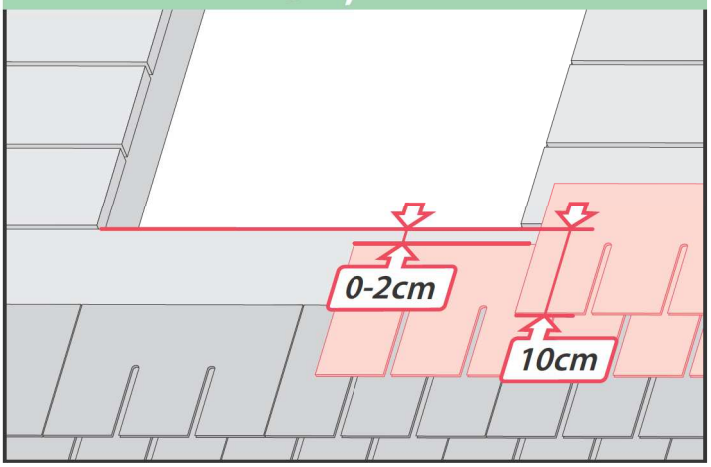
0-2cm
10cm

ESJ

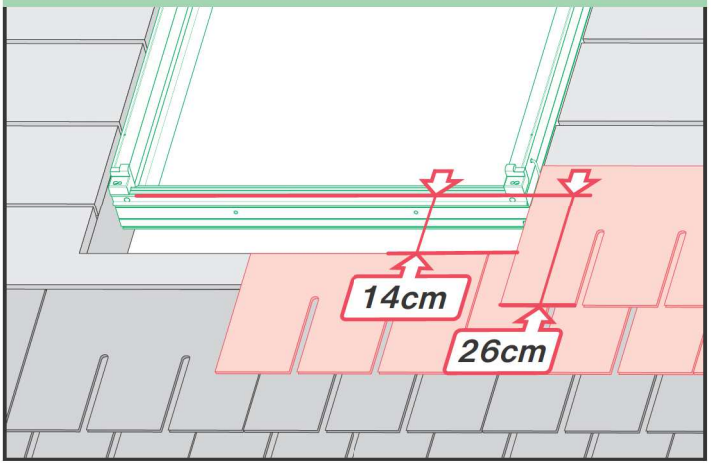
14cm
26cm

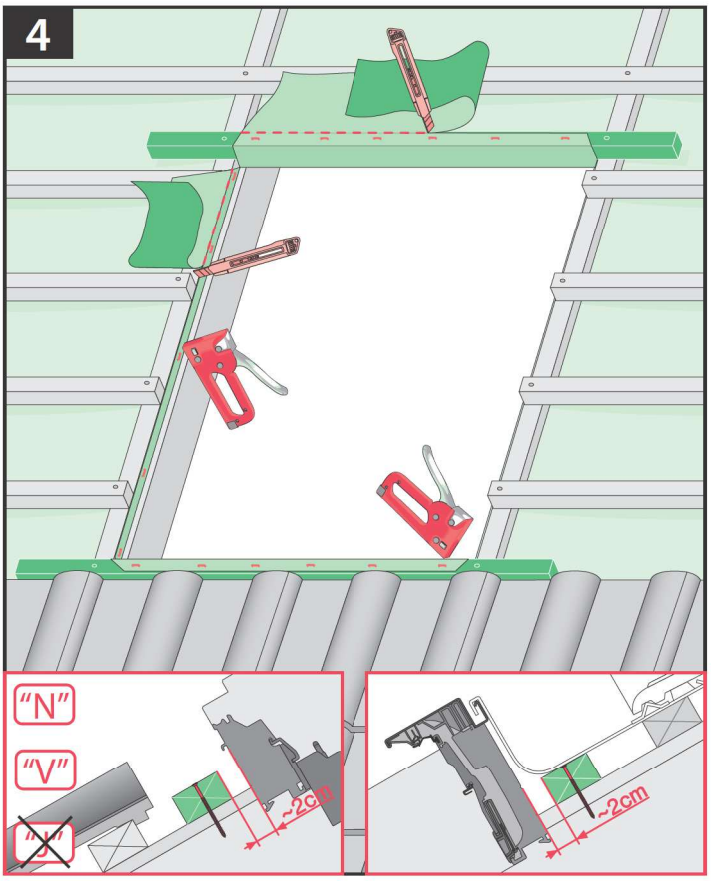
4
"N"
"V"
"U"
~2cm
~2cm

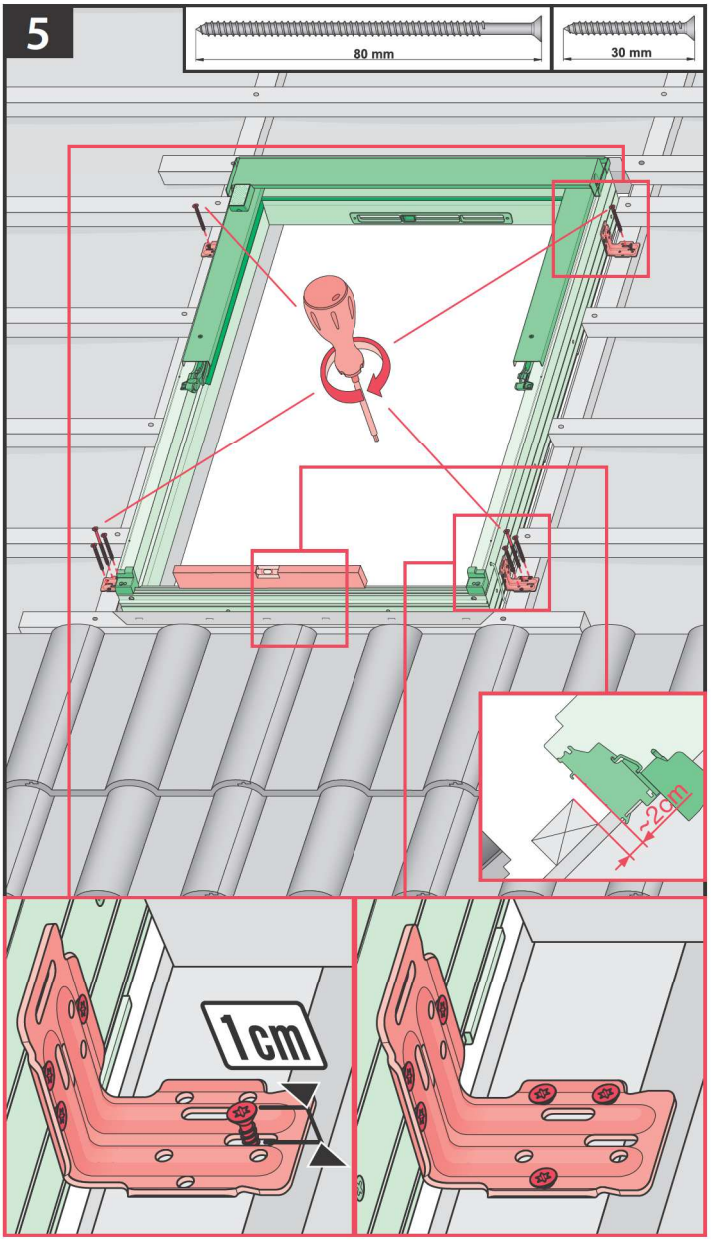
5
80 mm
30 mm
~2cm
1cm

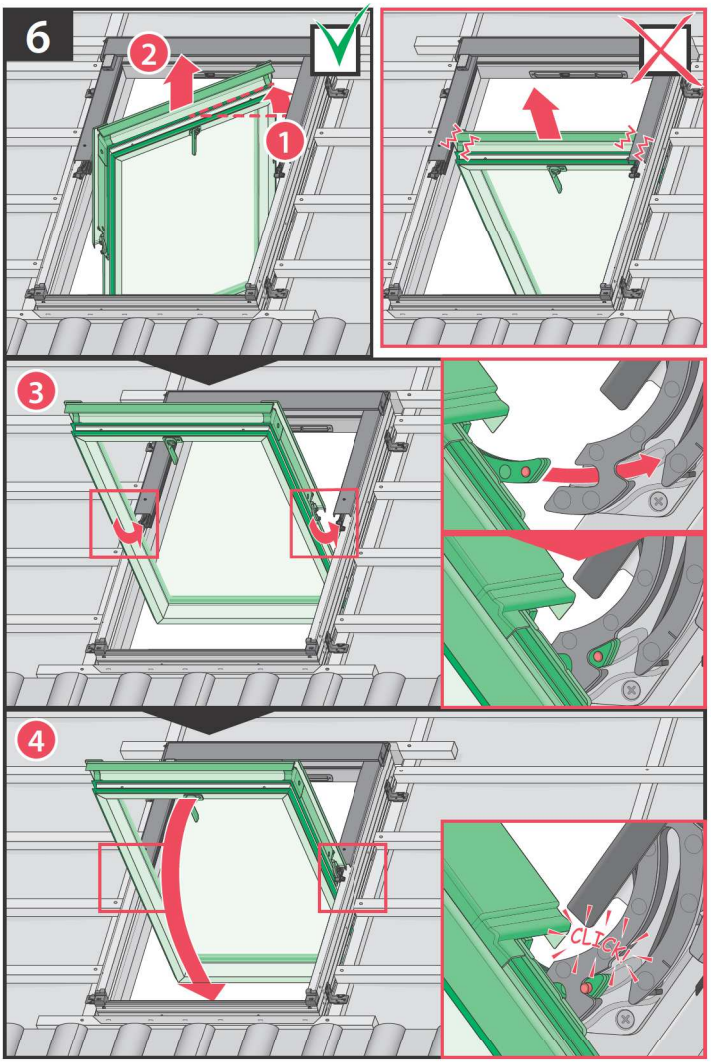
6
2
1
3
4
CLICK

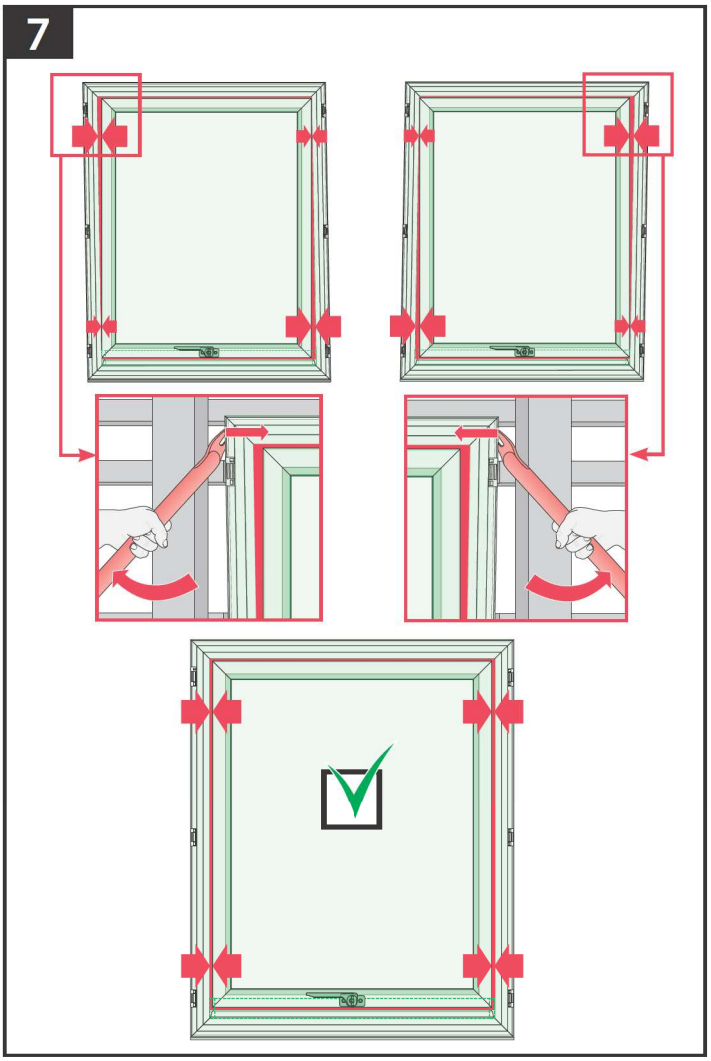
7

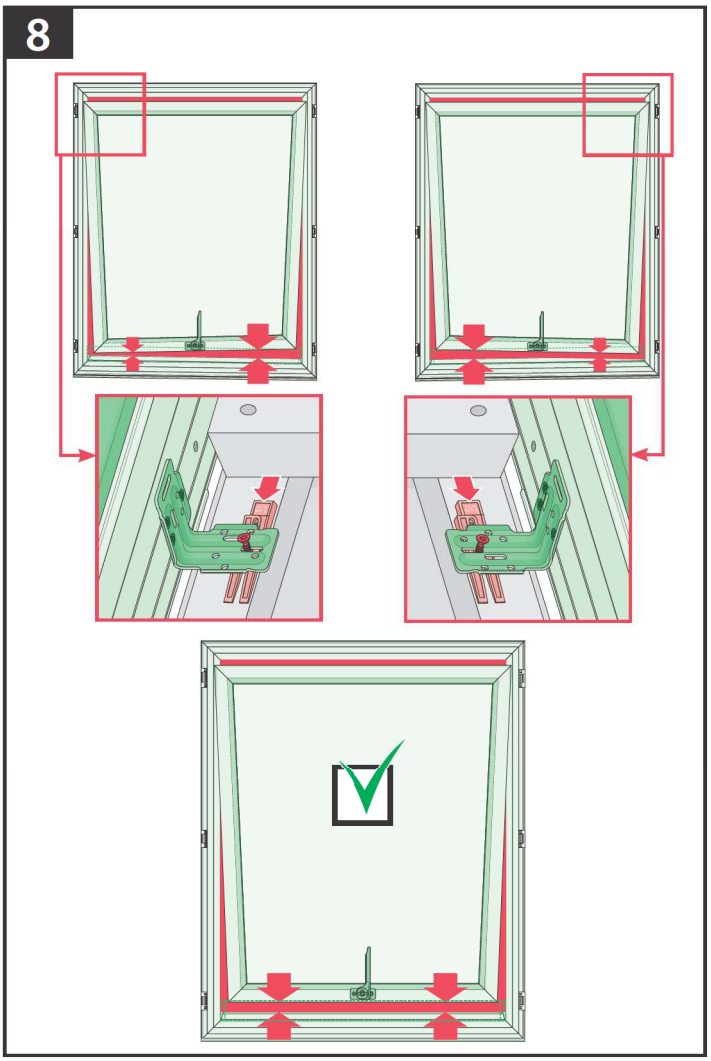
8

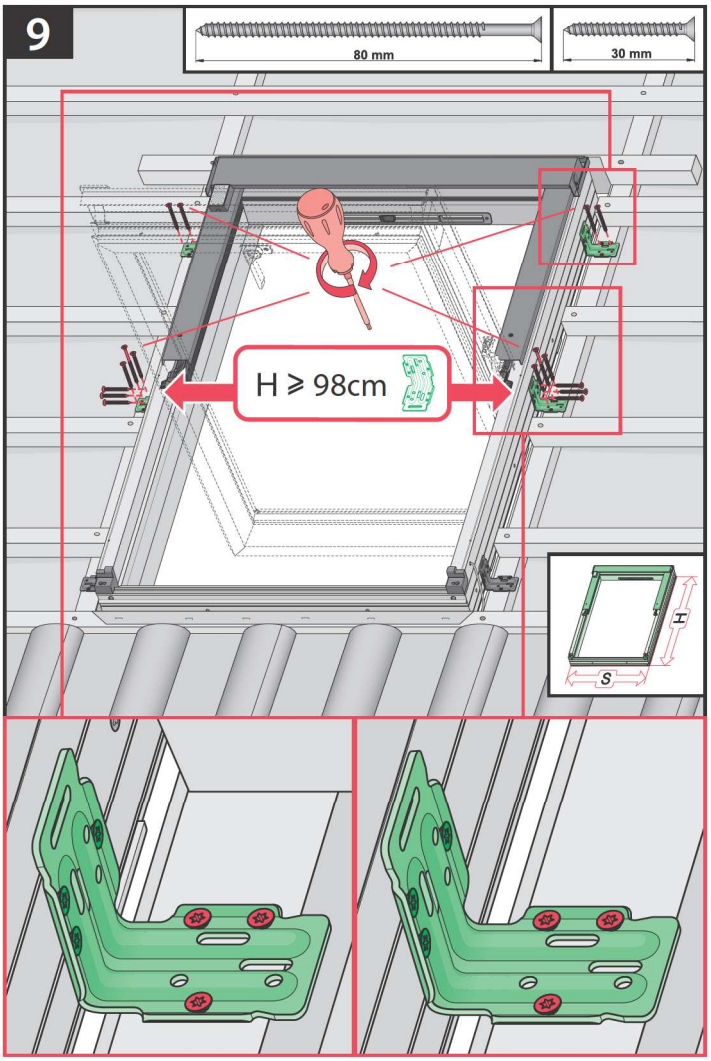
9
80 mm
30 mm
H ⩾ 98cm
H
S

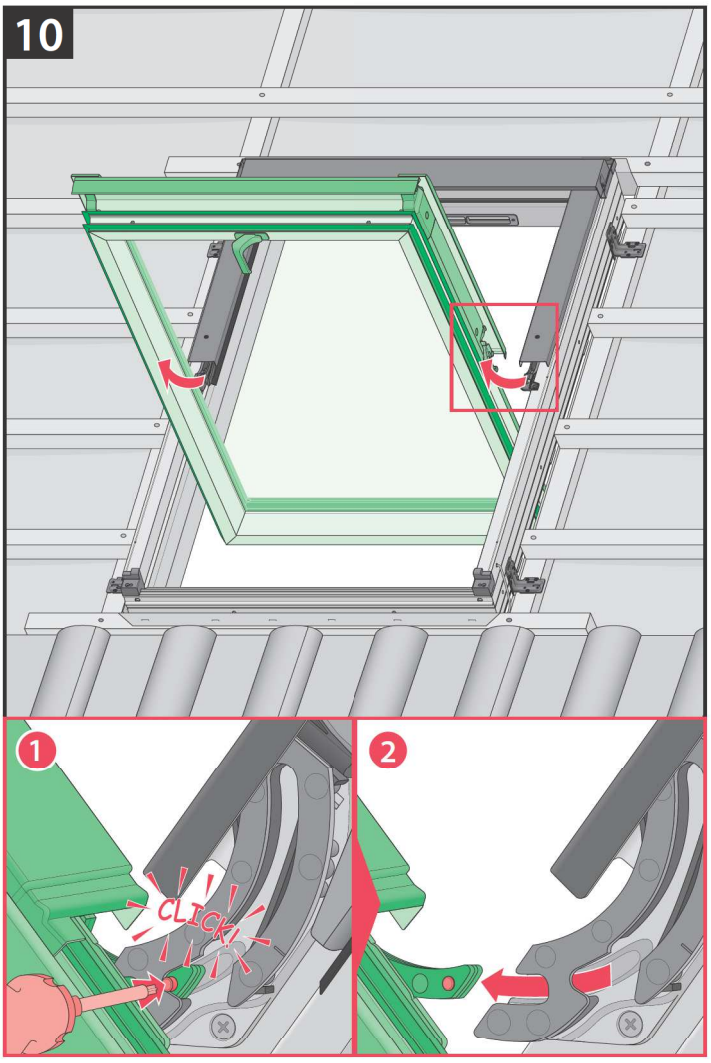
10
1
CLICK!
2

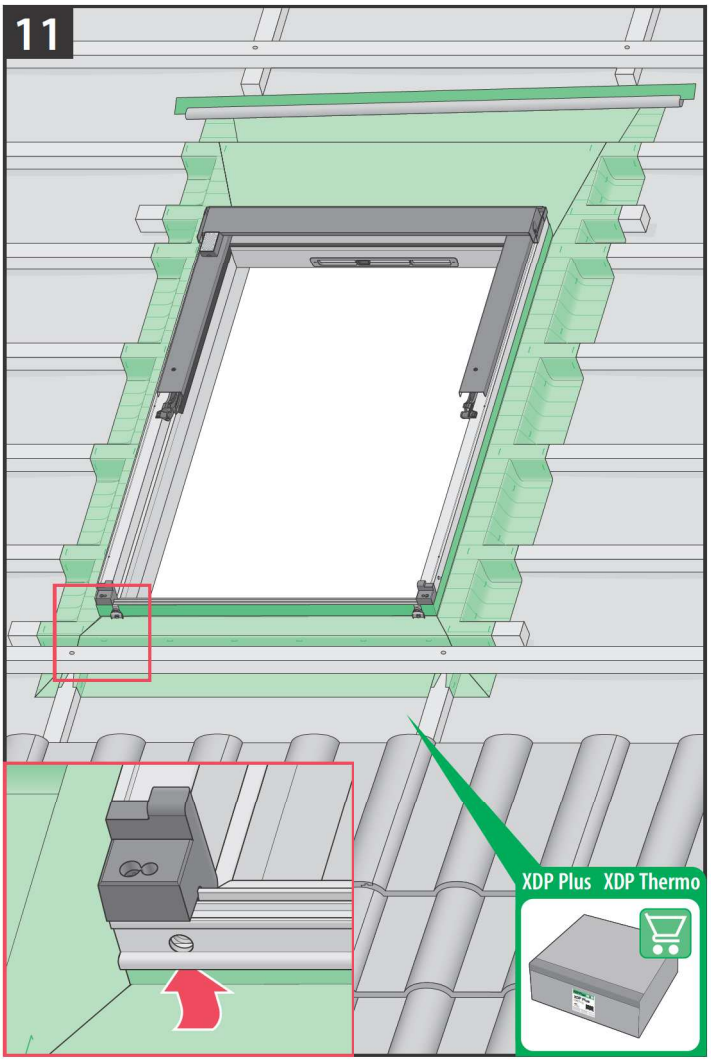
11
XDP Plus XDP Thermo

11*

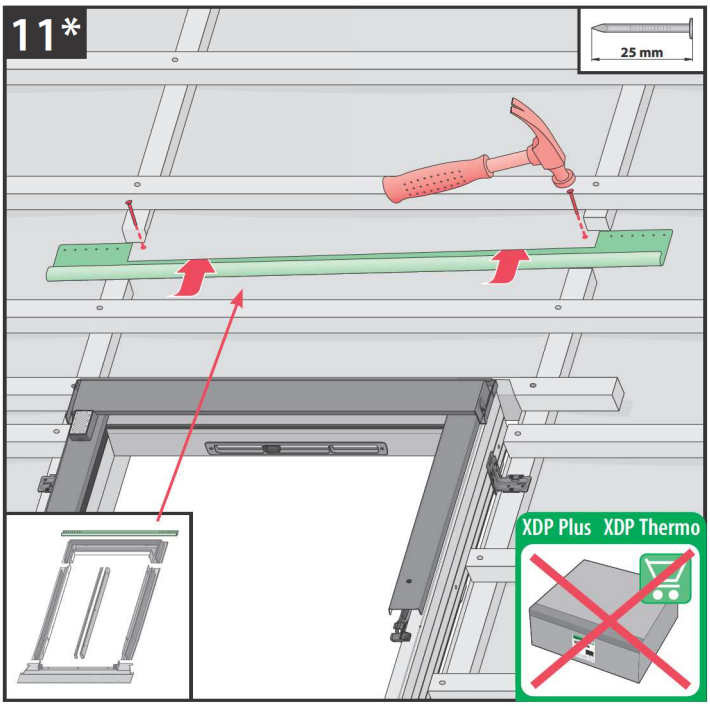
25 mm
XDP Plus XDP Thermo

12

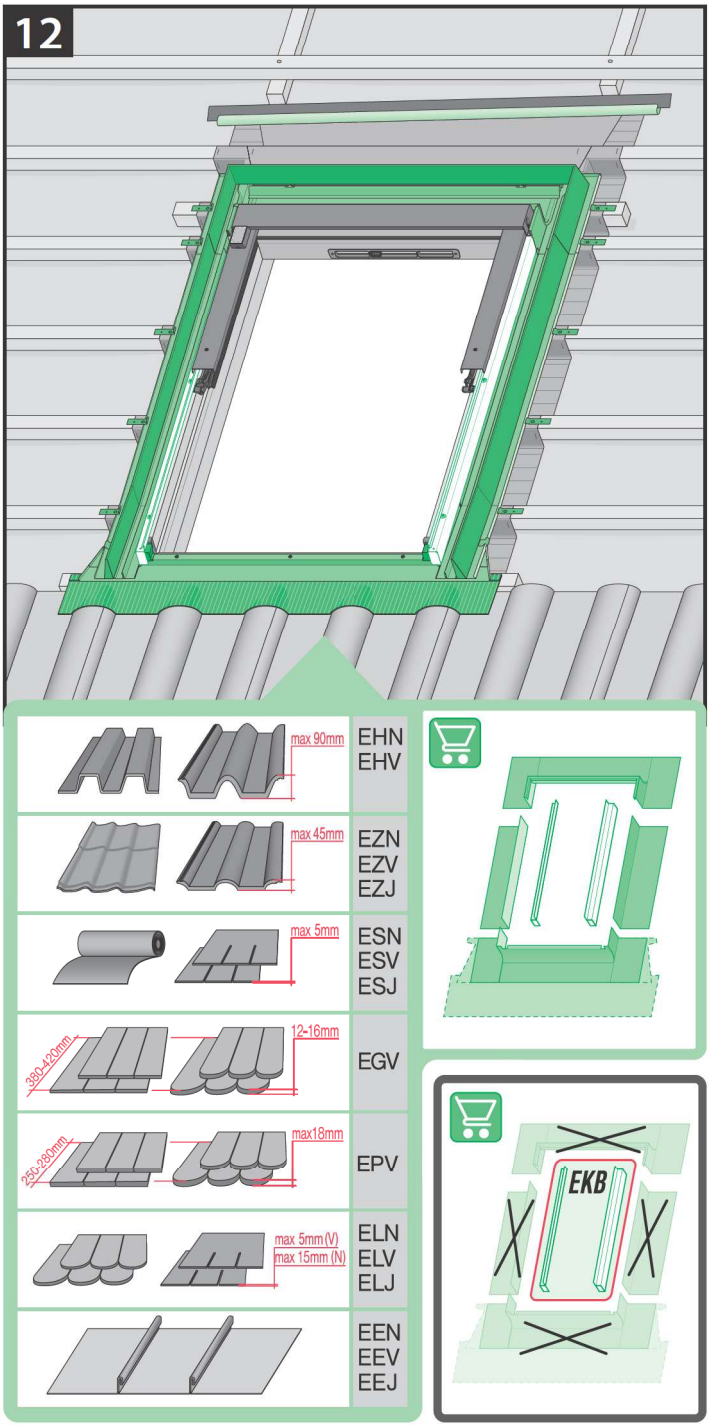
max 90mm
EHN
EHV
max 45mm
EZN
EZV
EZJ
max 5mm
ESN
ESV
ESJ
380-420mm
12-16mm
EGV
250-280mm
max18mm
EPV
max 5mm (V)
max 15mm (N)
ELN
ELV
ELJ
EEN
EEV
EEJ
EKB

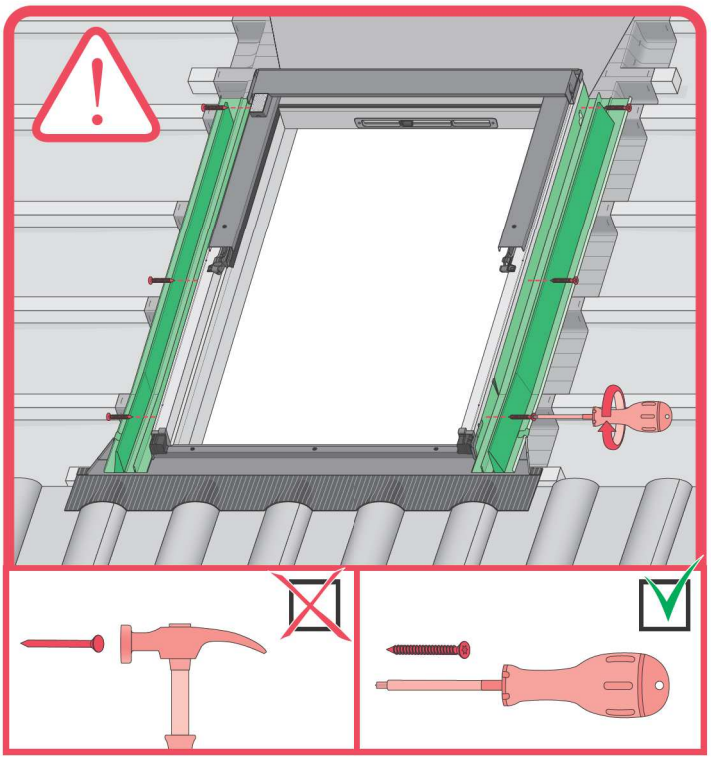

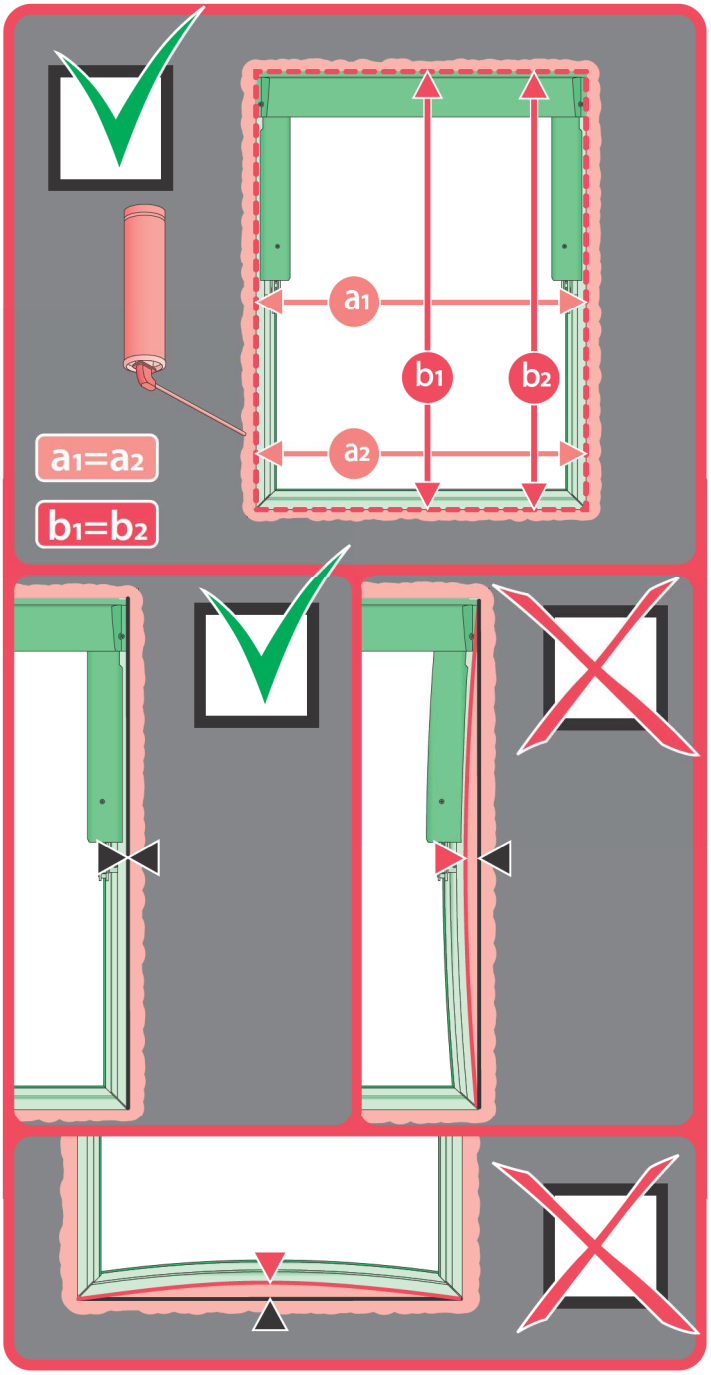
a1
b1
b2
a2
a1=a2
b1=b2

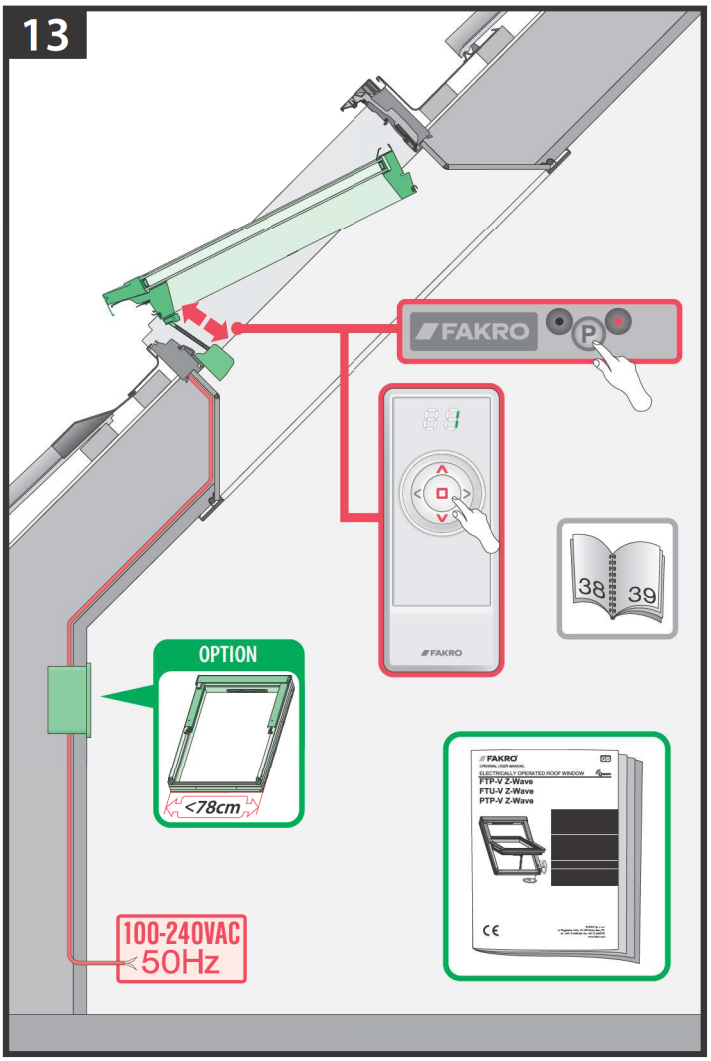
13
FAKRO
P
FAKRO
38
39
OPTION
<78cm
FAKRO
ELECTRICALLY OPERATED ROOF WINDOW
FTP-V Z-Wave
FTU-V Z-Wave
PTP-V Z-Wave
100-240VAC
50Hz

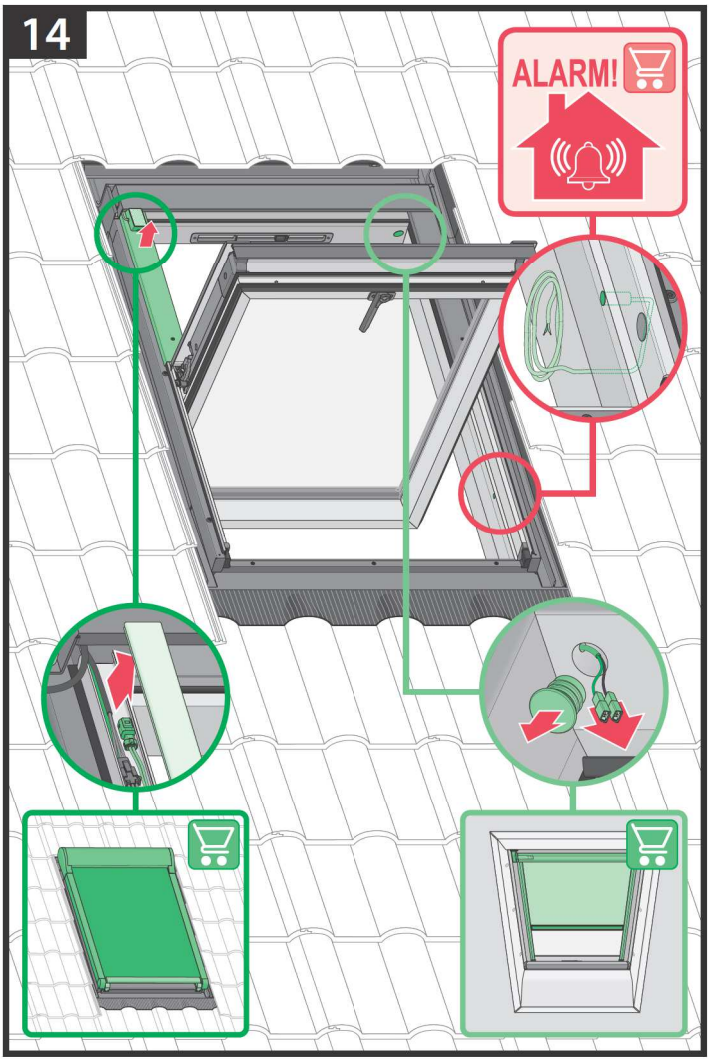
14
ALARM!

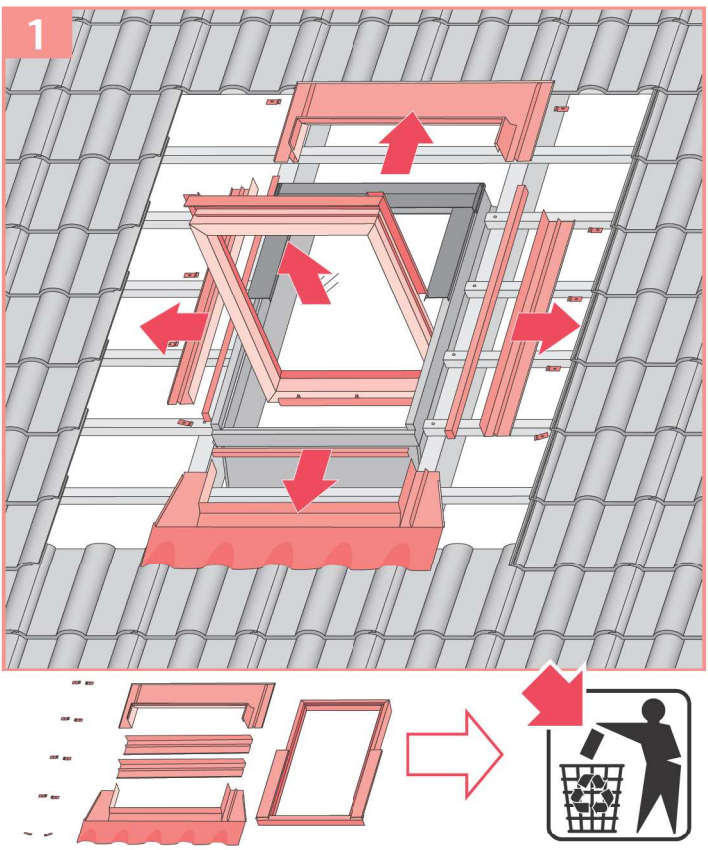
1

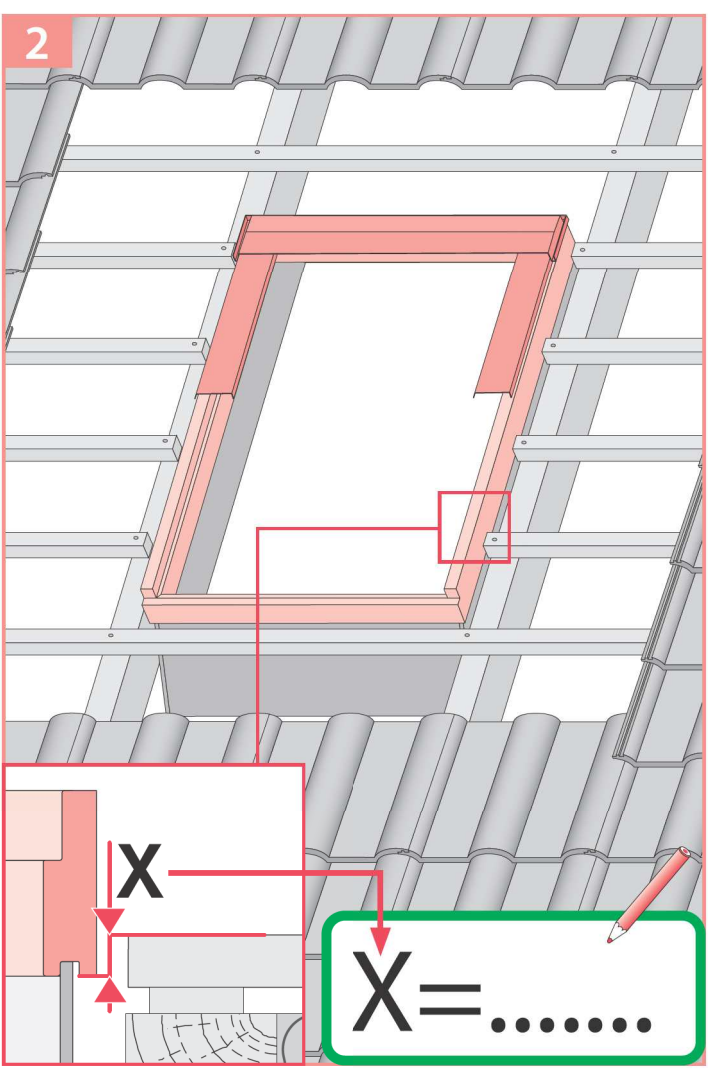
2
X
X=.....

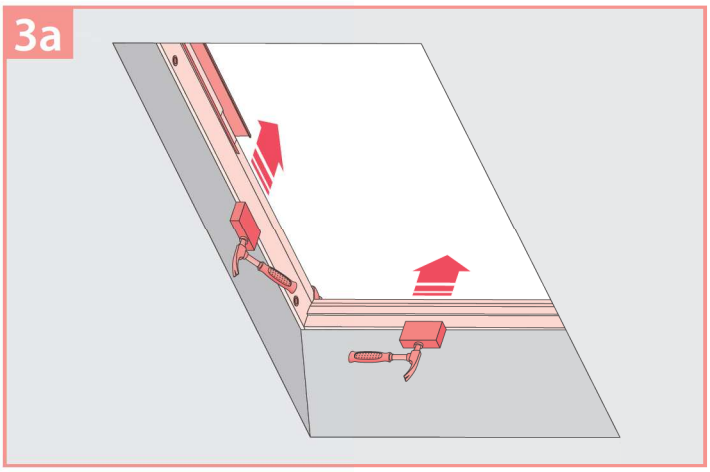
3a

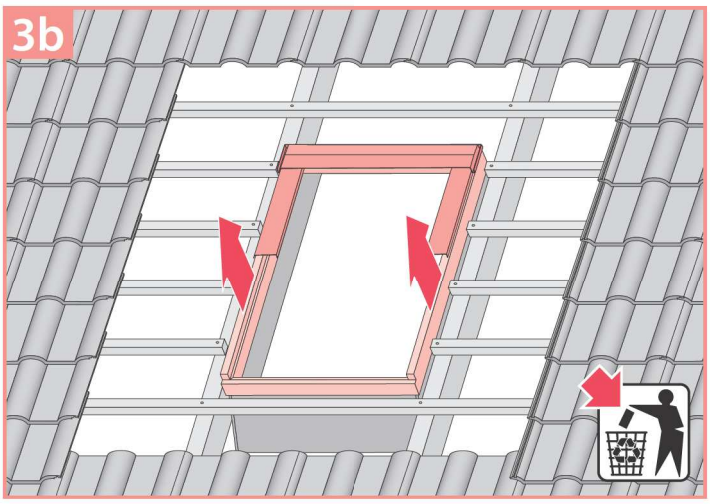
3b

4
3
5

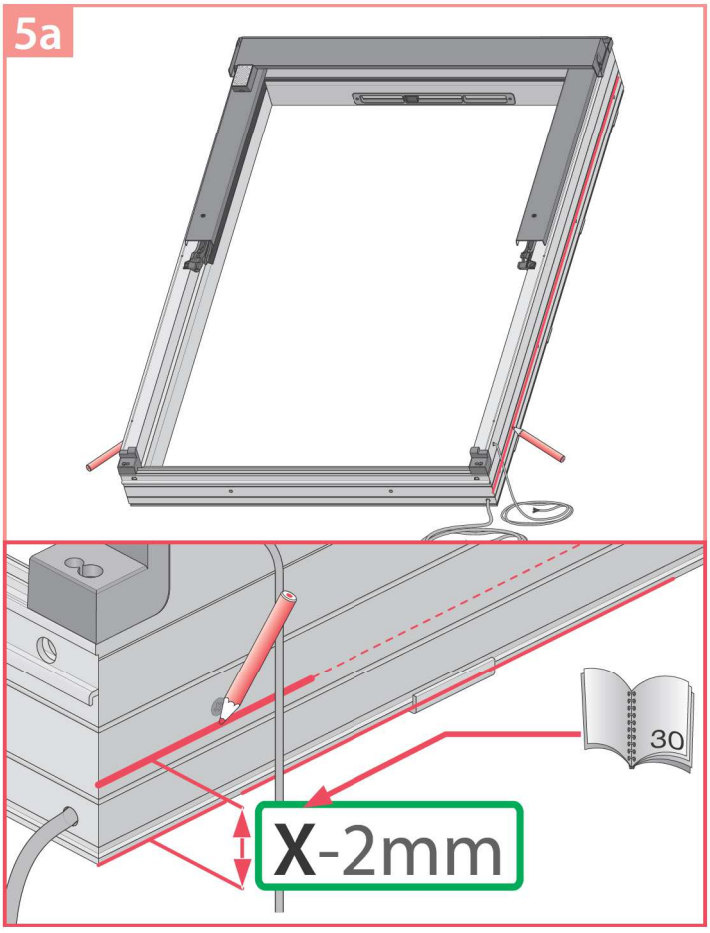
5a
30
X-2mm

5b

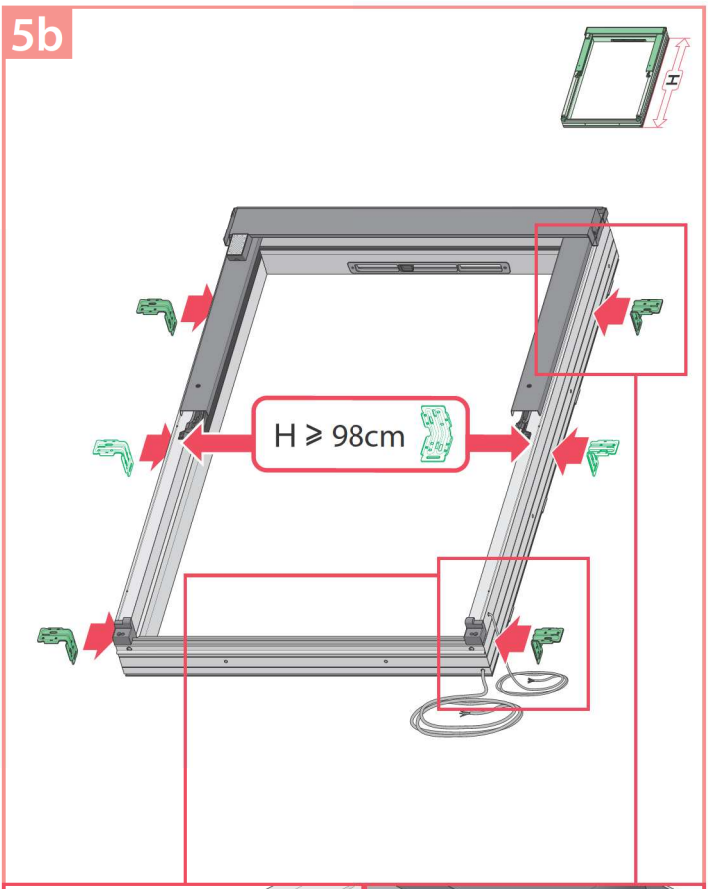

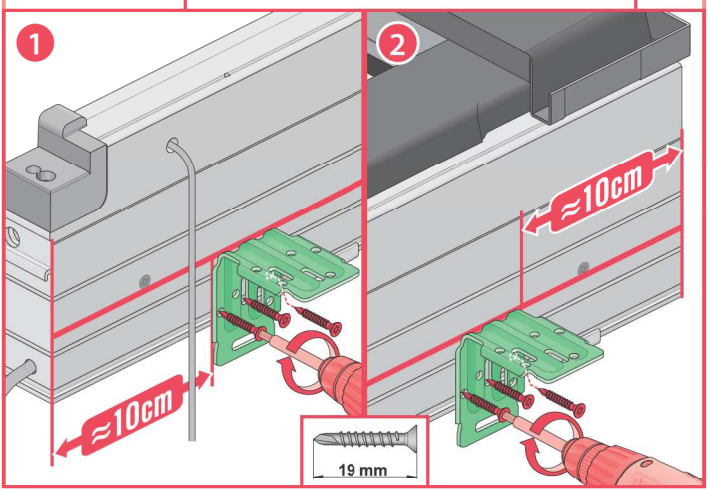

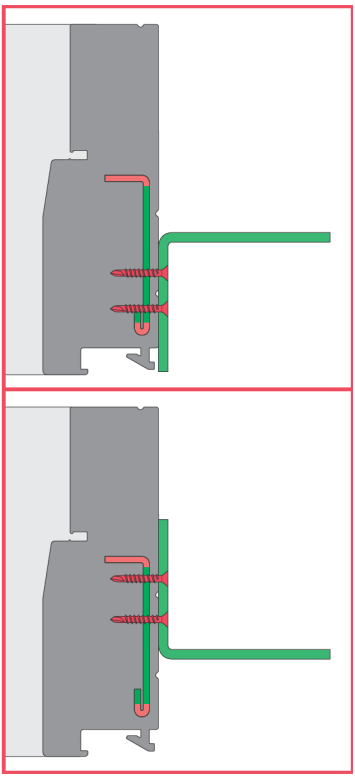

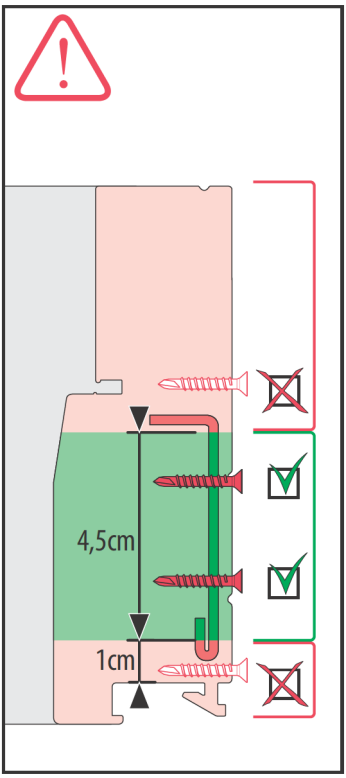

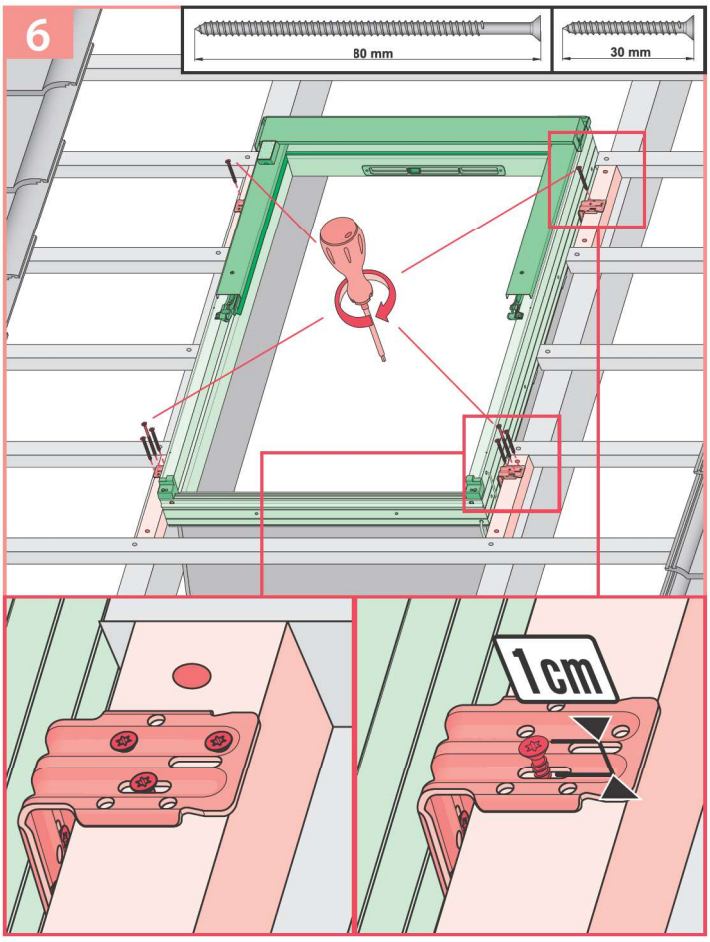
6
80 mm
30 mm
1cm

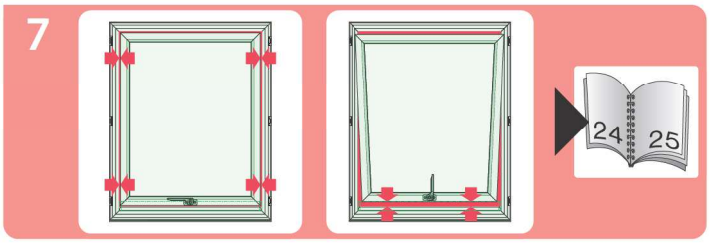
7
24
25

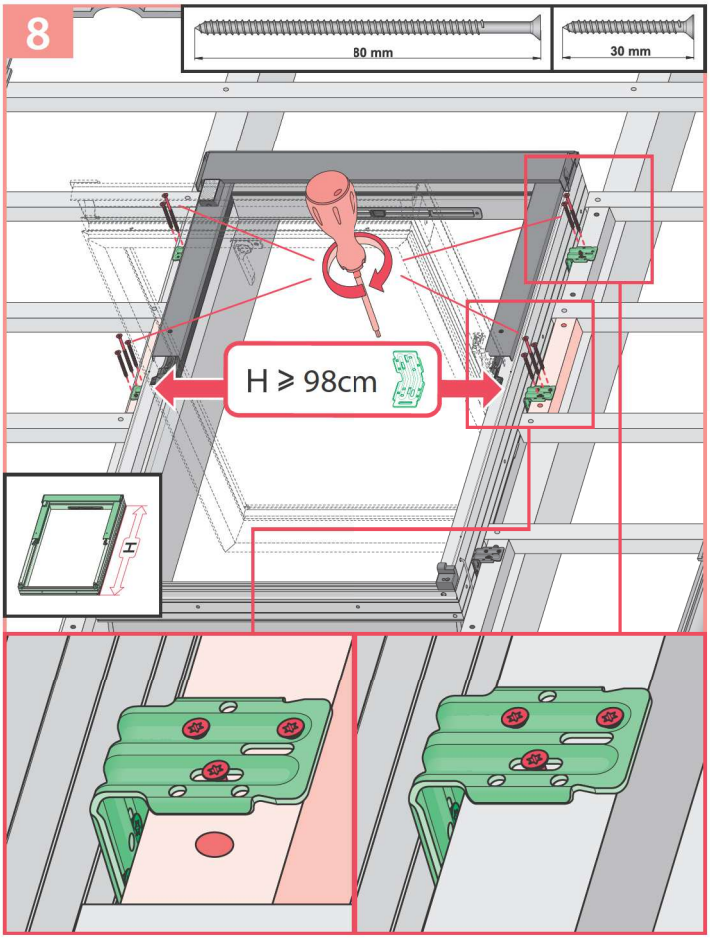
8
80 mm
30 mm
H ≥ 98cm
H

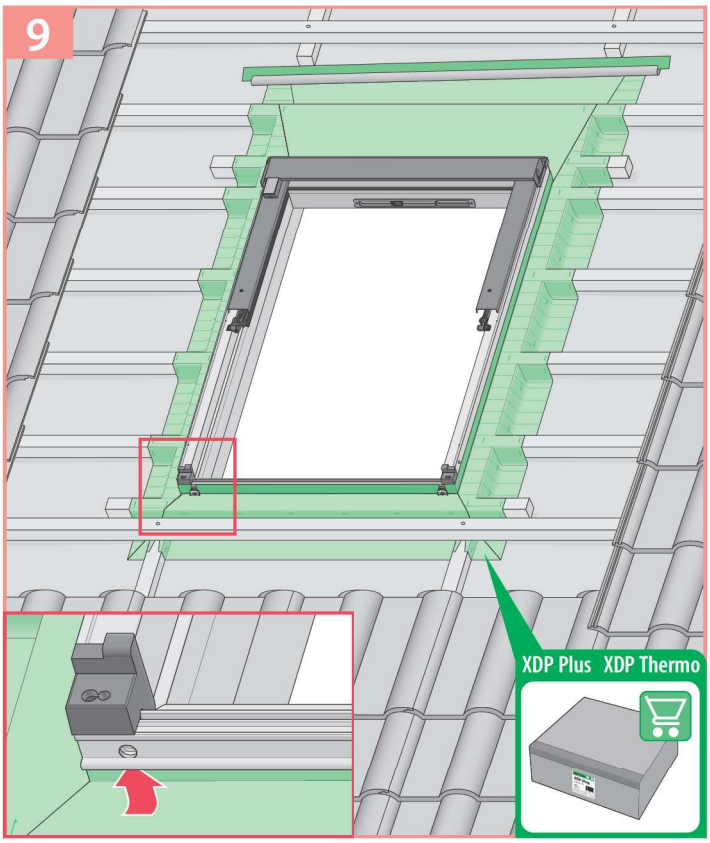
9
XDP Plus
XDP Thermo

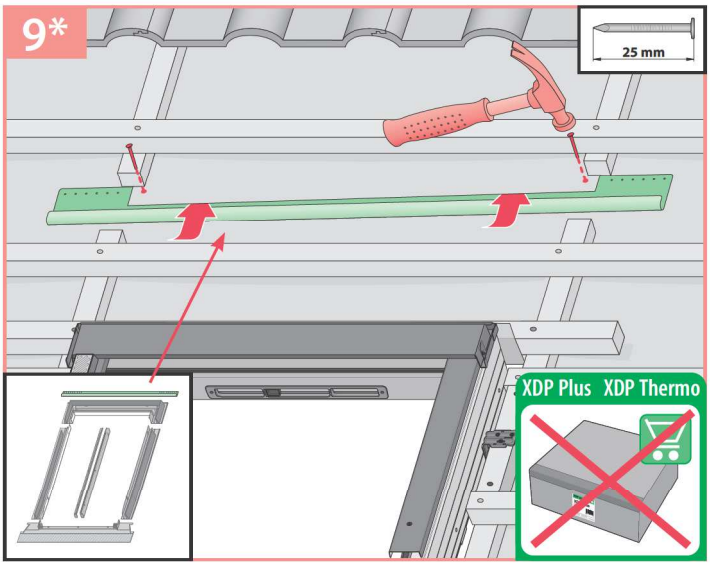
9*
25 mm
XDP Plus
XDP Thermo

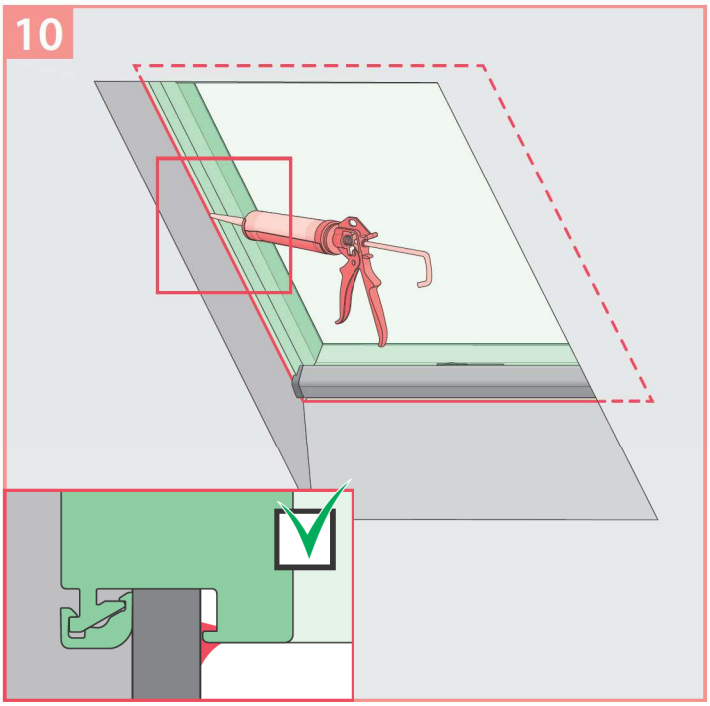
10

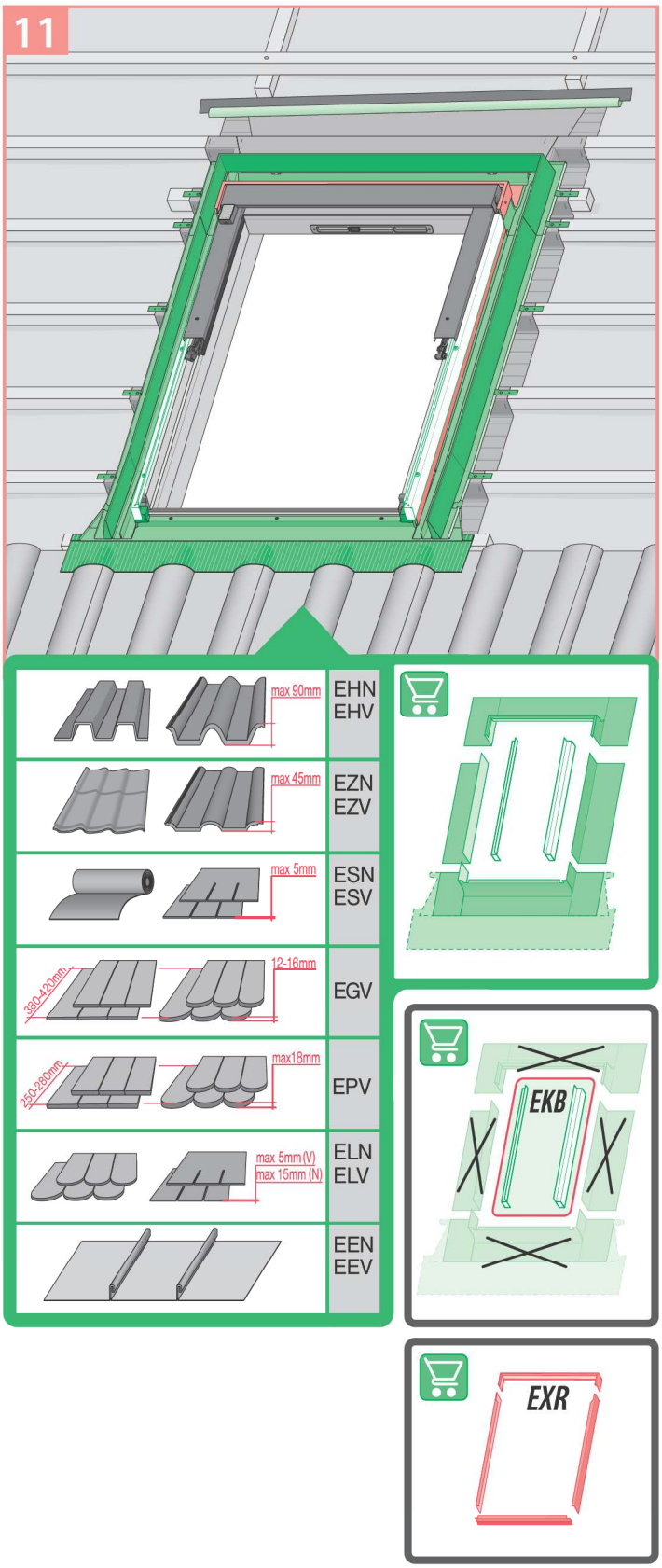
11
max 90mm
EHN
EHV
max 45mm
EZN
EZV
max 5mm
ESN
ESV
380-420mm
12-16mm
EGV
250-280mm
max18mm
EPV
max 5mm (V)
max 15mm (N)
ELN
ELV
EEN
EEV
EKB
EXR

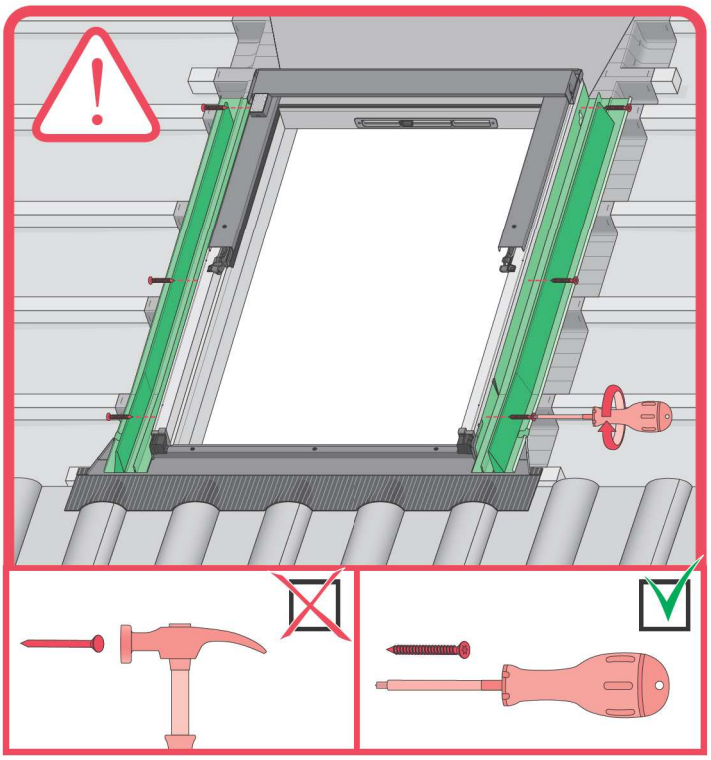

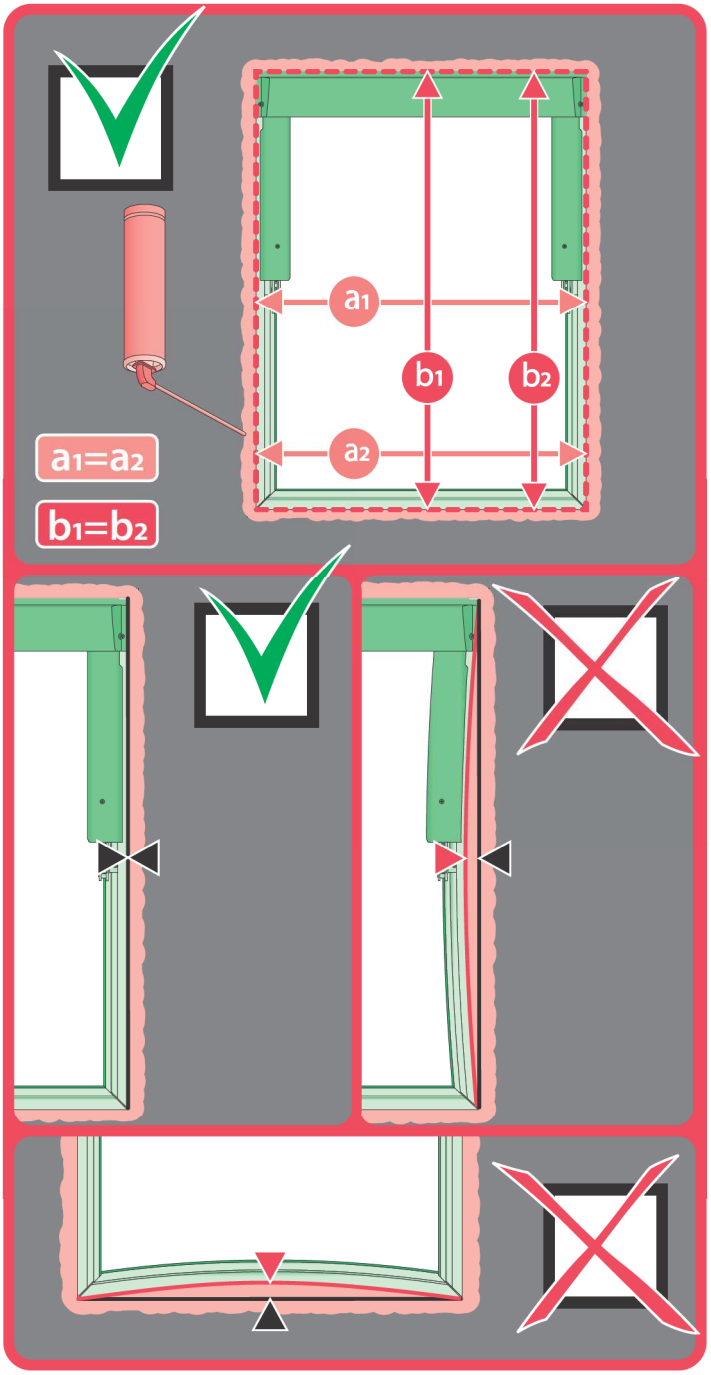
a1
b1
b2
a2
a1=a2
b1=b2

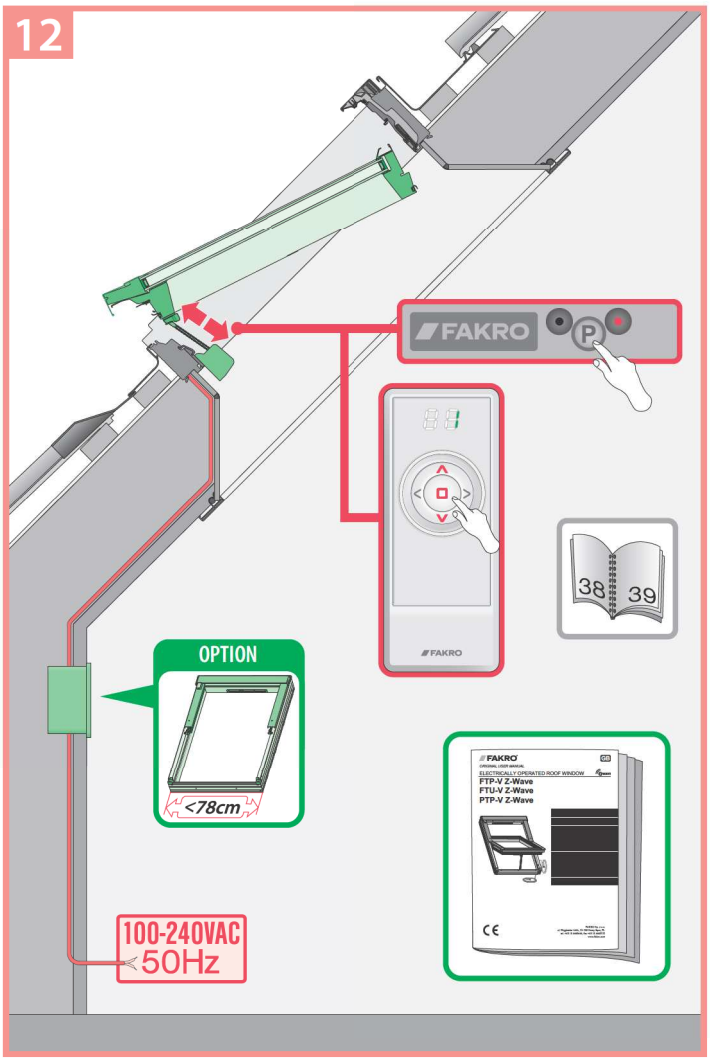
12
FAKRO
P
FAKRO
38
39
OPTION
<78cm
FAKRO
ELECTRICALLY OPERATED ROOF WINDOW
FTP-V Z-Wave
FTU-V Z-Wave
PTP-V Z-Wave
CE
100-240VAC
50Hz

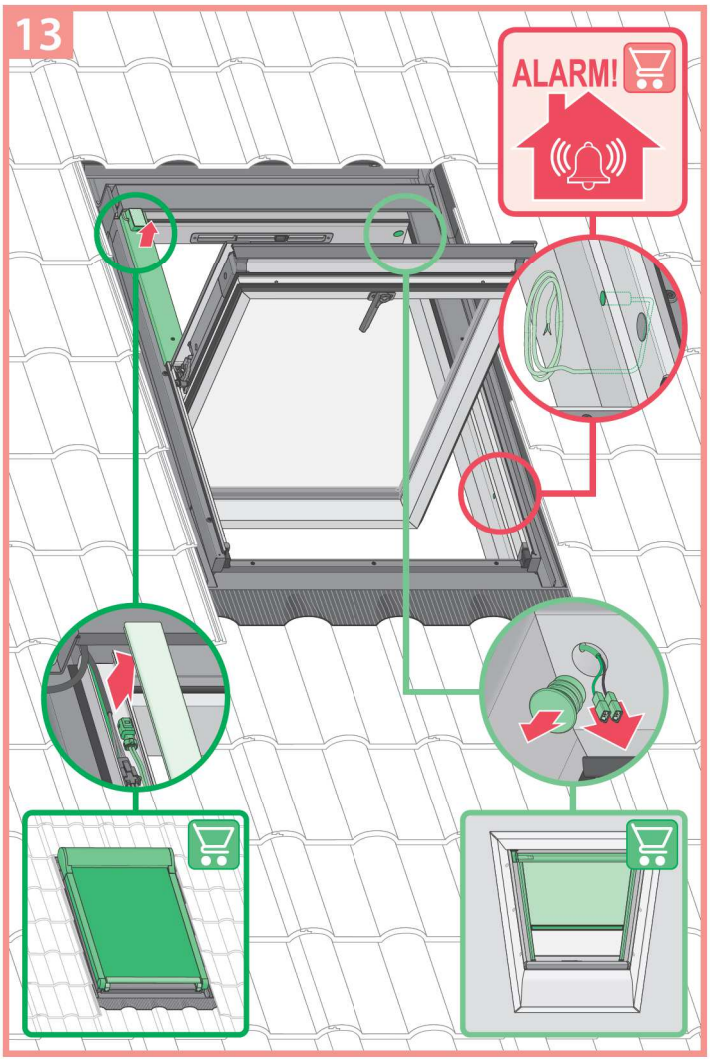
13
ALARM!

FAKRO

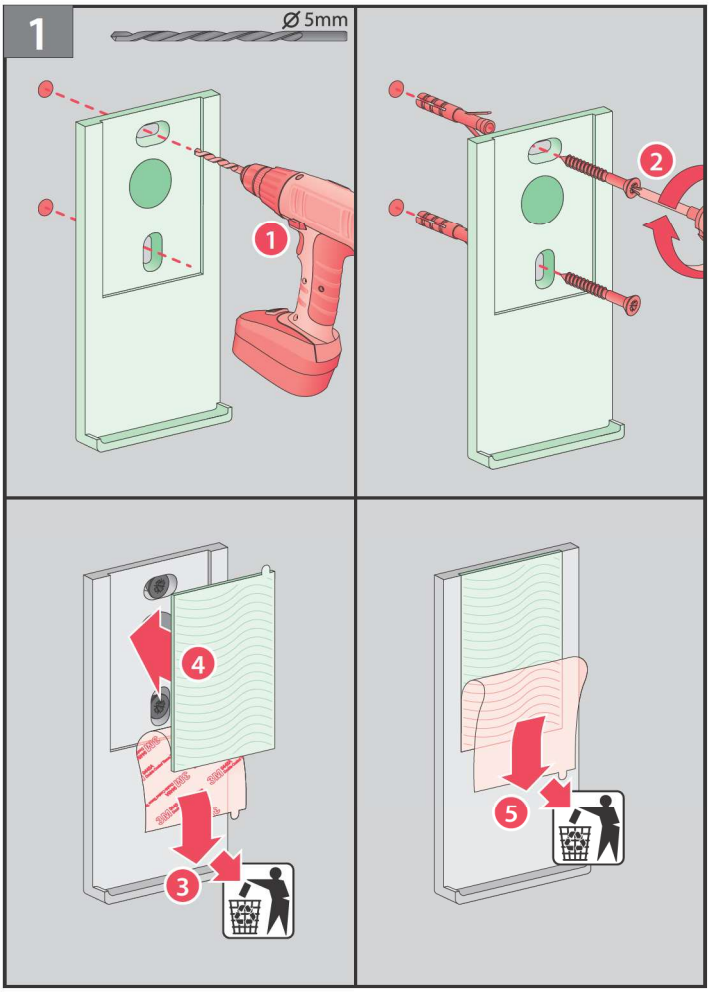
1
Ø 5mm
1
2
4
3
5

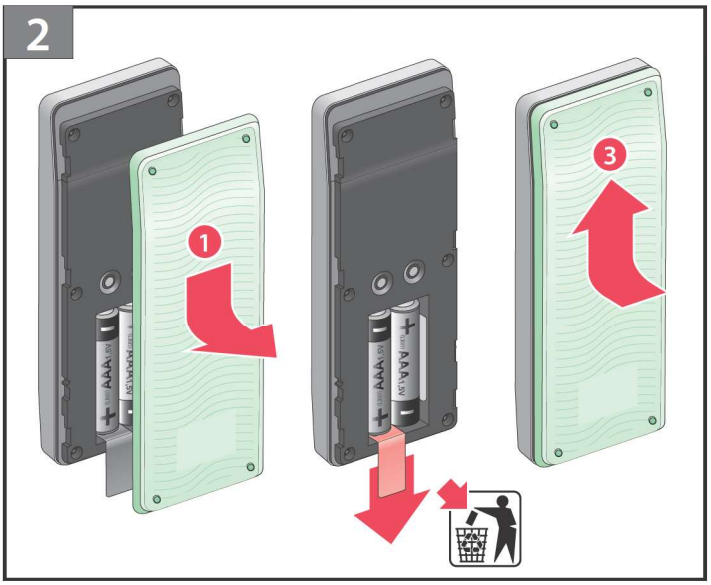
2
1
3

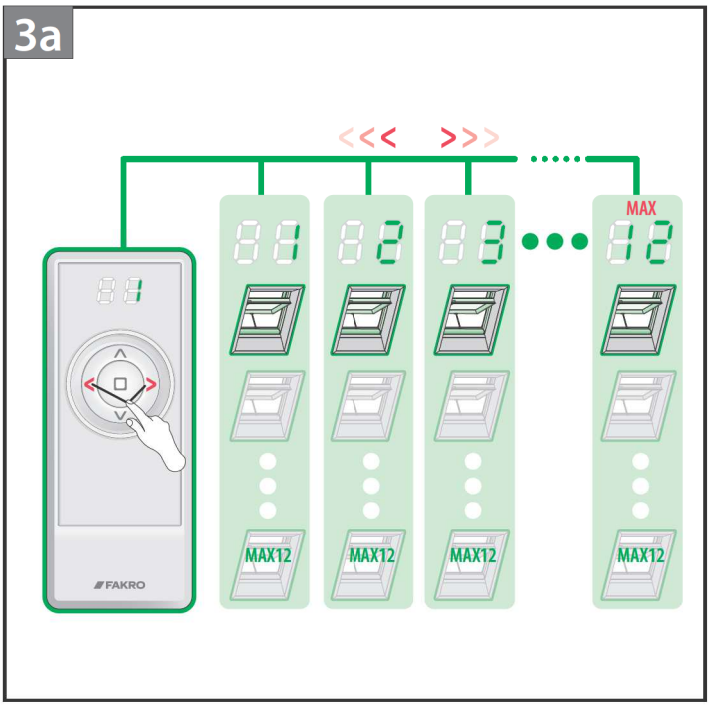
3a
<<< >>>
MAX
MAX12
MAX12
MAX12
MAX12
FAKRO

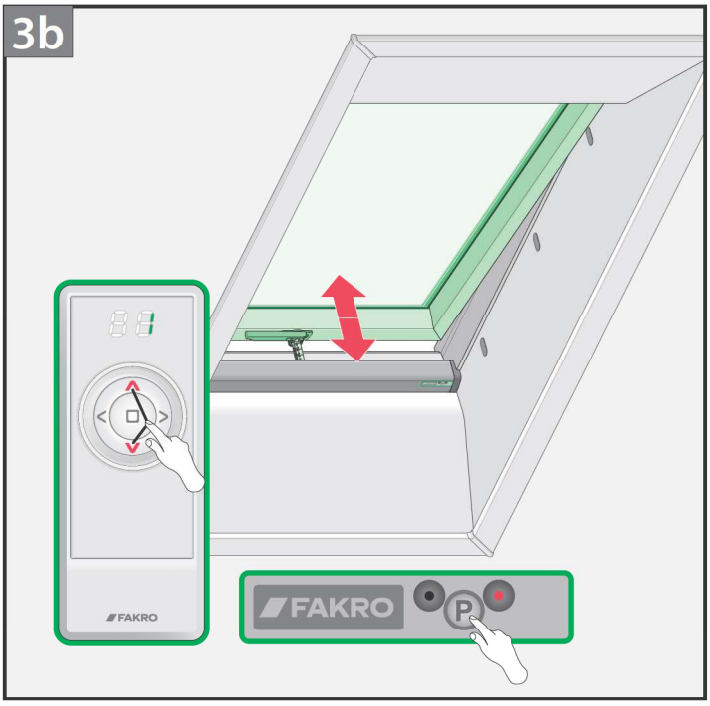
3b
FAKRO
FAKRO
P

3c
STOP
FAKRO
FAKRO
P

BG Производителят и/Продавачът не носят отговорност за неспазване на съответните закони, строителни норми и изисквания за безопасност от потребителя на продукта, архитекта, монтажника или собственика на сграда.	**LT** Gamintojas ir pardavejas neprisiima jokios atsakomybes už tai, kad gaminio naudotojas, architektas, montuotojas ar pastato savininkas nesilaiko galiojanciu istatymu, taisykliu ir saugos reikalavimu.
CZ Výrobce ani prodejce nenesou žádnou odpovědnost za neodržení příslušných platných zákonů, stavebních předpisů a bezpečnostních požadavků uživatelem výrobku, architektem, montážníkem nebo vlastníkem budovy.	**LV** Ražotajs un mazumtirgotajs neuzņemas atbildību par likumu, noteikumu un drošības prasību neievērošanu no produkta lietotāja, arhitekta, uzstādītāja vai ēkas īpašnieka puses.
DE Hersteller und Verkäufer übernehmen keine Haftung für Nichtbeachtung entsprechender Rechts- und Bauvorschriften sowie Sicherheitsanforderungen seitens Produktbenutzers, Architekten, Monteurs oder Gebäudebesitzers.	**NL** De fabrikant en verkoper zijn niet aansprakelijk voor gevolgen bij het niet opvolgen van toepasselijke wetten, bouwbesluiten en veiligheidsvoorschriften door de gebruiker van het product, de architect, de installateur of de eigenaar van het gebouw.
EE Tootja ja jaemüüja ei vastuta toote kasutaja, arhitekti, paigaldaja või hoone omaniku poolt kehtivate seaduste, määruste ja ohutusnõuete mittejärgimise eest.	**PL** Producent i Sprzedawca nie ponosi żadnej odpowiedzialności za nieprzestrzeganie stosownych przepisów prawa, przepisów budowlanych i wymogów bezpieczeństwa przez użytkownika produktu, architekta, montażystę lub właściciela budynku.
ES El fabricante y el vendedor no tienen ninguna responsabilidad por el incumplimiento de la ley vigente, normas de construcción y exigencias de seguridad por parte del usuario del producto, arquitecto, instalador o el propietario del edificio.	**PT** O fabricante e o vendedor não tem nenhuma responsabilidade pelo o não cumprimento da lei, códigos de construção e as exigências de segurança por parte do usuário do produto, arquitetó, instalador ou proprietário do edifício.
FR Le fabricant et le revendeur ne prend aucune responsabilité de ne pas respecter les lois applicables, les règlements sur les bâtiments et les exigences de sécurité par l'utilisateur du produit, l'architecte, l'installateur ou le propriétaire du bâtiment.	**RO** Nici producătorul, nici distribuitorul nu îşi vor asuma niciun fel de răspundere pentru nerespectarea legilor în vigoare, a legilor din domeniul construcţiilor sau a măsurilor de siguranţă impuse utilizatorilor produsului, arhitecţilor, montatorilor sau proprietarilor clădirii.
GB Manufacturer and Seller shall bear no liability for failure to comply with the applicable laws, building codes and safety requirements by the user of the product, architect, fitter or owner of the building.	**RU** Производитель и продавец не несут ответственность за несоблюдения строительных правил и норм безопасности архитектором, монтажником или владельцем здания.
HU A Gyártó és a Forgalmazó nem vállal semmilyen felelősséget a vonatkozó törvényi, építőipari és biztonsági előírások termékfelhasználó, építész, beépítőmester vagy épülettulajdonos általi be nem tartásáért.	**SI** Proizvajalec in prodajalec ne prevzemata odgovornosti za neupoštevanje ustreznih pravnih in gradbenih predpisov ter varnostnih zahtev s strani uporabnika izdelka, projektanta, montažerja ali lastnika objekta.
IT Il Produttore e il Rivenditore non potranno essere ritenuti responsabili per il mancato rispetto, da parte dell'utente del prodotto, del progettista, dell'installatore o del proprietario dell'edificio, delle leggi vigenti, nonché dei regolamenti edilizi e di quelli relativi alla sicurezza.	**SK** Výrobca a predajca nenesú žiadnu zodpovednosť za nedodržanie príslušných ustanovení zákona, stavebných predpisov a bezpečnostných požiadaviek užívateľom výrobku, architektom, montérom alebo majiteľom objektu.