INSTRUKCJA ORYGINALNA 2/3 Zasady montażu i użytkowania
ORIGINAL INSTRUCTIONS 2/3 Installation and user manual

FAKRO®

AMZ Komfort Electro 230

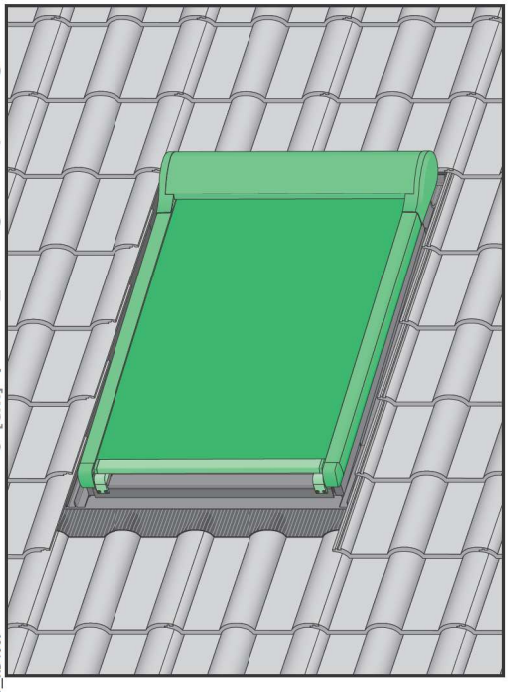

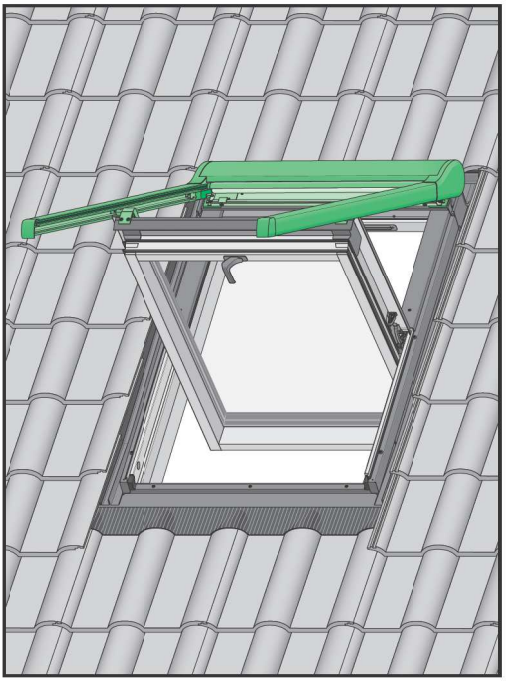

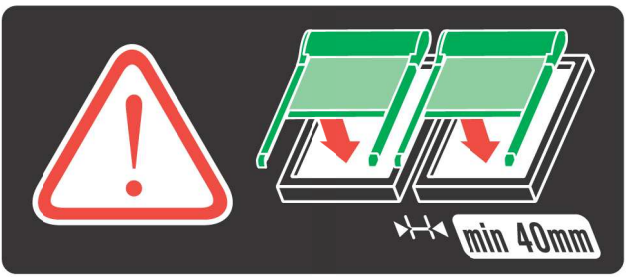

NC 953_AMZ Komfort Electro 230_25.03.21_FAKRO_KB4069

PZ2
Ø10mm

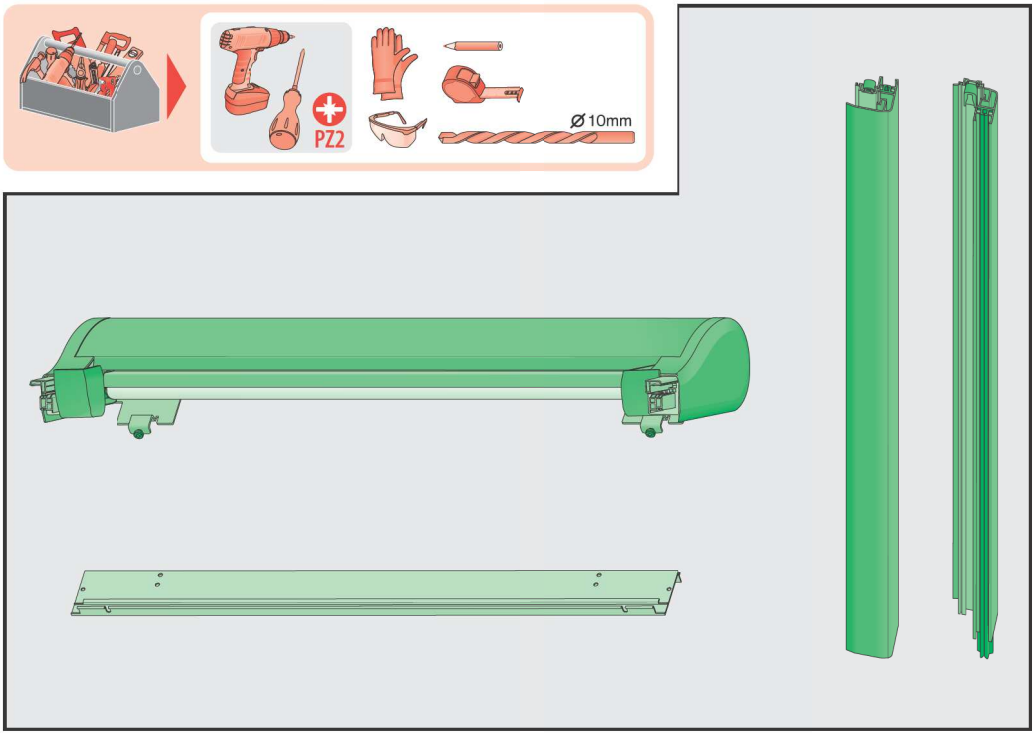

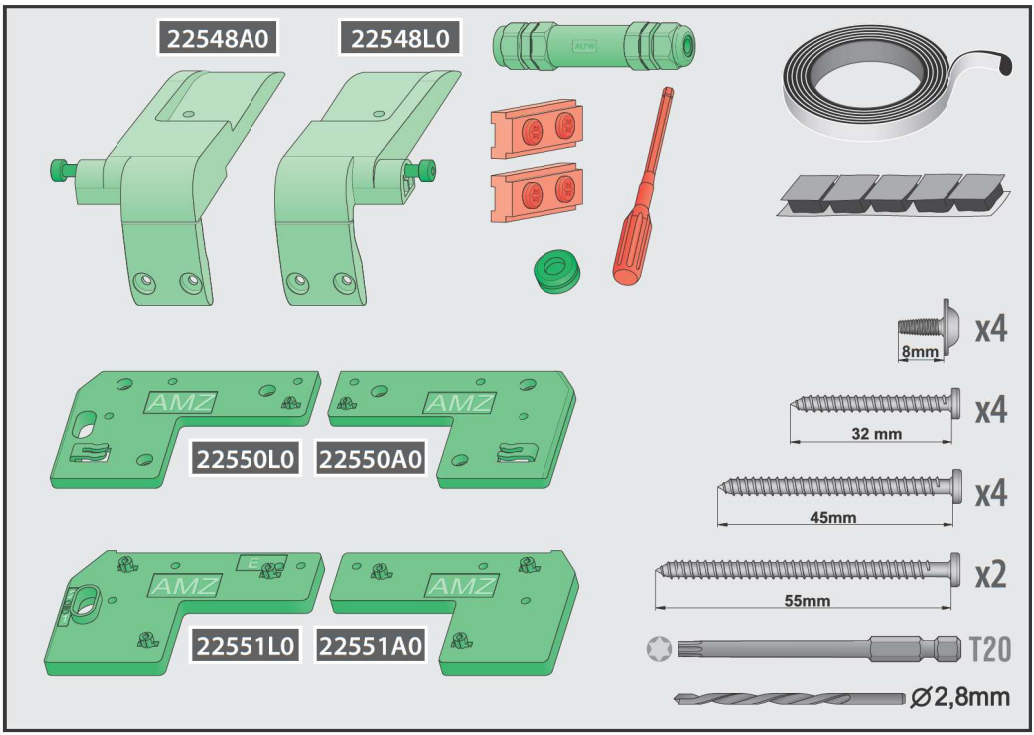
22548A0
22548L0
AMZ
22550L0
22550A0
22551L0
22551A0
8mm
x4
32 mm
x4
45mm
x4
55mm
x2
T20
Ø2,8mm

1 FTP-V, FTU-V, FTW-V, FPP-V, FTS, FTS-V, FTT, PTP-V, PPP-V, PTP

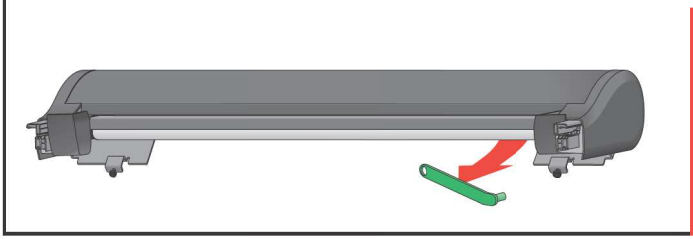

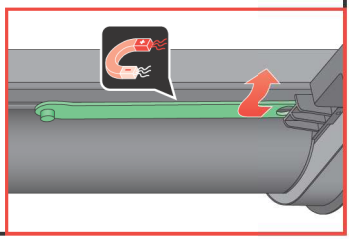

1* FYP-V, FDY-V, PYP-V

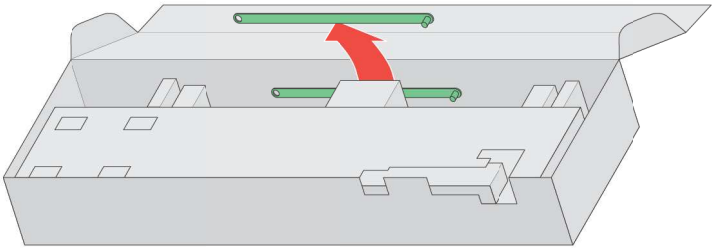

2

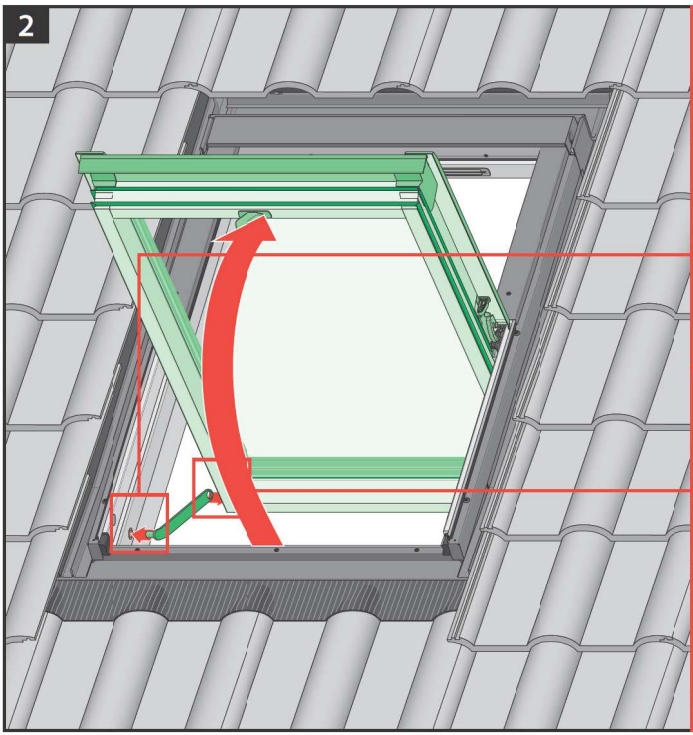

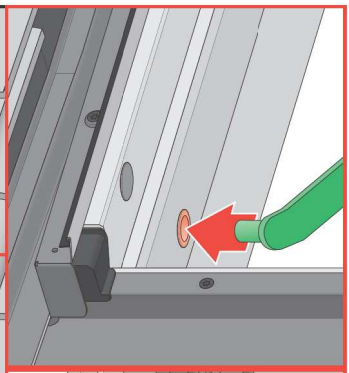

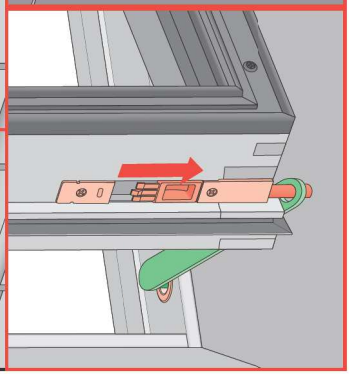

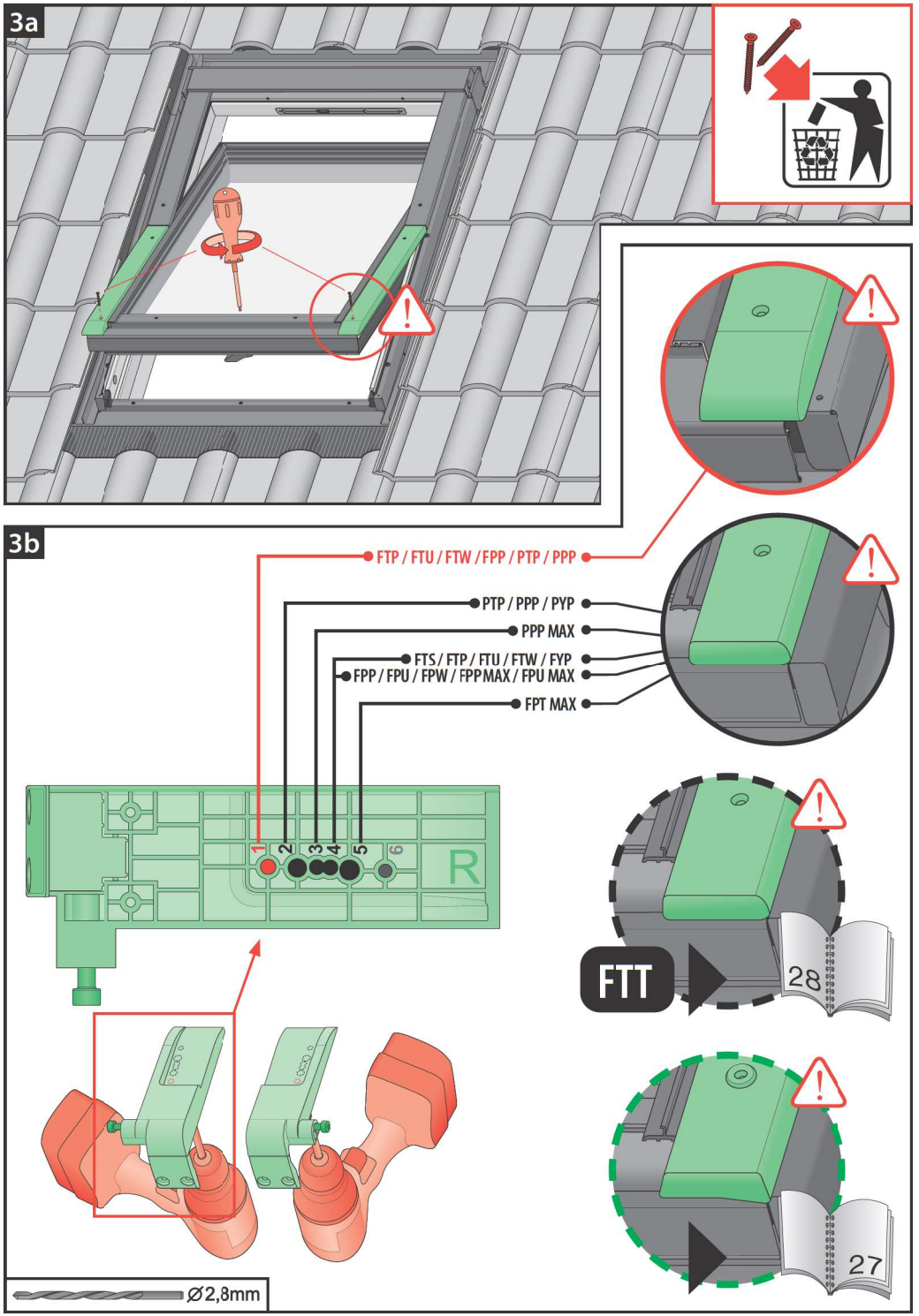
3a
3b
FTP / FTU / FTW / FPP / PTP / PPP
PTP / PPP / PYP
PPP MAX
FTS / FTP / FTU / FTW / FYP
FPP / FPU / FPW / FPP MAX / FPU MAX
FPT MAX
1
2
3
4
5
6
R
FTT
28
27
Ø2,8mm

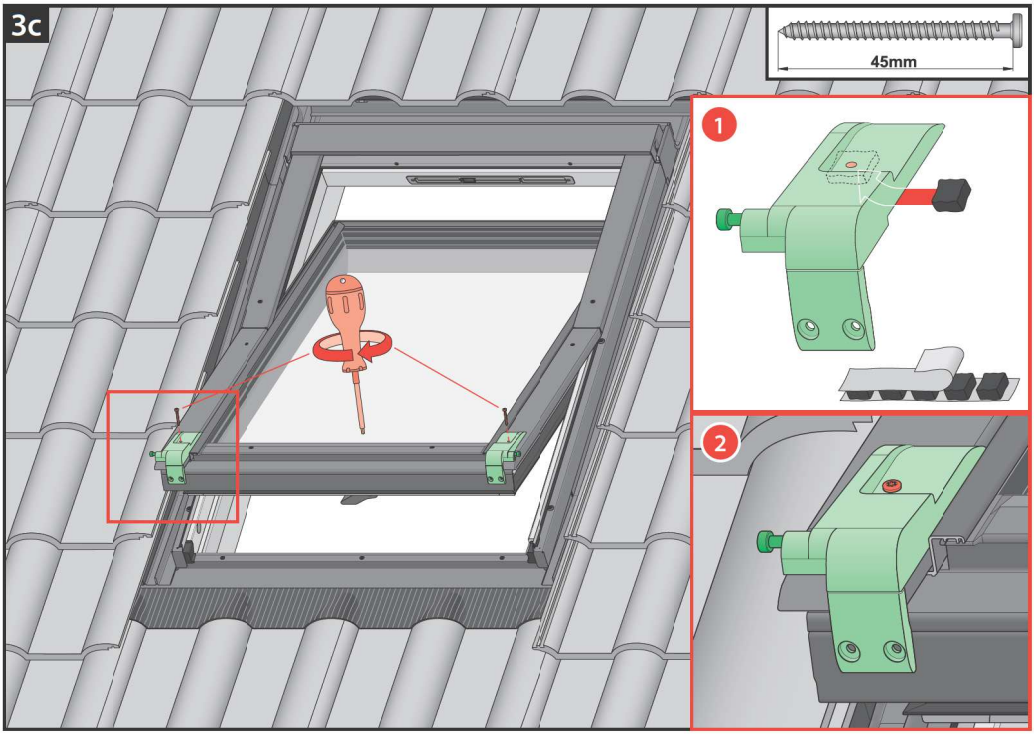
3c
45mm
1
2

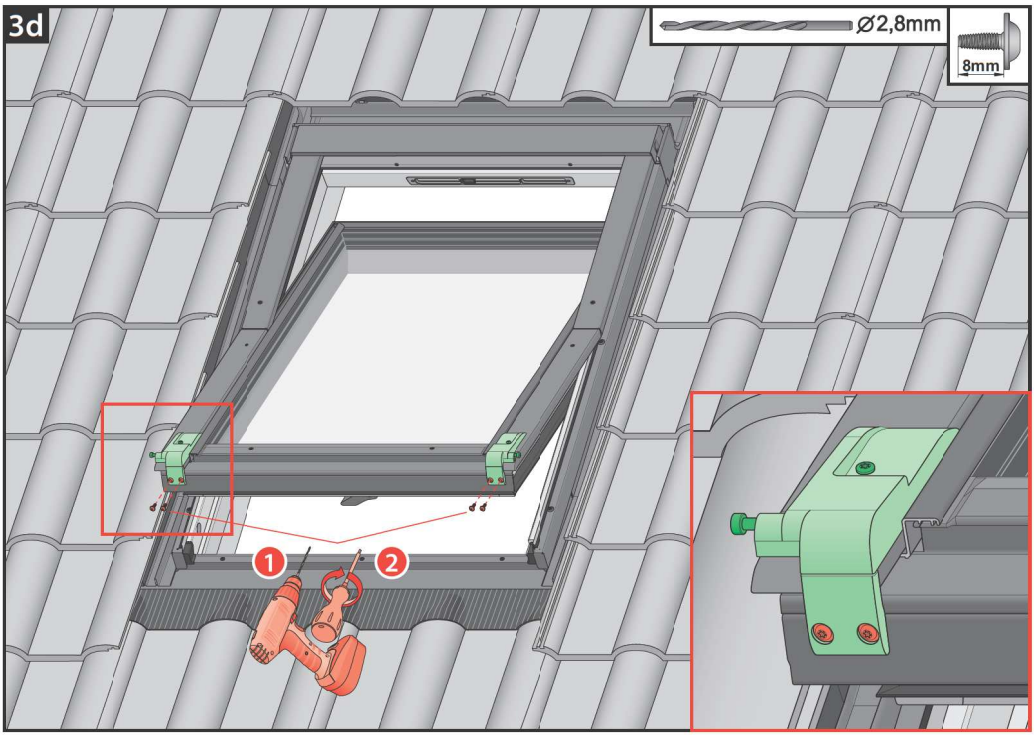
3d
Ø2,8mm
8mm
1
2

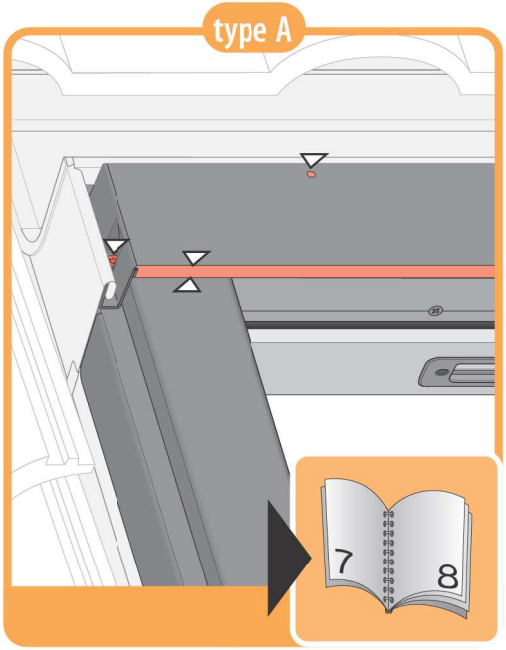
type A
7
8

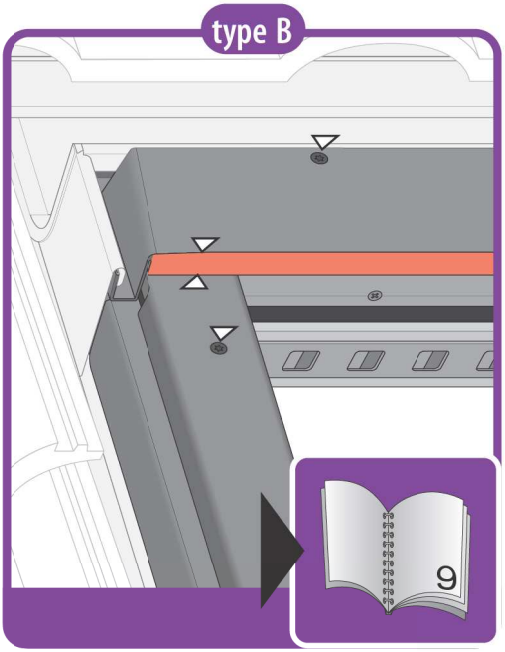
type B
9

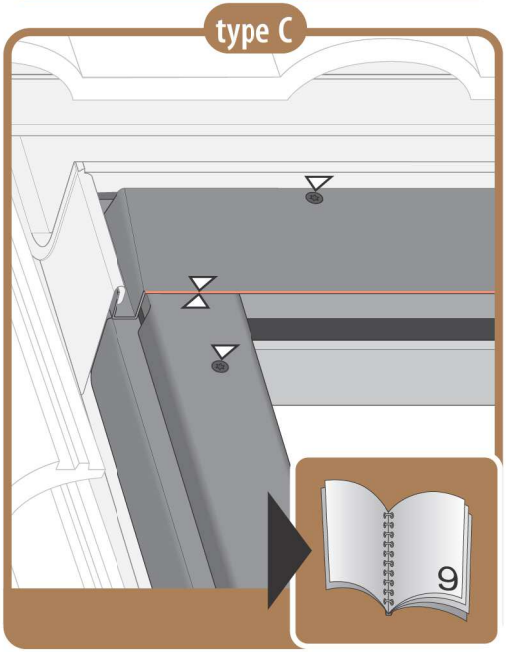
type C
9

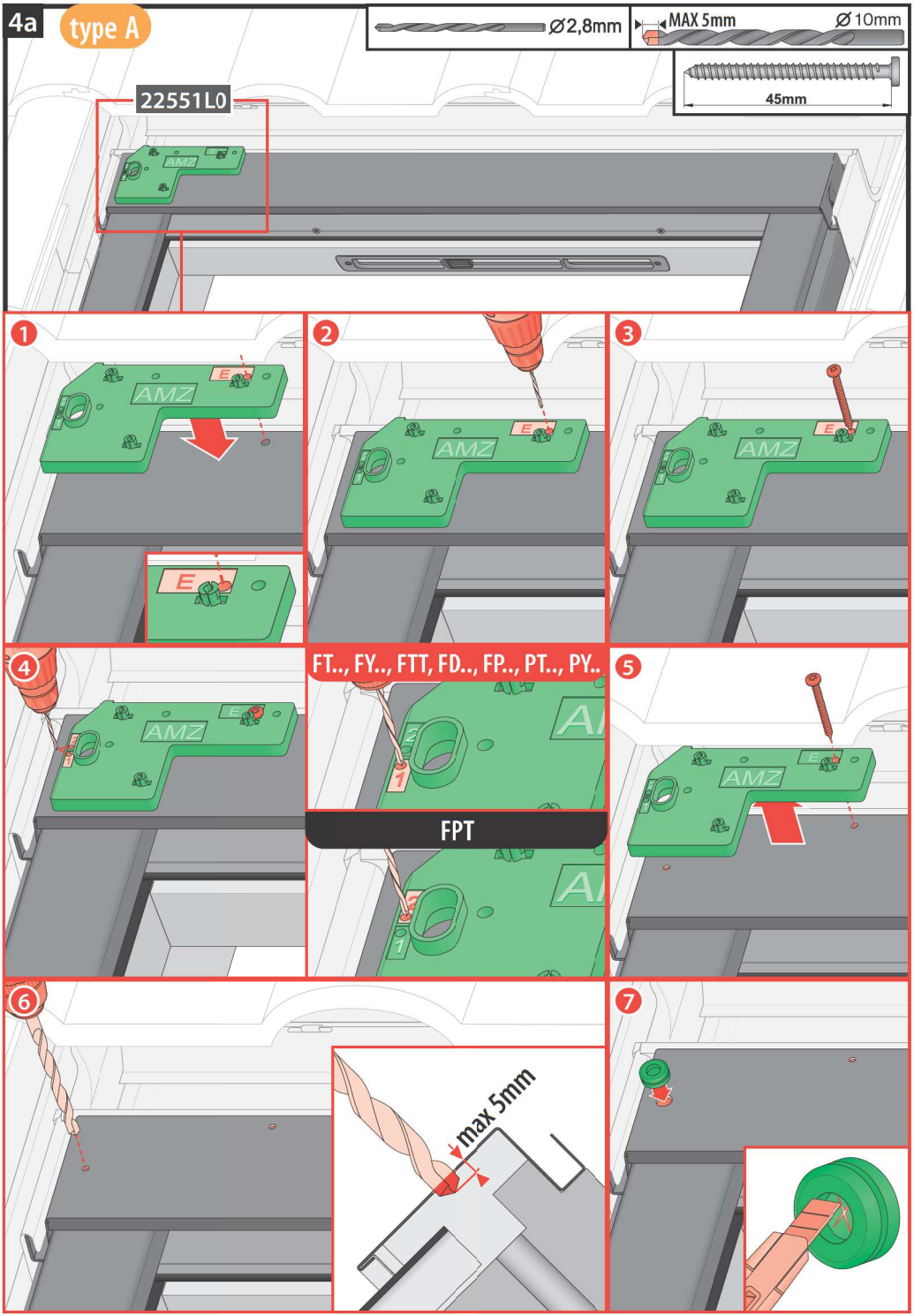
4a
type A
Ø2,8mm
MAX 5mm
Ø10mm
45mm
22551L0
AMZ
1
2
3
4
FT.., FY.., FTT, FD.., FP.., PT.., PY..
FPT
5
6
max 5mm
7

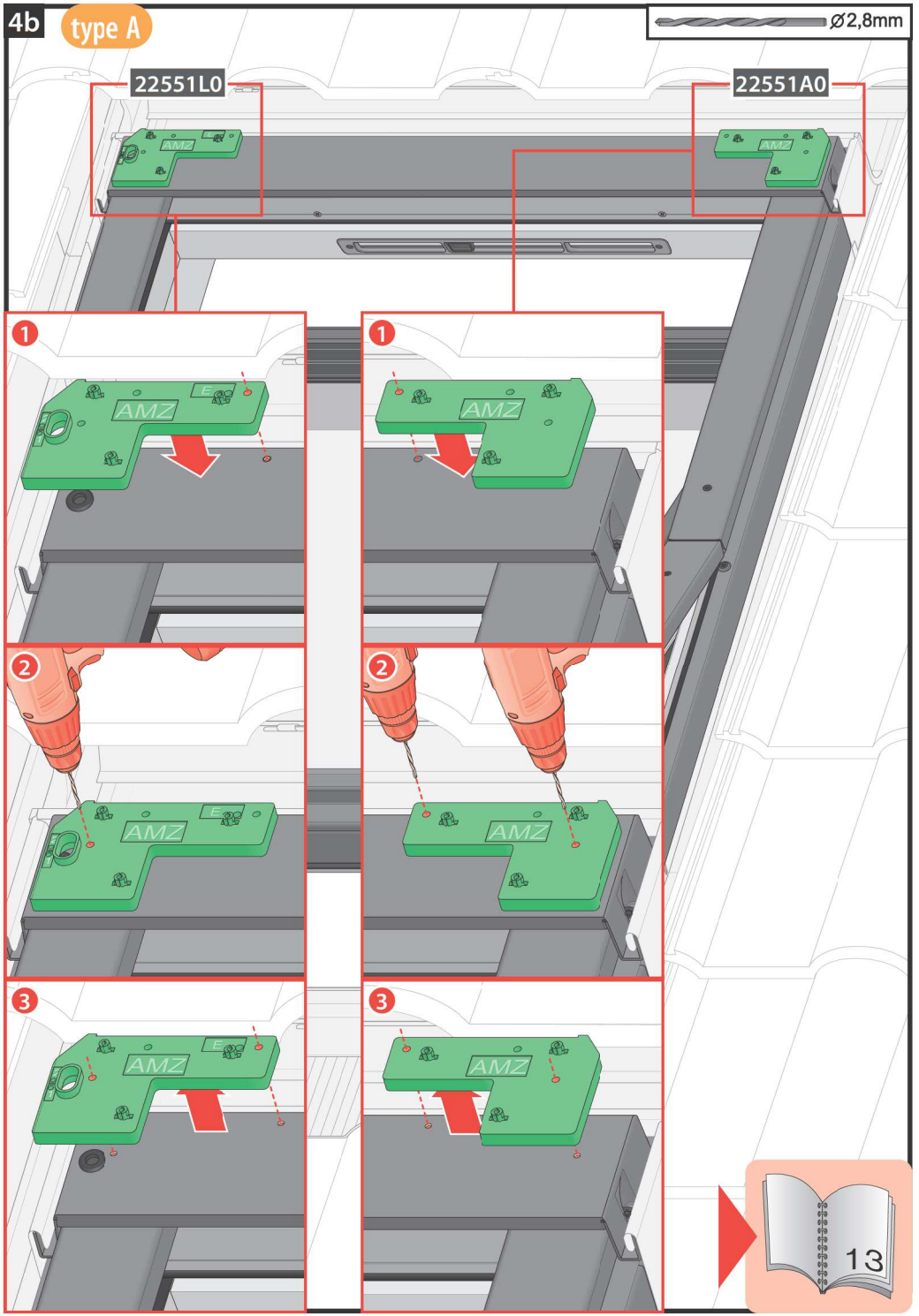
4b
type A
Ø2,8mm
22551L0
22551A0
AMZ
1
2
3
13

4a type B type C

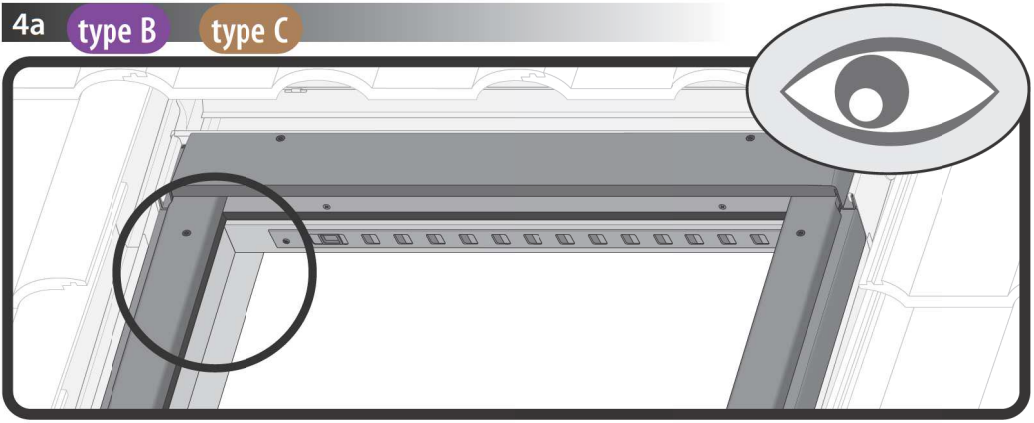

type X

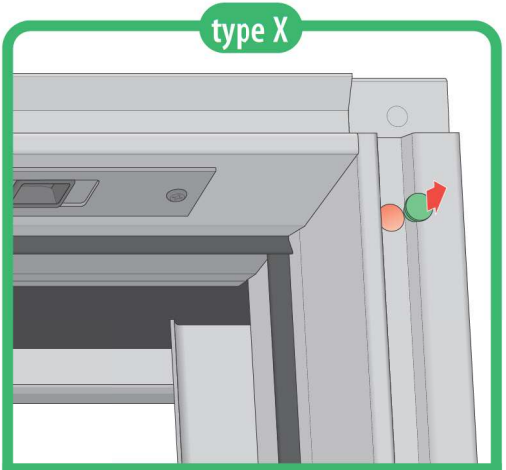

FTS, FTS-V, FTP, FTP-V, FYP, FYP-V
FTT, FDY-V, FPP preSelect 2
PTP, PTP-V, PYP, PYP-V

type Y

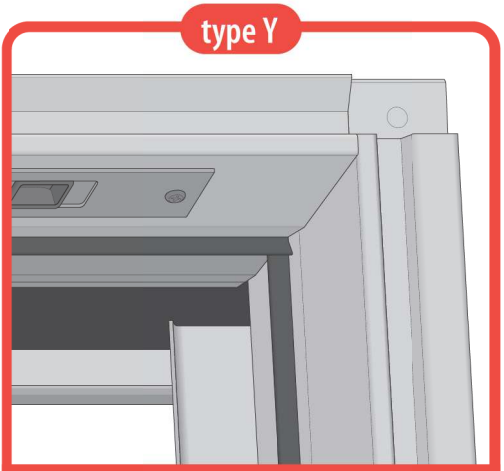

FTS, FTS-V, FTP, FTP-V, FYP, FYP-V
FTT, FDY-V, FPP preSelect
PTP, PTP-V, PYP, PYP-V

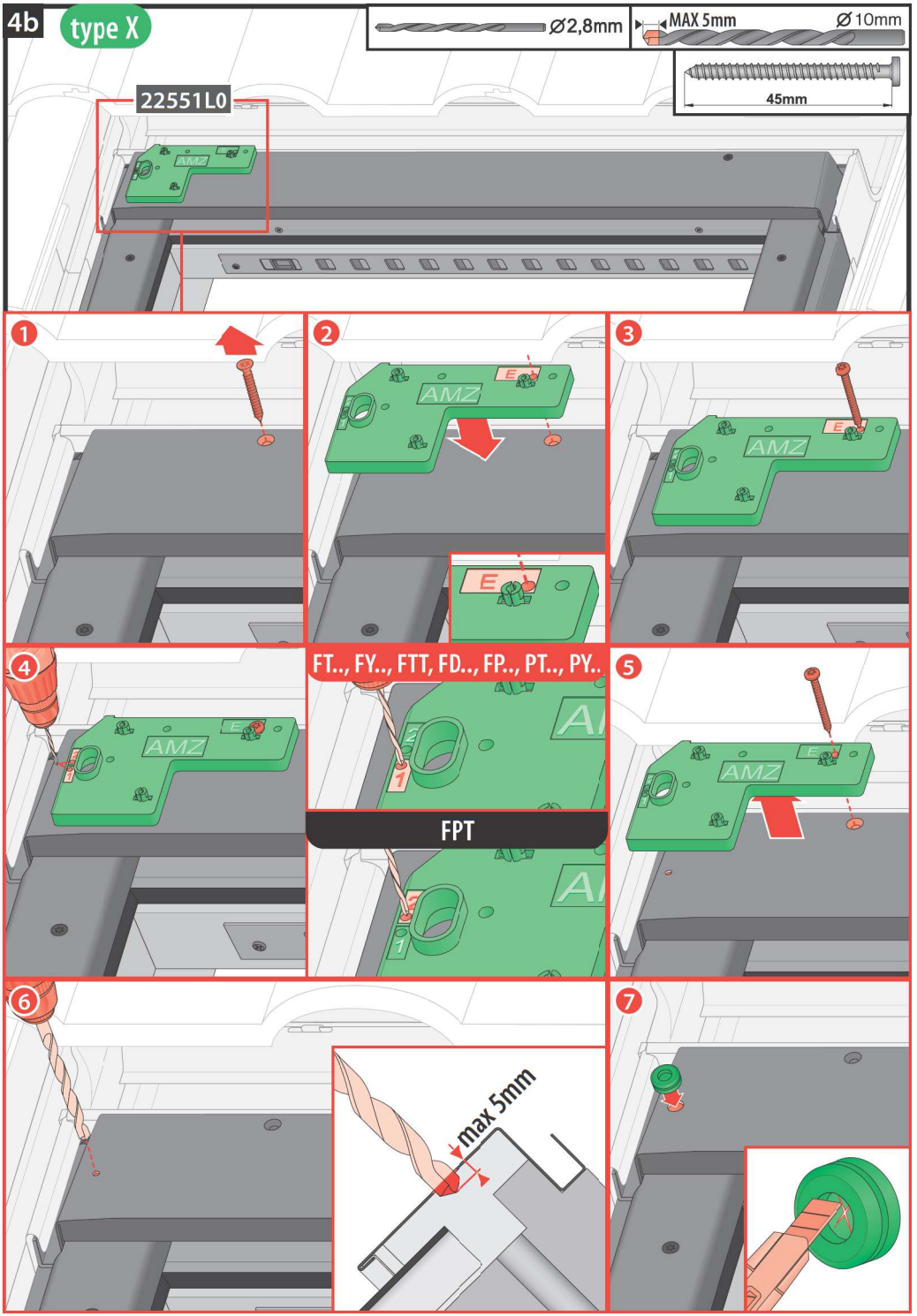
4b
type X
Ø2,8mm
MAX 5mm
Ø10mm
45mm
22551L0
AMZ
1
2
3
4
5
6
7
E
FT.., FY.., FTT, FD.., FP.., PT.., PY..
FPT
max 5mm

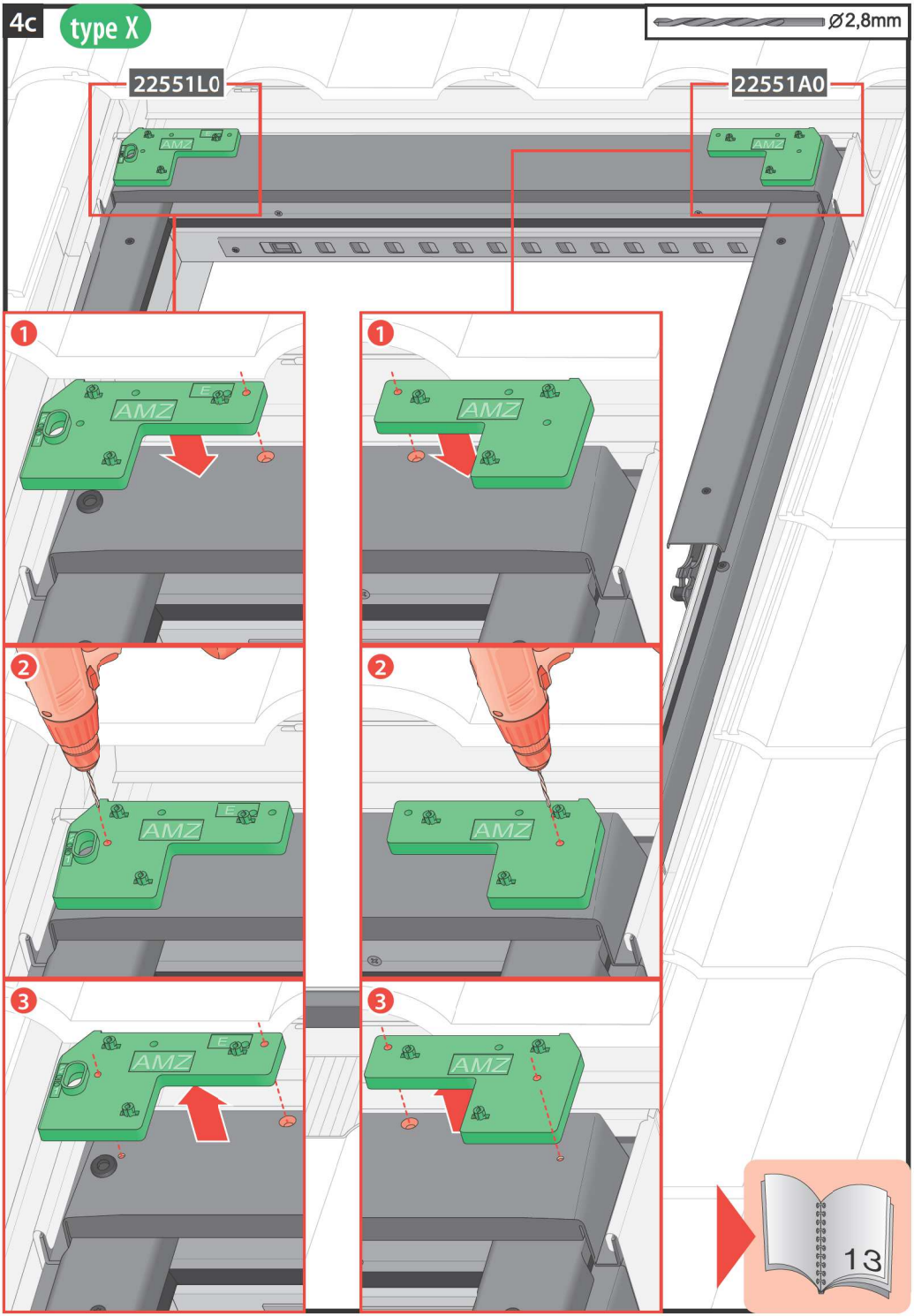
4c
type X
Ø2,8mm
22551L0
22551A0
AMZ
1
2
3
13

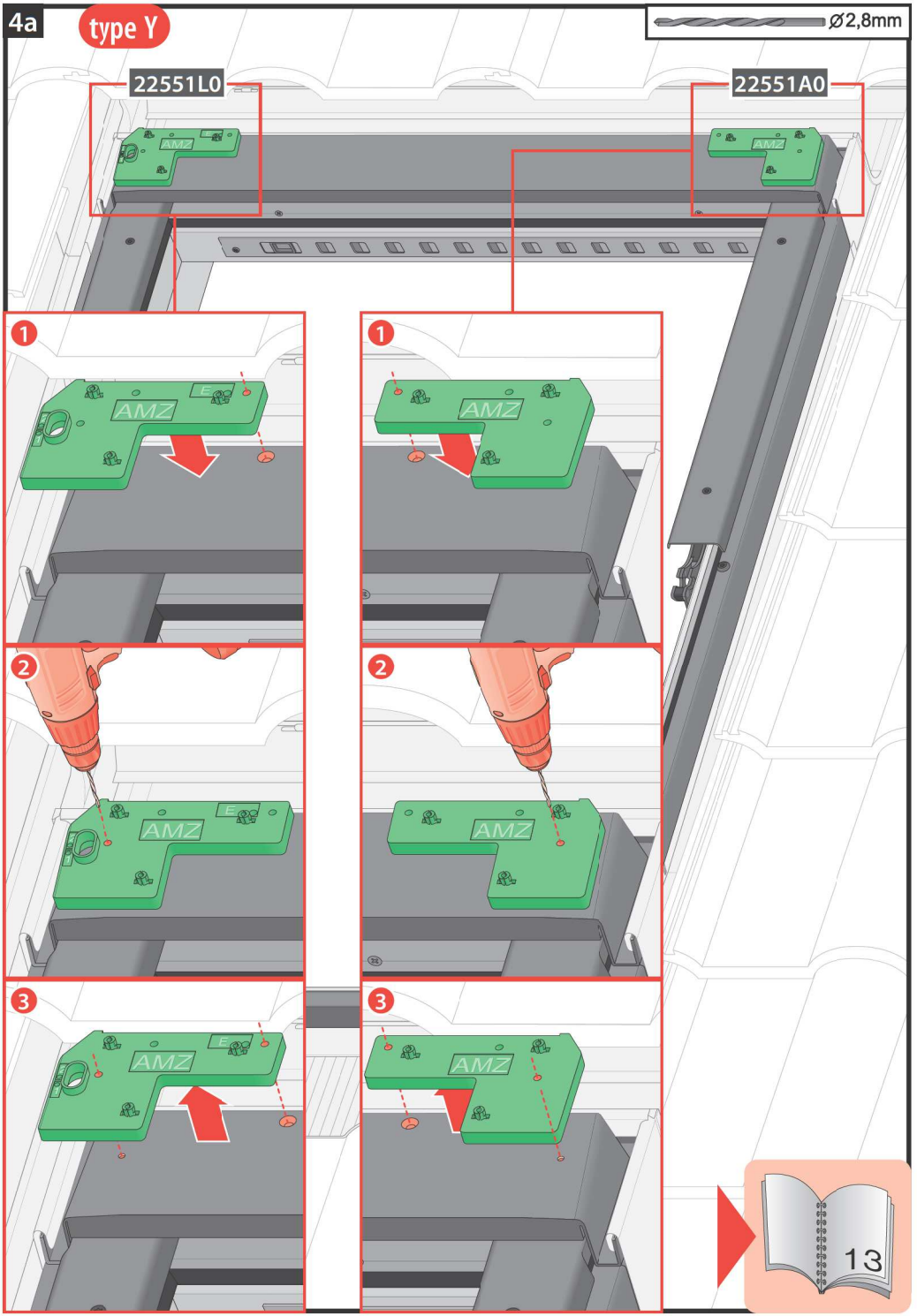
4a
type Y
Ø2,8mm
22551L0
22551A0
AMZ
1
2
3
13

5

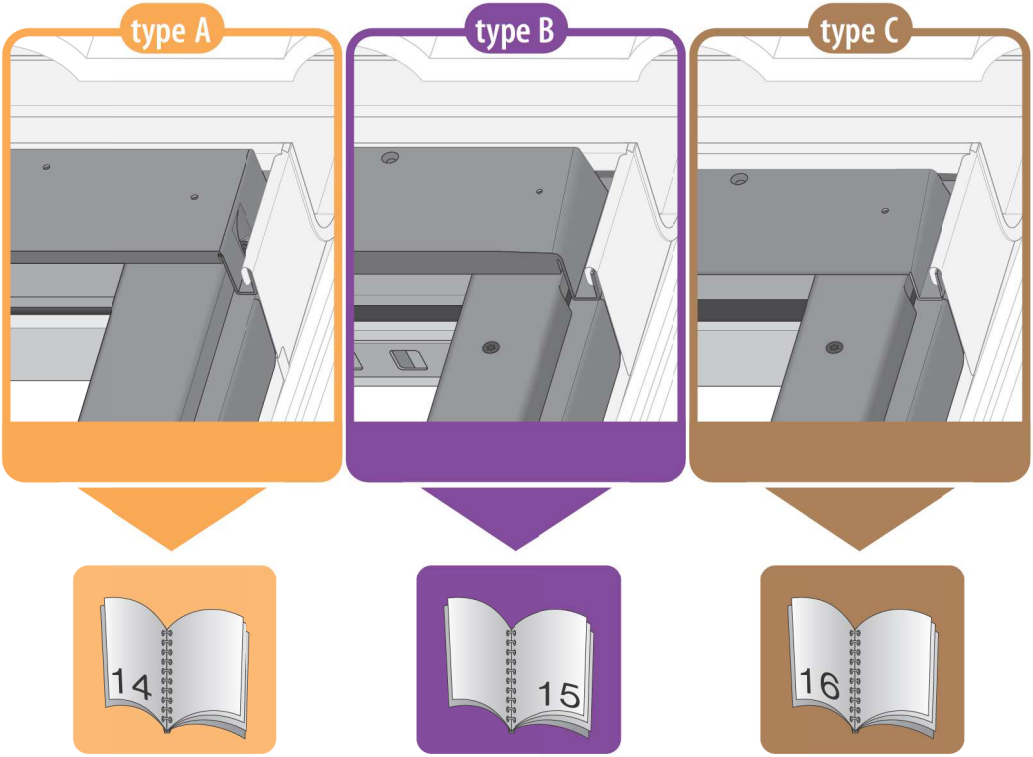

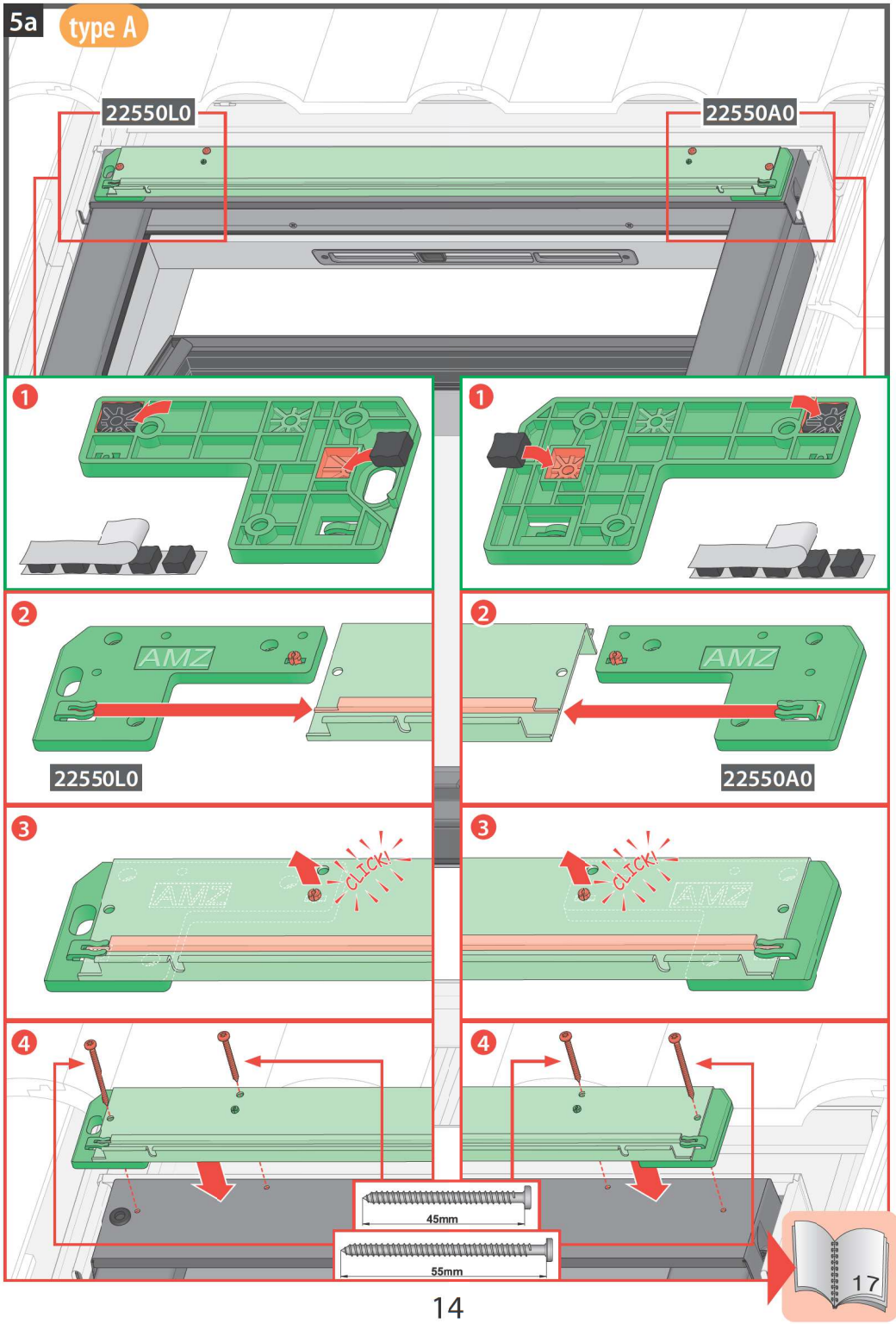
5a
type A
22550L0
22550A0
1
1
2
AMZ
22550L0
2
AMZ
22550A0
3
CLICK!
AMZ
3
CLICK!
AMZ
4
4
45mm
55mm
17

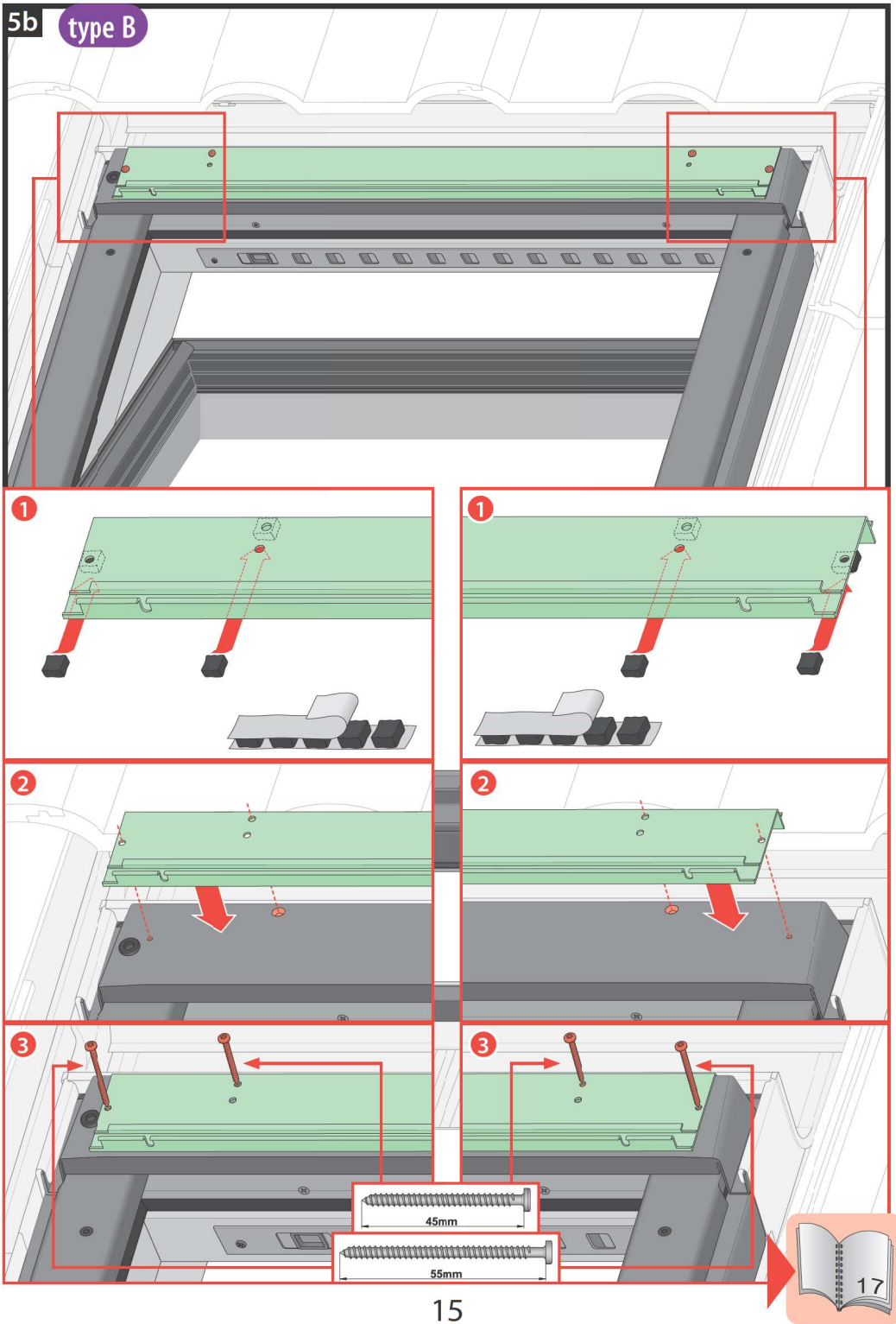
5b
type B
1
1
2
2
3
3
45mm
55mm
17

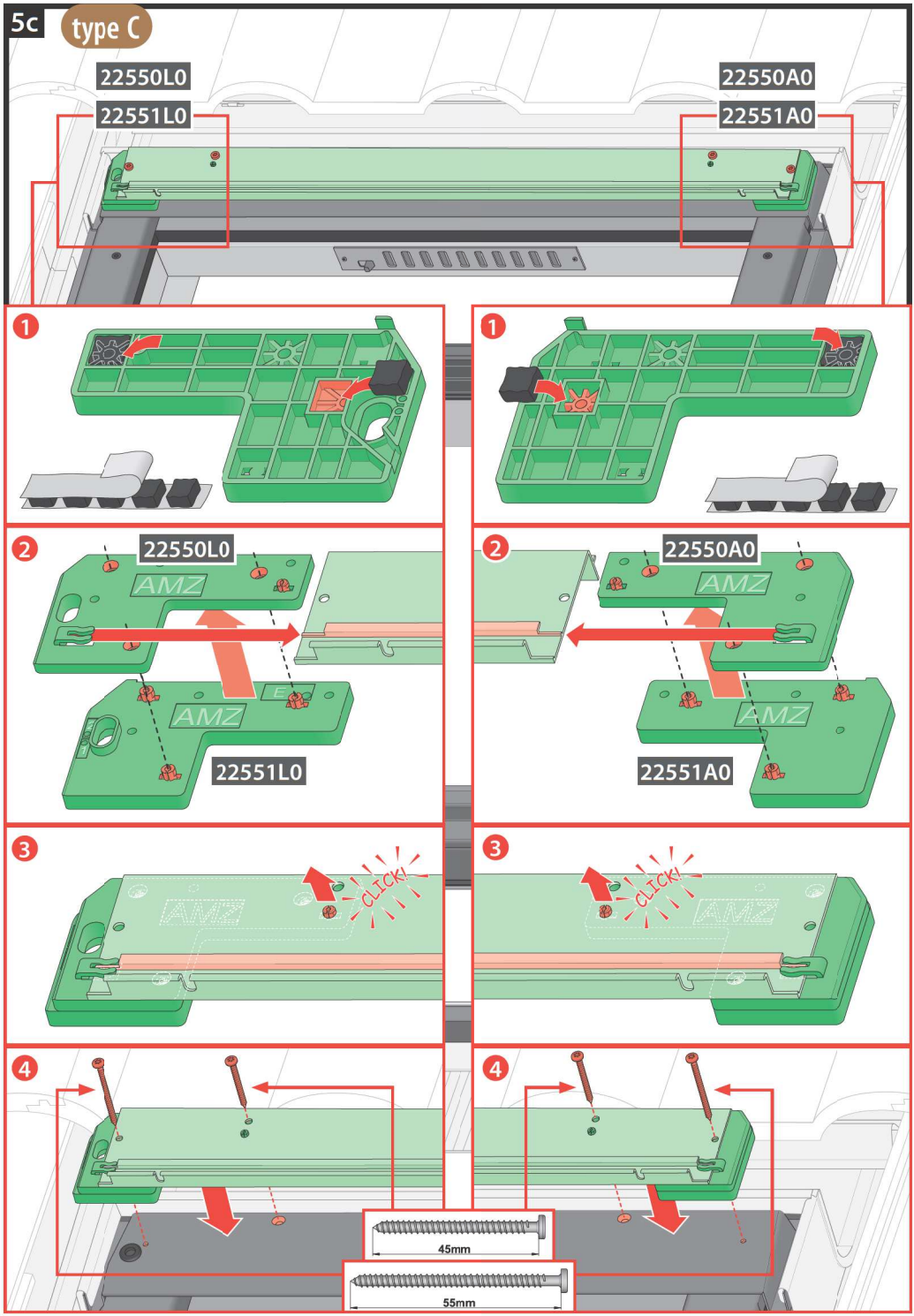
5c
type C
22550L0
22551L0
22550A0
22551A0
1
1
2
22550L0
AMZ
AMZ
22551L0
2
22550A0
AMZ
AMZ
22551A0
3
CLICK!
AMZ
3
CLICK!
AMZ
4
4
45mm
55mm

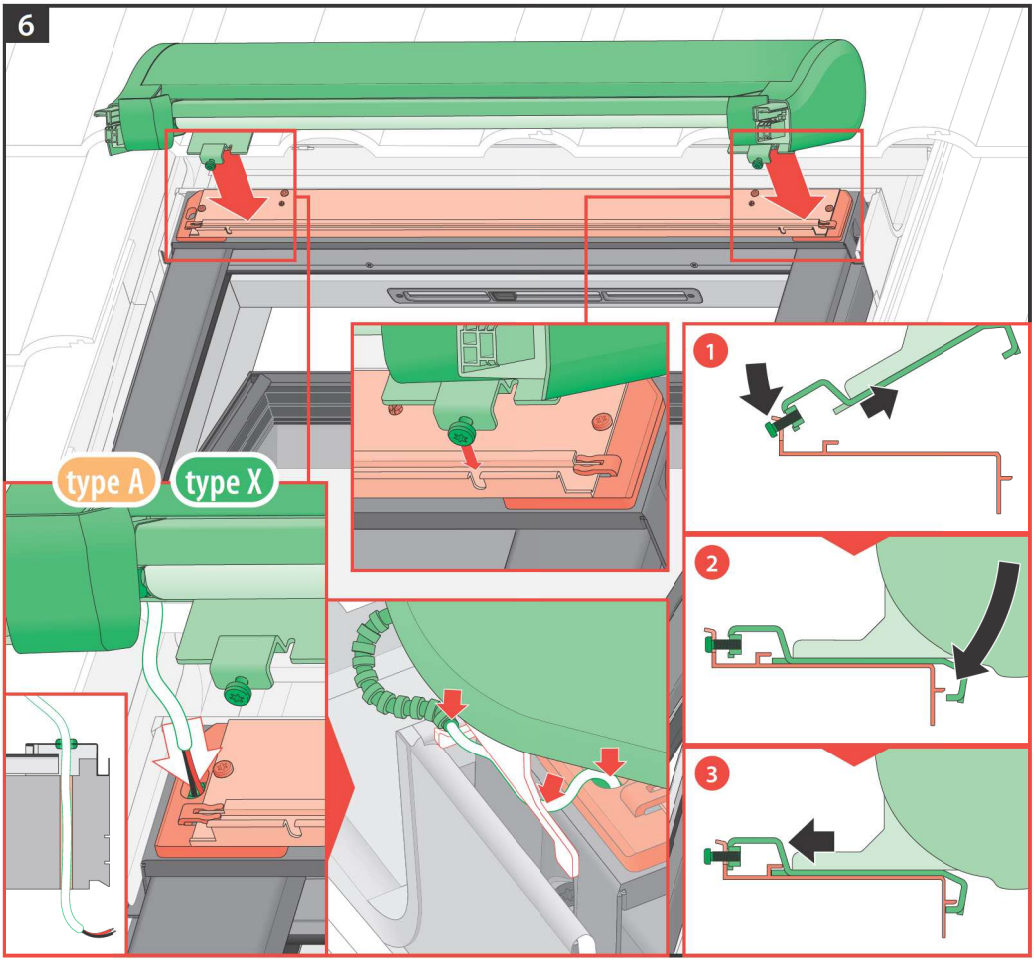
6
type A
type X
1
2
3

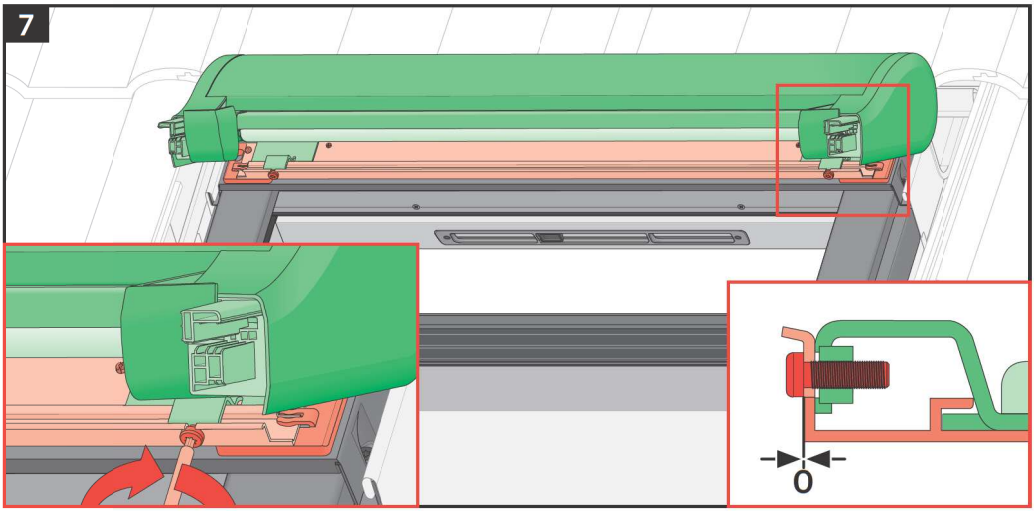
7
0

8*

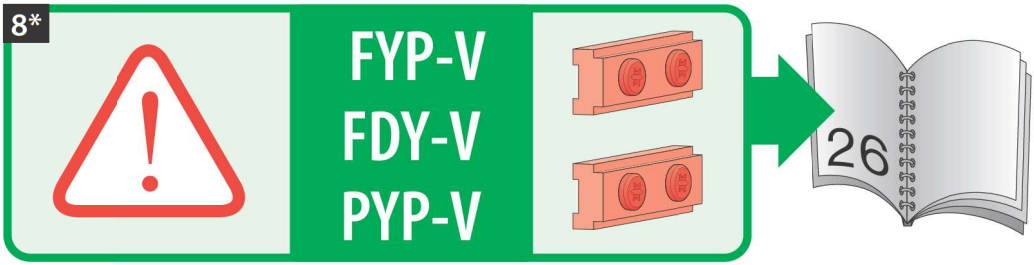

8a

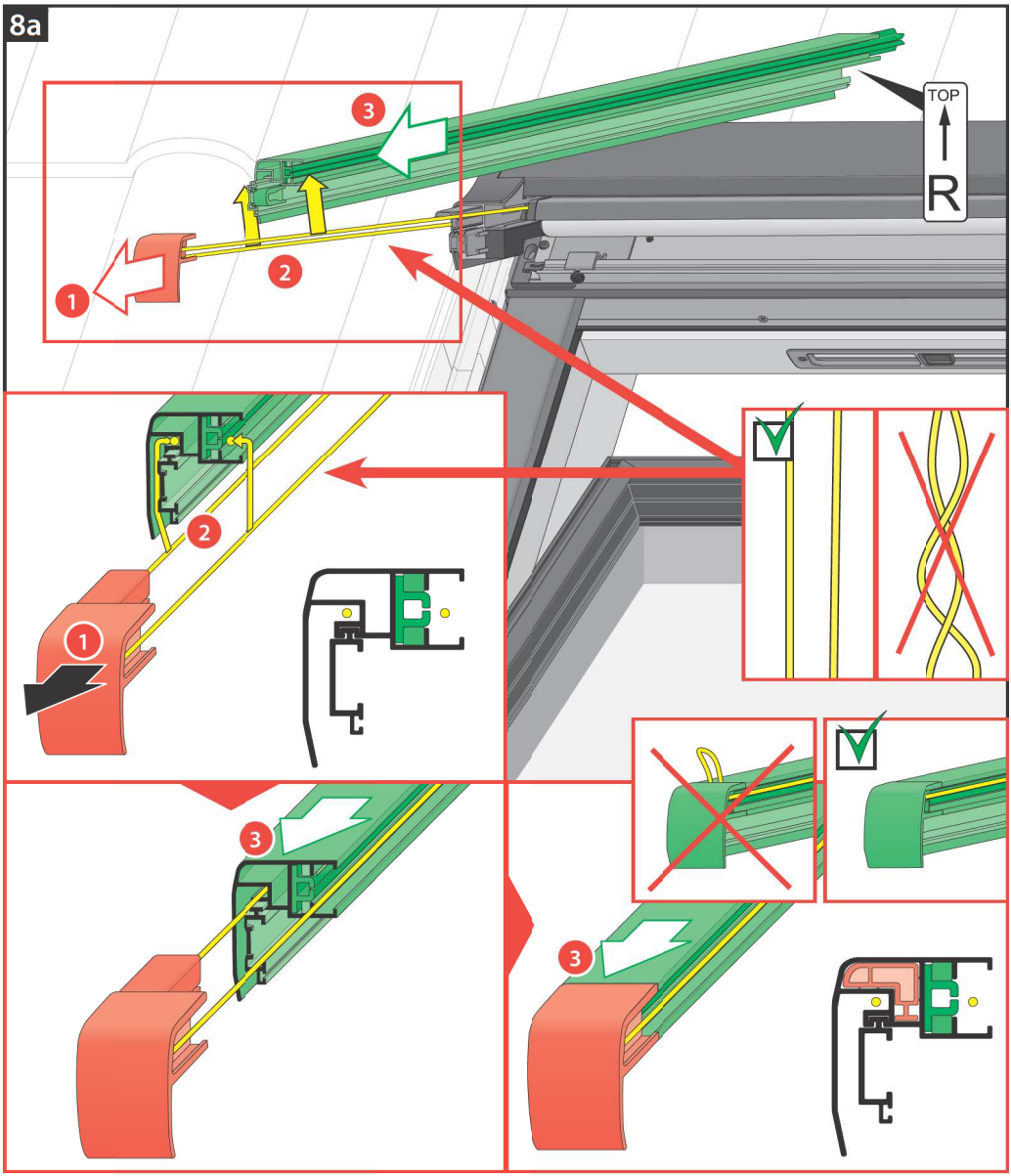

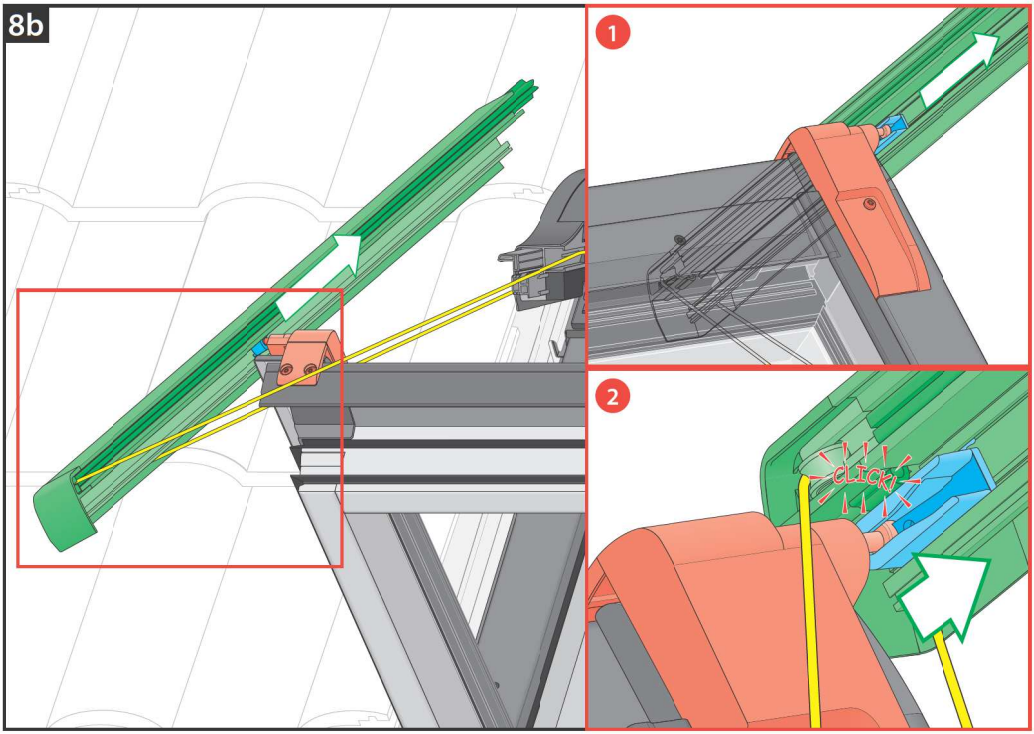
8b
1
2
CLICK!

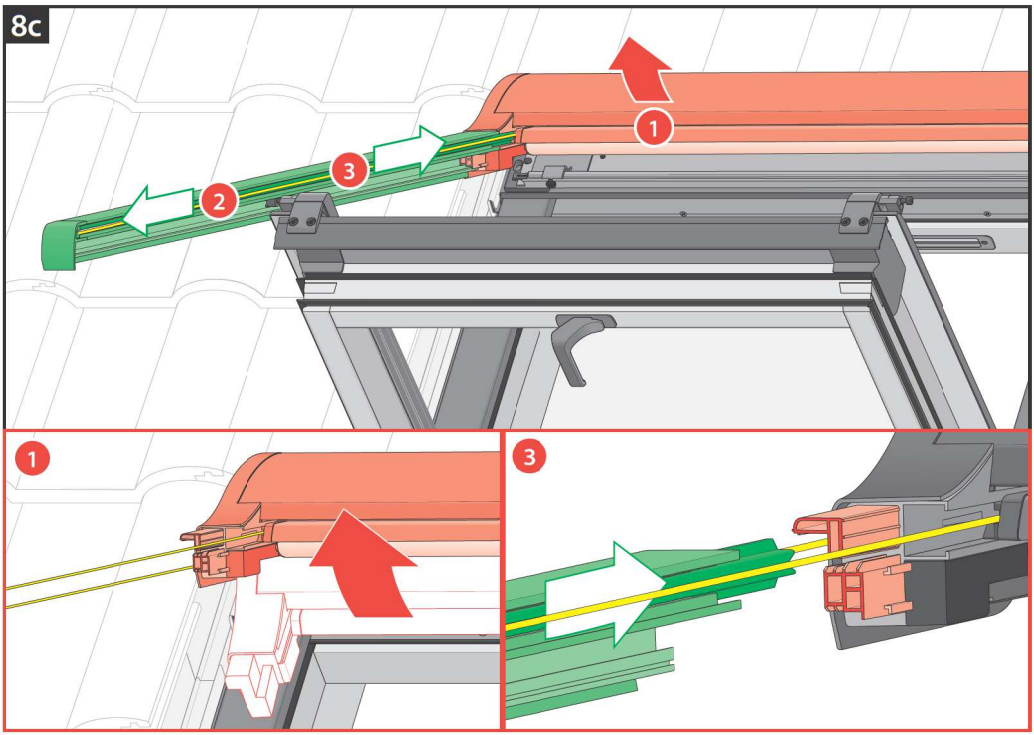
8c
1
2
3
1
3

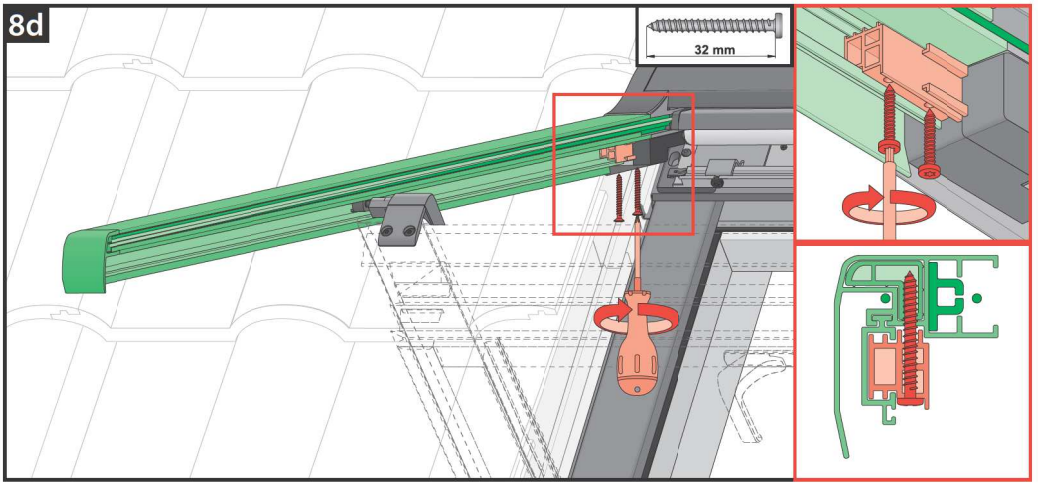
8d
32 mm

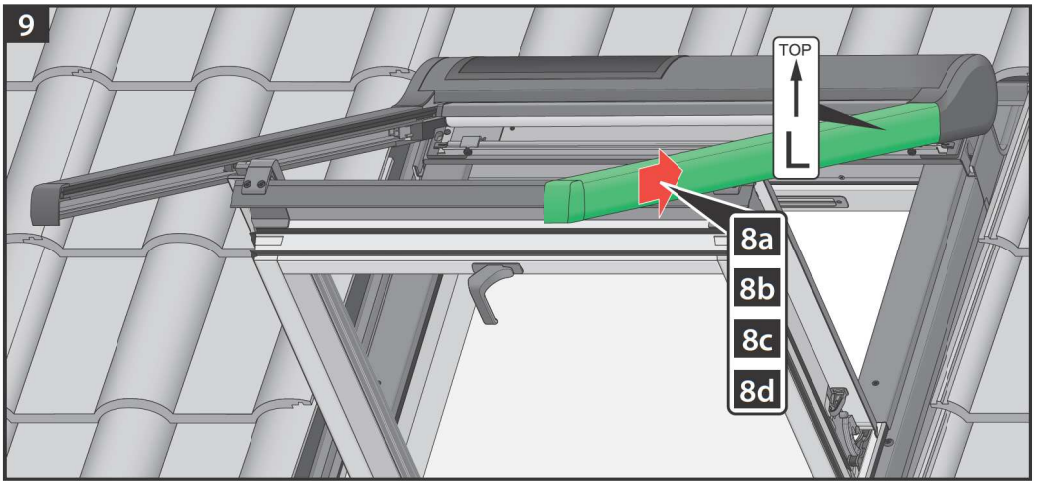
9
TOP
8a
8b
8c
8d

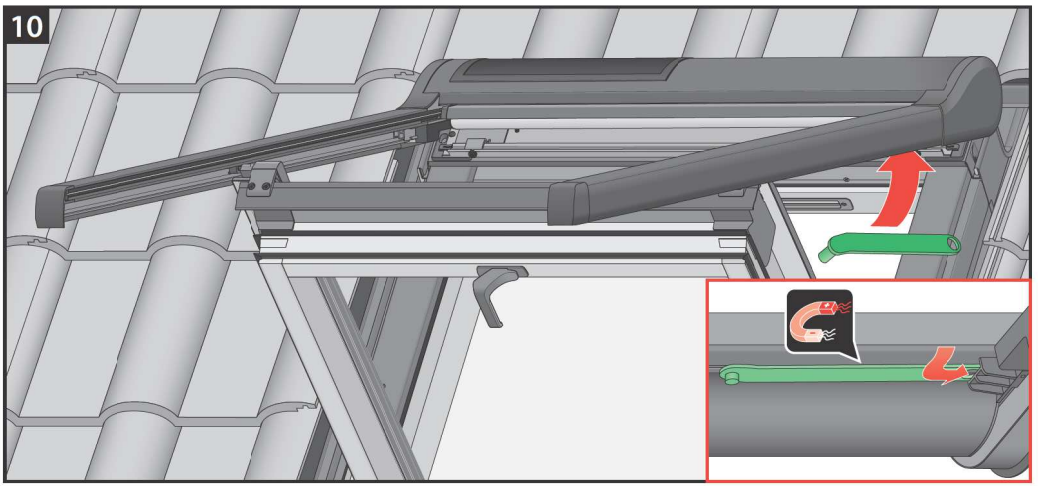
10

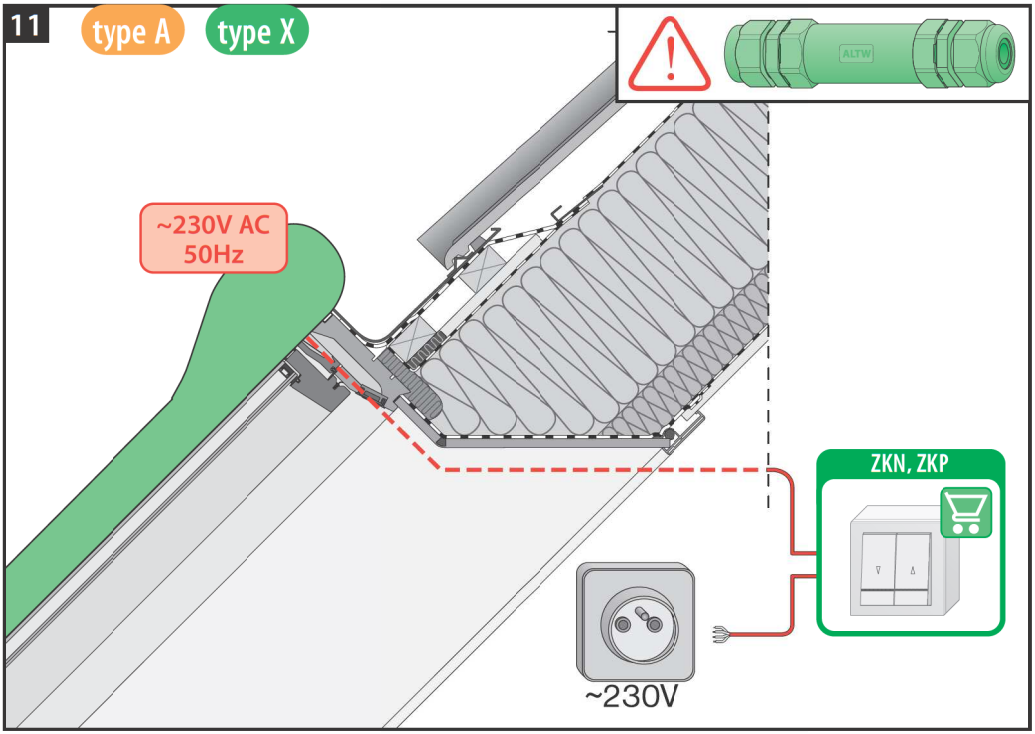
11
type A
type X
~230V AC
50Hz
ZKN, ZKP
~230V

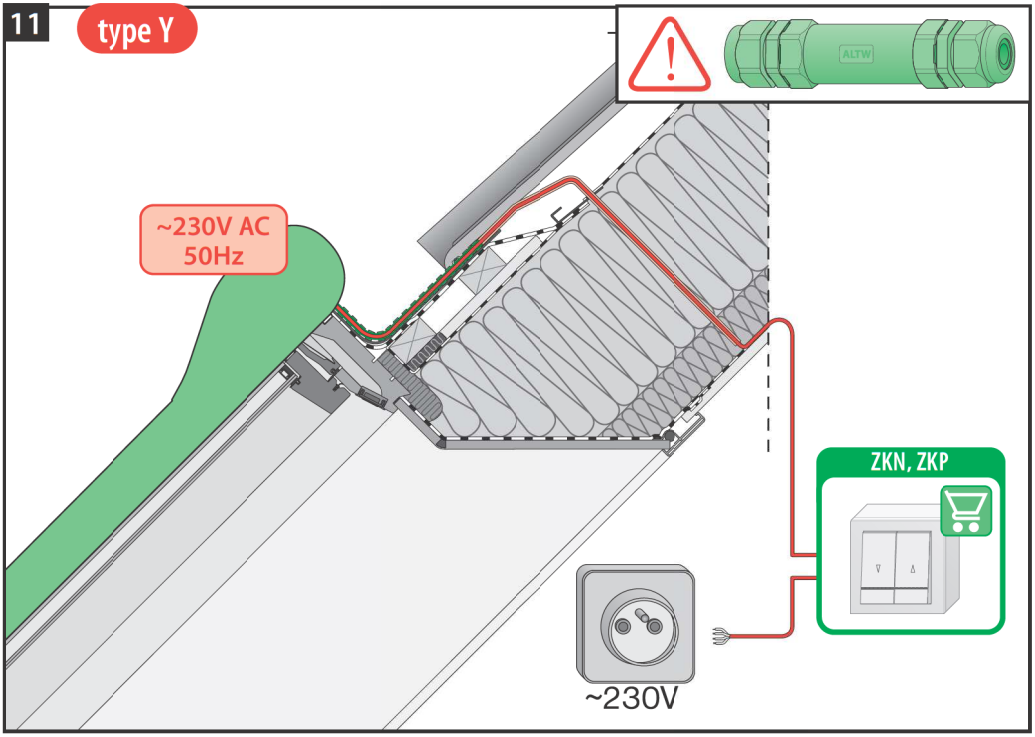
11
type Y
~230V AC
50Hz
ZKN, ZKP
~230V

12

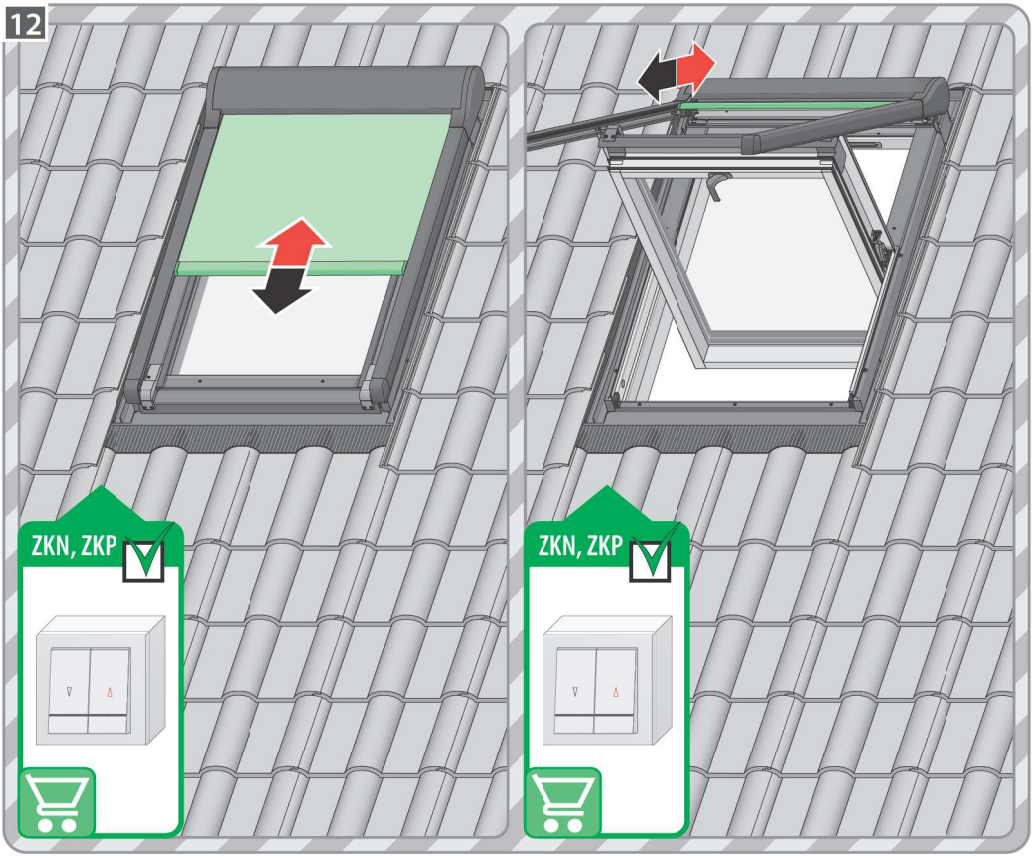

13

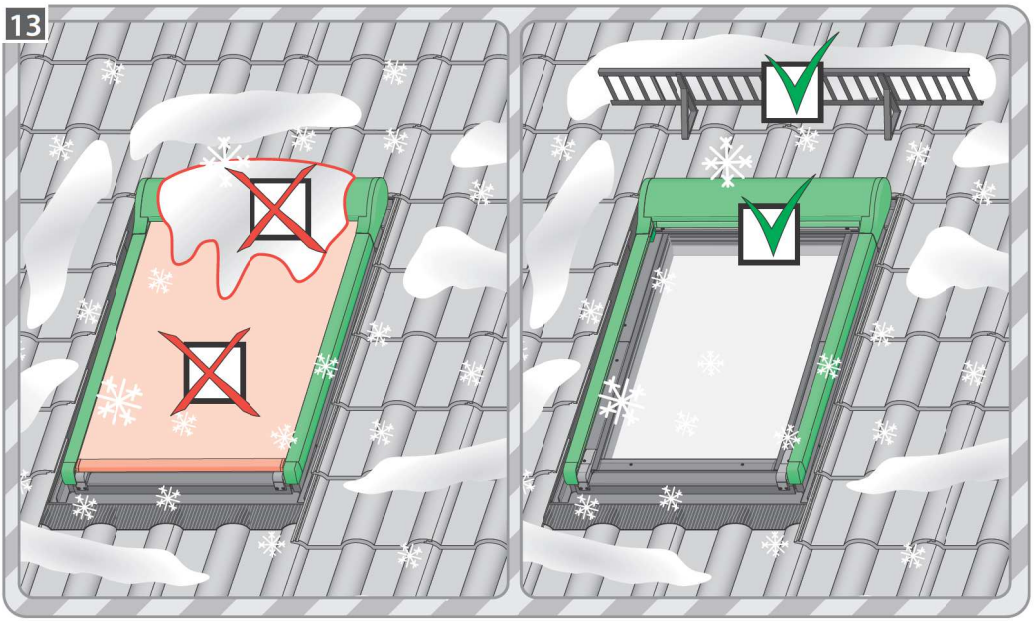

14

FTP-V, FTU-V, FTW-V, FPP-V, FTS, FTS-V, FTT, PTP-V, PPP-V, PYP-V, PTP

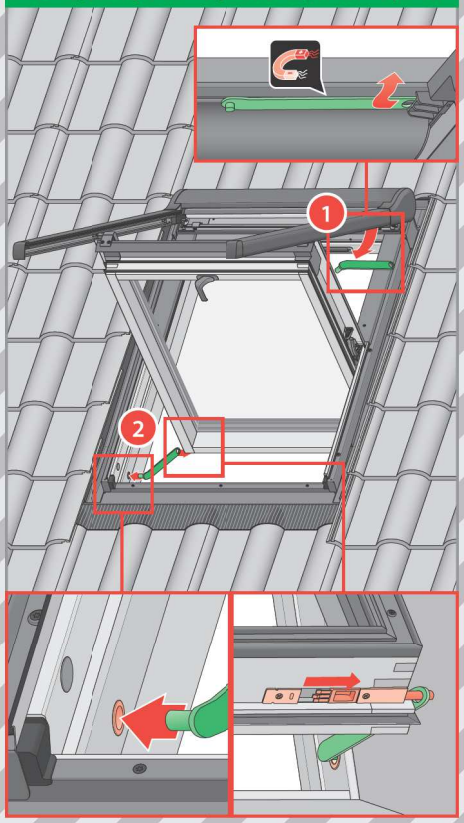

FYP-V, FDY-V, PYP-V

15

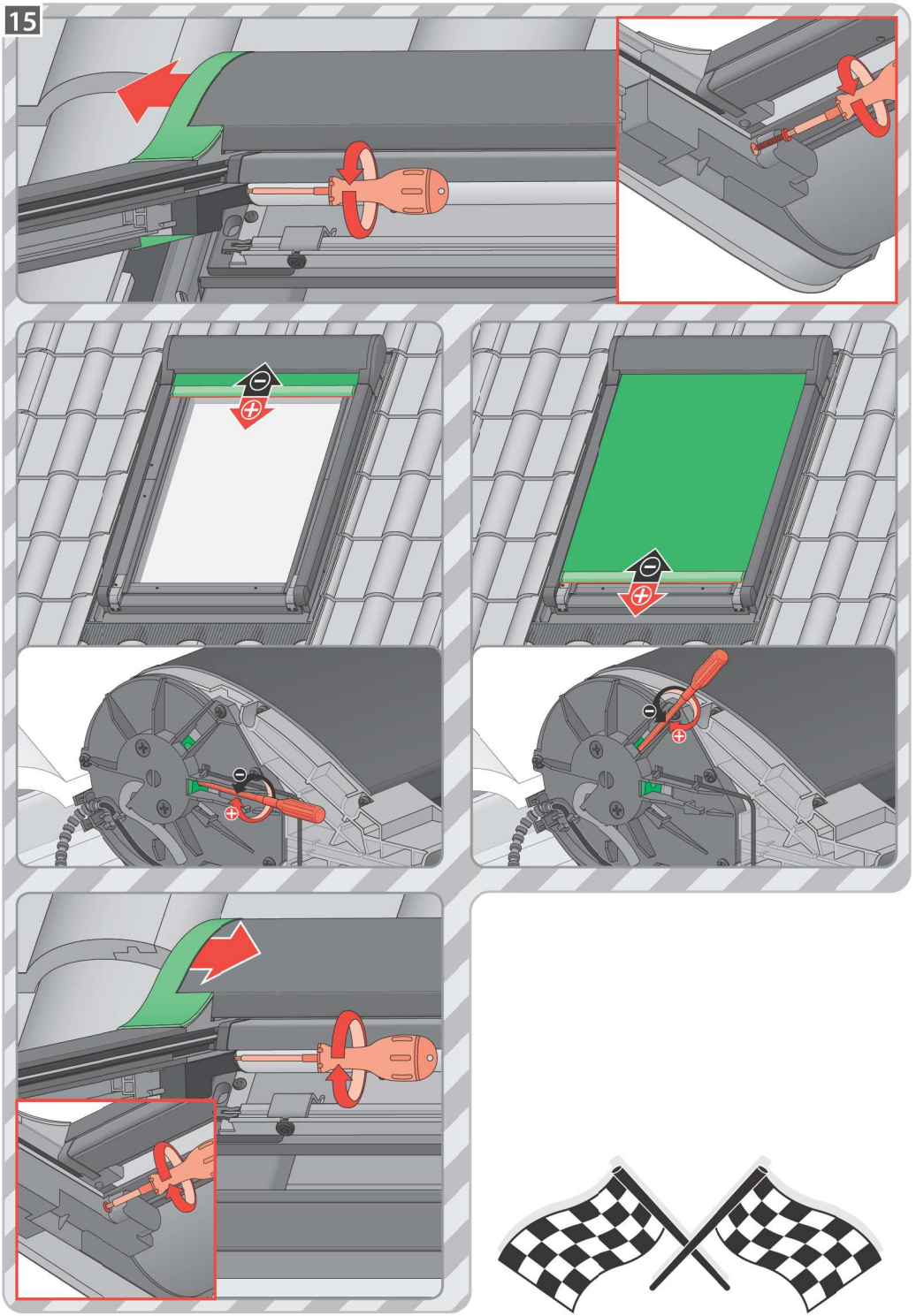

1 FYP-V, FDY-V, PYP-V

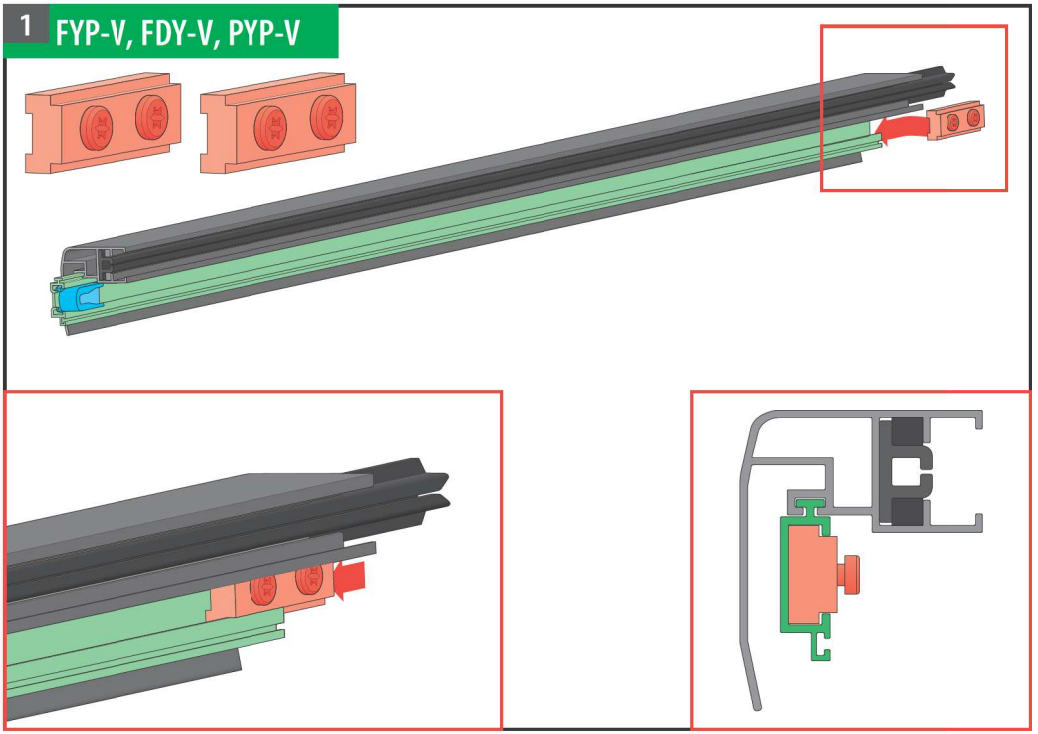

2

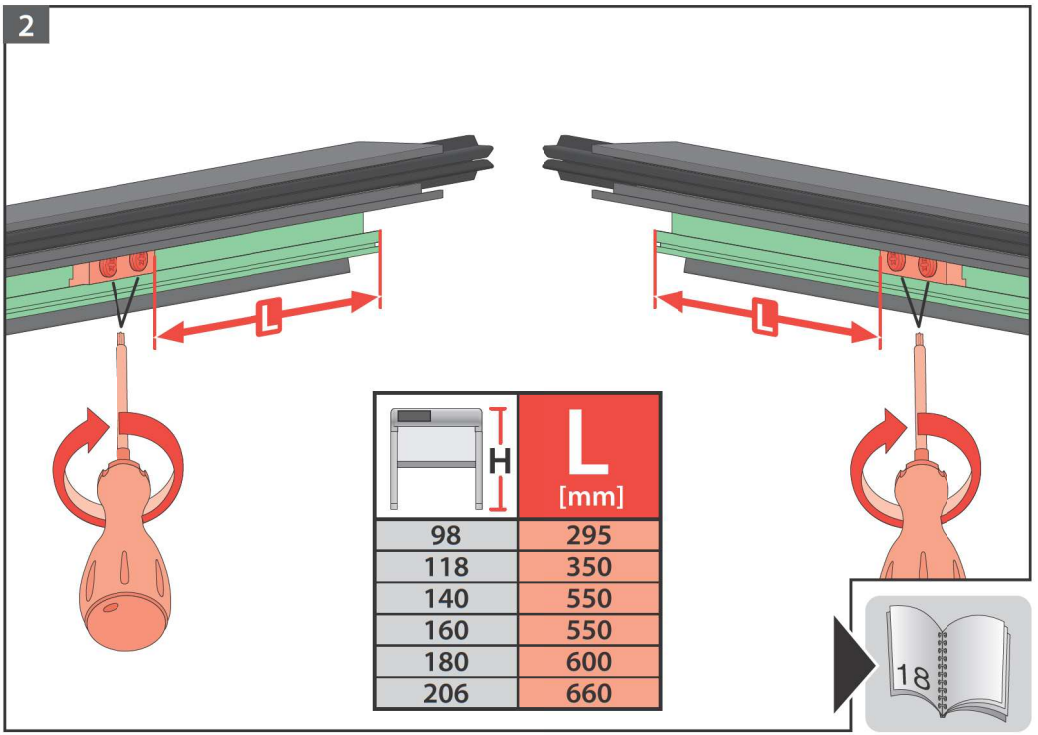

H	L [mm]
98	295
118	350
140	550
160	550
180	600
206	660

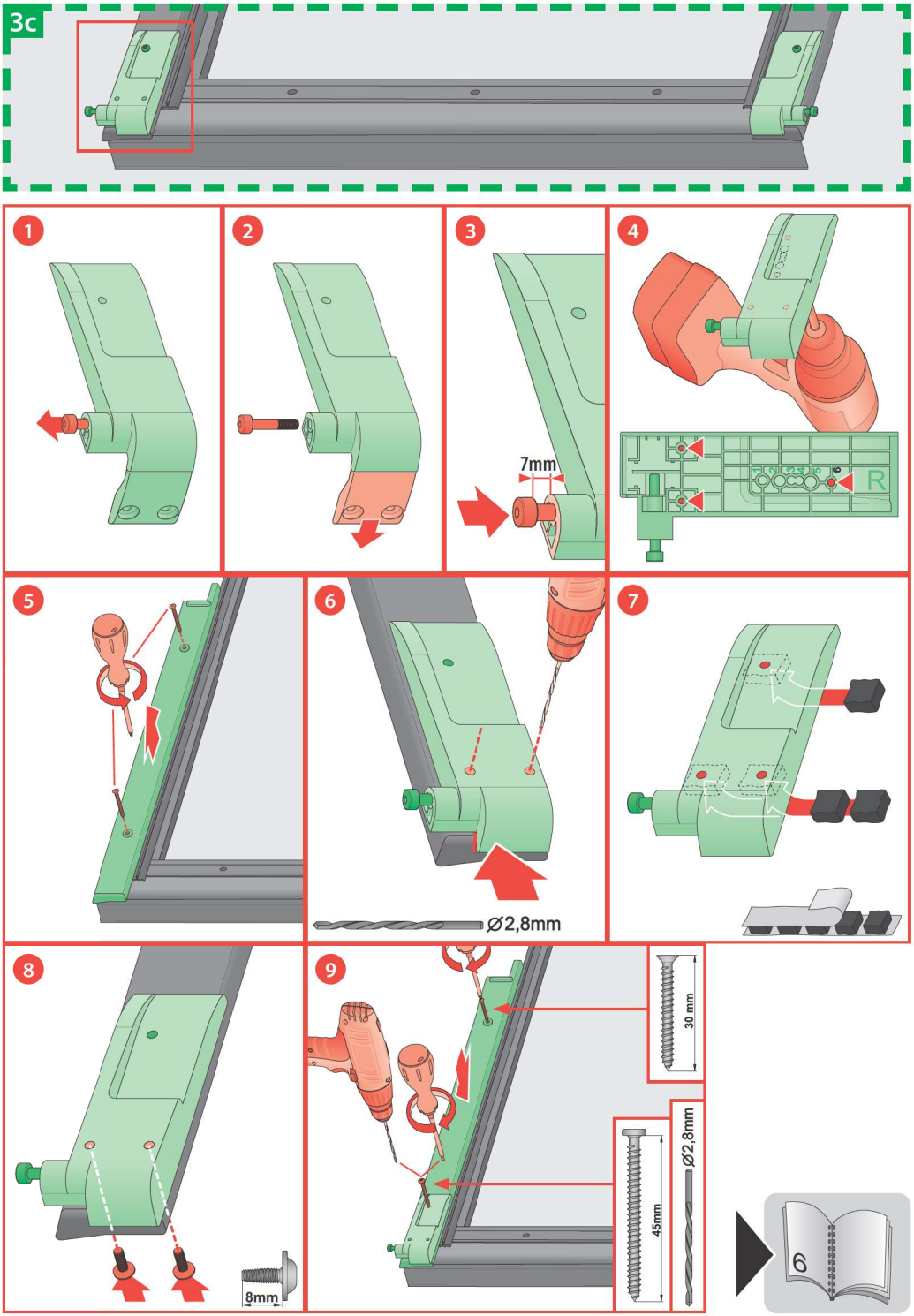
3c
1
2
3
7mm
4
R
5
6
Ø2,8mm
7
8
8mm
9
30 mm
45mm
Ø2,8mm
6

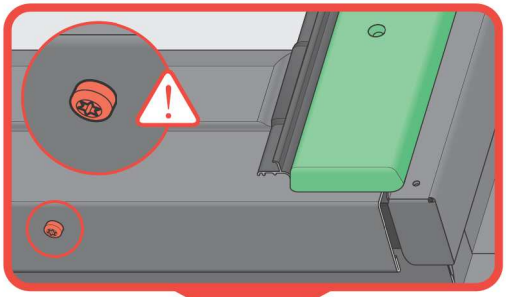

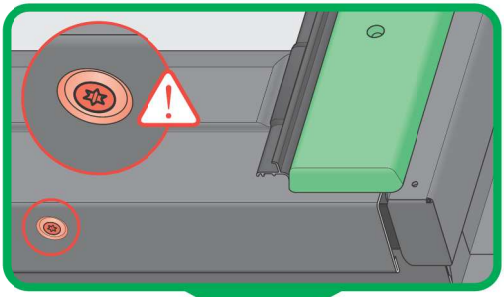

3b

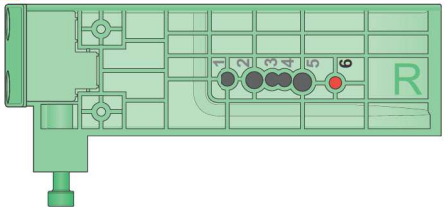

3b

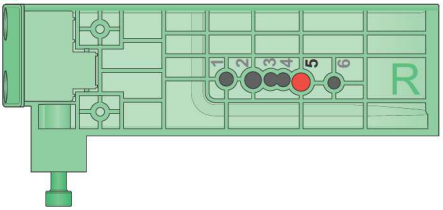

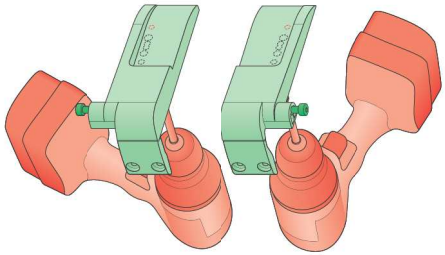

Ø2,8mm

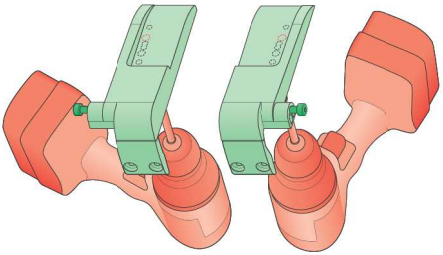

Ø2,8mm

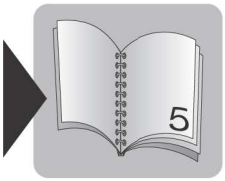

PL	Przed montażem należy zapoznać się z treścią instrukcji NC9S3 „INSTRUKCJA ORYGINALNA 2/3 Zasady montażu i użytkowania”.
1, 1*	Wyjąć zaczep zabezpieczający znajdujący się pod kasetą.
2	Zablokować skrzydło za pomocą zaczepu.
3a, 3b, 3c, 3d	Wykonać otwór w uchwytach dolnych w miejscu uzależnionym od typu okna a następnie przykręcić je do skrzydła okna.
4, 4a, 4b, 4c	Użyć podkładek montażowych w celu wykonania otworów w kapturze okna. Sposób montażu dobrać w zależności od typu okna. Sprawdzić, czy okno wyposażone jest w otwór pod przewód zasilający dodatek. W razie potrzeby wykonać otwór w kapturze a następnie umieścić w nim gumowy przepust.
5, 5a, 5b, 5c	Przykręcić podstawę montażową do kaptura okna za pomocą wkrętów dołączonych do zestawu montażowego. W razie potrzeby użyć dodatkowych podkładek.
6	Wsunąć przewód zasilający w otwór (type A, type X). Umieścić kasetę markizy na podstawie montażowej.
7	Przykręcić uchwyty markizy do podstawy montażowej.
8*	W przypadku montażu na oknach wysokoosiowych wykonać dodatkowe czynności zgodnie z instrukcją.
8a	Wsunąć narożnik do prowadnicy markizy.
8b	Połączyć zaczep prowadnicy z uchwytem dolnym markizy.
8c	Wsunąć prowadnicę boczną w korpus markizy.
8d	Przykręcić prowadnicę do korpusu.
9	Powtórzyć czynności 8a-8d dla prowadnicy lewej.
10	Umieścić zaczep zabezpieczający pod kasetą.
11	Podłączyć markizę do zasilania.
12	Sterować markizą za pomocą przełącznika.
13	Nie dopuszczać do nagromadzenia śniegu na markizie, w tym celu zaleca się stosowanie urządzeń zapobiegających zsuwaniu się śniegu na markizę.
14	Do zabezpieczenia okna w pozycji „do mycia” używać zaczepu zabezpieczającego.
15	W razie potrzeby przeprowadzić regulację pozycji krańcowych markizy.

EN	Before installation, it is compulsory to read the NC9S3 „INSTRUKCJA ORYGINALNA 2/3 Zasady montażu i użytkowania”.
1, 1*	Remove the safety catch under the cassette.
2	Lock the sash with the catch.
3a, 3b, 3c, 3d	Drill a hole in the bottom holders in the place depending on the window type and then screw them to the window sash.
4, 4a, 4b, 4c	Use mounting washers to drill holes in the window hood. Choose installation method depending on the window type. Check whether the window is equipped with a hole for the accessory's power cable. If required, drill a hole in the hood and then insert a rubber grommet into it.
5, 5a, 5b, 5c	Screw the mounting base to the window hood using the screws included in the mounting kit. If required, use additional washers.
6	Slide the power cable into the opening (type A or type X). Place the awning cassette on the mounting base.
7	Screw the awning holders to the mounting base.
8*	For installation on high-axis windows, perform additional steps according to the instructions.
8a	Slide the corner into the awning guide rail.
8b	Connect the guide rail catch with the awning bottom holder.
8c	Slide the side guide rail into the awning casing.
8d	Screw the guide rail to the casing.
9	Repeat steps 8a-8d for the left guide rail.
10	Place the safety catch under the cassette.
11	Connect the awning to the power supply.
12	Operate the awning using the switch.
13	Do not allow accumulation of snow on the awning. For this purpose it is recommended to use devices preventing snow from sliding onto the awning.
14	Use the safety catch to secure the window in the position for cleaning.
15	If required, adjust the end positions of the awning.

BG	Производителят и Продавач не носят отговорност за неспазване на съответните закони, строителни норми и изисквания за безопасност от потребителя на продукта, архитекта, монтажника или собственика на сграда.
CZ	Výrobce ani prodejce nenesou žádnou odpovědnost za nedodržení příslušných platných zákonů, stavebních předpisů a bezpečnostních požadavků uživatelem výrobku, architektem, montážníkem nebo vlastníkem budovy.
DE	Hersteller und Verkäufer übernehmen keine Haftung für Nichtbeachtung entsprechender Rechts- und Bauvorschriften sowie Sicherheitsanforderungen seitens Produktbenutzers, Architekten, Monteurs oder Gebäudebesitzers.
EE	Tootja ja jaemüüja ei vastuta toote kasutaja, arhitekti, paigaldaja või hoone omaniku poolt kehtivate seaduste, määruste ja ohutusnõuete mittejärgimise eest.
ES	El fabricante y el vendedor no tienen ninguna responsabilidad por el incumplimiento de la ley vigente, normas de construcción y exigencias de seguridad por parte del usuario del producto, arquitecto, instalador o el propietario del edificio.
FR	Le fabricant et le revendeur ne prend aucune responsabilité de ne pas respecter les lois applicables, les règlements sur les bâtiments et les exigences de sécurité par l'utilisateur du produit, l'architecte, l'installateur ou le propriétaire du bâtiment.
GB	Manufacturer and Seller shall bear no liability for failure to comply with the applicable laws, building codes and safety requirements by the user of the product, architect, fitter or owner of the building.
HU	A Gyártó és a Forgalmazó nem vállal semmiféle felelősséget a vonatkozó törvényi, építőipari és biztonsági előírások termékfelhasználó, építész, beépítőmester vagy épülettulajdonos általi be nem tartásáért.
IT	Il Produttore e il Rivenditore non potranno essere ritenuti responsabili per il mancato rispetto, da parte dell'utente del prodotto, del progettista, dell'installatore o del proprietario dell'edificio, delle leggi vigenti, non hè dei regolamenti edilizi e di quelli relativi alla sicurezza
LT	Gamintojas ir pardavėjas neprisiima jokios atsakomybės už tai, kad gaminio naudotojas, architektas, montuotojas ar pastato savininkas nesilaiko galiojančių istatymu, taisykliu ir saugos reikalavimu.
LV	Ražotājs un mazumtirgotājs neuzņemas atbildibu par likumu, noteikumu un drošības prasību neievērošanu no produkta lietotāja, arhitekta, uzstadītāja vai ēkas īpašnieka puses.
NL	De fabrikant en verkoper zijn niet aansprakelijk voor gevolgen bij het niet opvolgen van toepasselijke wetten, bouwbesluiten en veiligheidsvoorschriften door de gebruiker van het product, de architect, de installateur of de eigenaar van het gebouw.
PL	Producent i Sprzedawca nie ponosi żadnej odpowiedzialności za nieprzestrzeganie stosownych przepisów prawa, przepisów budowlanych i wymogów bezpieczeństwa przez użytkownika produktu, architekta, montażyste lub właściciela budynku.
PT	O fabricante e o vendedor não tem nenhuma responsabilidade pelo o não cumprimento da lei, códigos de construção e as exigências de segurança por parte do usuário do produto, arquiteto, instalador ou proprietário do edifício.
RO	Nici producătorul, nici distribuitorul nu îşi vor asuma nicun fel de răspundere pentru nerespectarea legilor în vigoare, a legilor din domeniul construcţiilor sau a măsurilor de siguranţă impuse utilizatorilor produsului, arhitecţilor, montatorilor sau proprietarilor clădirii.
RU	В случае несоблюдения архитектором, монтажником или владельцем здания строительных правил и норм безопасности ответственность с производителя и продавца снимается.
SI	Proizvajalec in prodajalec ne prevzemata odgovornosti za neupoštevanje ustreznih pravnih in gradbenih predpisov ter varnostnih zahtev s strani uporabnika izdelka, projektanta, montažerja ali lastnika objekta.
SK	Výrobca a predajca nenesú žiadnu zodpovednosť za nedodržanie príslušných ustanovení zákona, stavebných predpisov a bezpečnostných požiadaviek užívateľom výrobku, architektom, montérom alebo majiteľom objektu.